折りたたみシェルフ(100-DESKH031シリーズ)組立説明書

Ver1.0

この度は、弊社製品をお買求めいただきましてありがとうございました。
本製品は組立式になっておりますので、下記の要領で組立ててください。
パッキングケースの中には、下記の部品が入っています。

組立説明書は組立て後も大切に保管してください。

この製品を第三者に貸し出すときは、この説明書も共に貸し出し、よく読んでから使用するようご指導ください。

★用意していただくもの・・・・・
手袋（組立て時のケガ等を防ぐために必ず着用してください）
プラスドライバー、電動ドリル

完成図

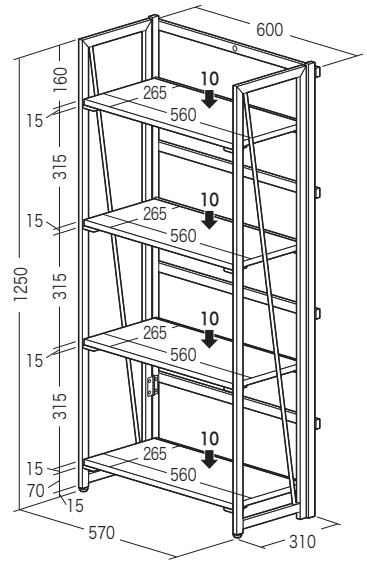

総耐荷重　40kg

組立て部品

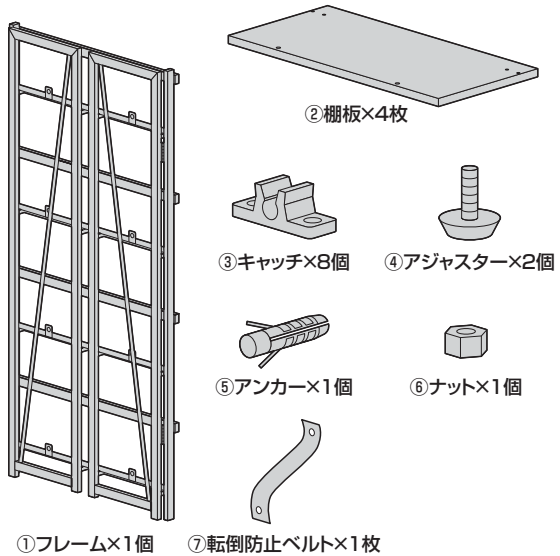

使用ボルト

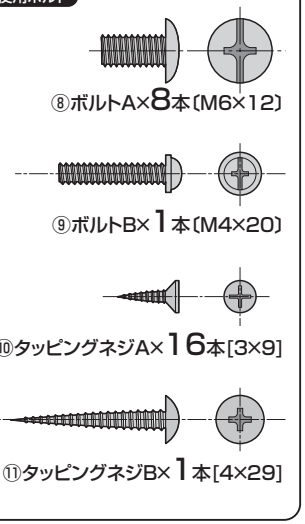

※部品の欠品や破損があった場合は、品番（100-DESKH031Mなど）と上記の部品番号（①～⑪）と部品名（ナットなど）をお知らせください。

1 フレームにアジャスターを取付けます。

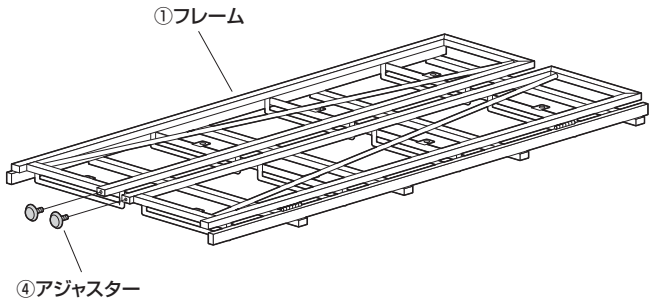

2 棚板にキャッチを取付けます。

使用ボルト

⑩タッピングネジA[3×9]

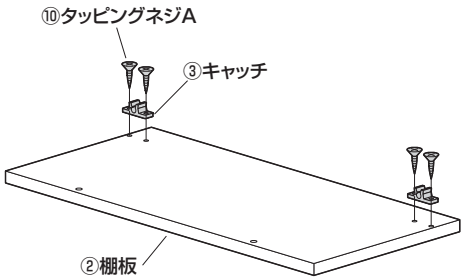

※同様に残り3枚の棚板にもキャッチを取付けます。

3 フレームに棚板を取付けます。

❶フレームを開きます。

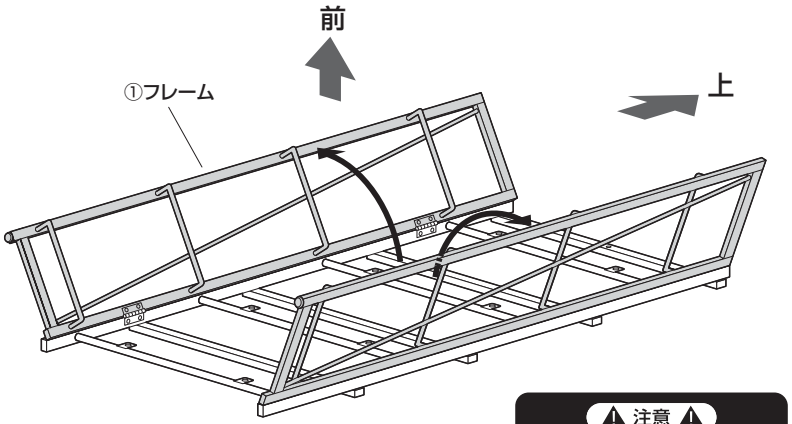

⚠ 注意 ⚠
可動部で指などをはさまないように十分ご注意ください。

❷棚板をフレームに取付けます。

棚板はフレームの回転バーの下に取付けます。
[横から見た図]

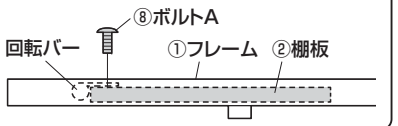

使用ボルト

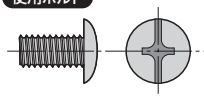

⑧ボルトA〔M6×12〕

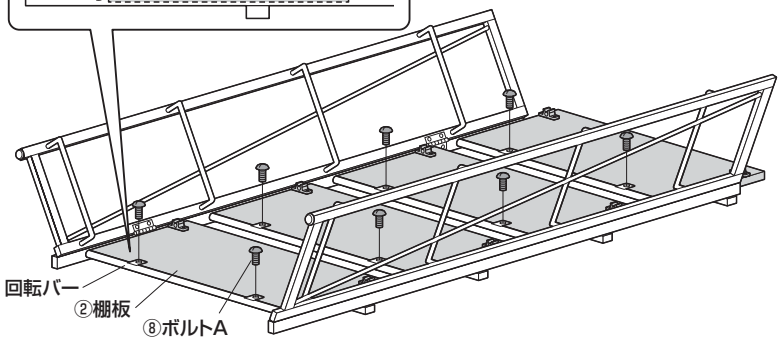

4 棚板を起こしてフレームに固定します。

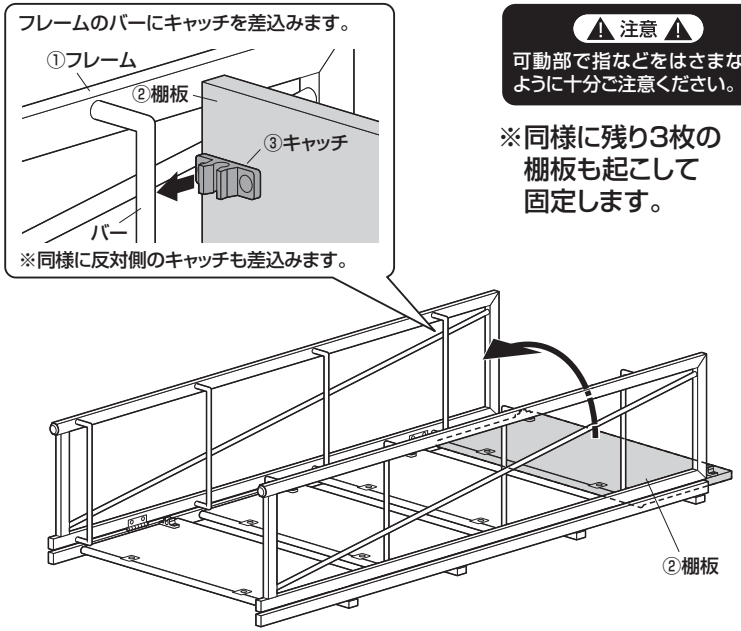

⚠ 注意 ⚠
可動部で指などをはさまないように十分ご注意ください。

※同様に残り3枚の棚板も起こして固定します。

5 本製品を起こし完成です。

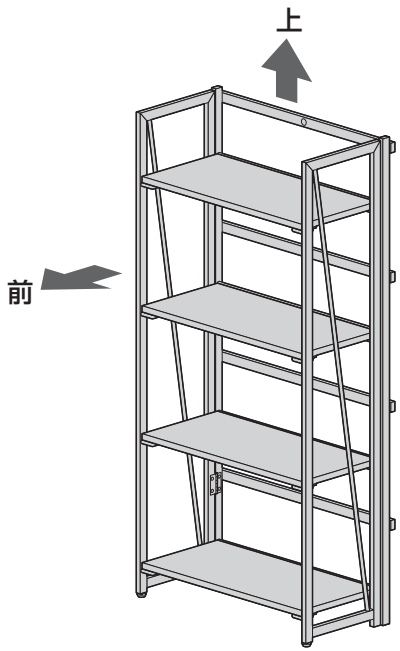

折りたたみ方法

⚠ 注意 ⚠ 可動部で指などをはさまないように十分ご注意ください。

❶本製品を倒します。

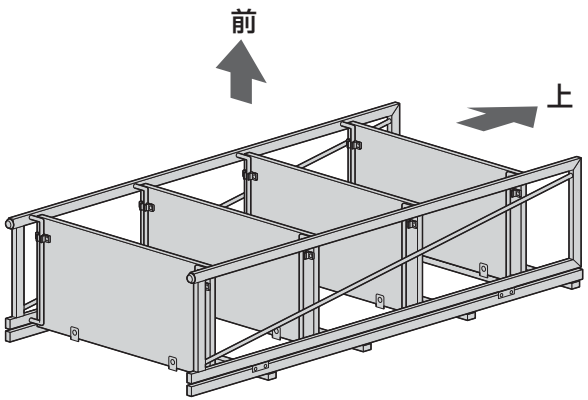

❷フレームから棚板を取外し、棚板を倒します。

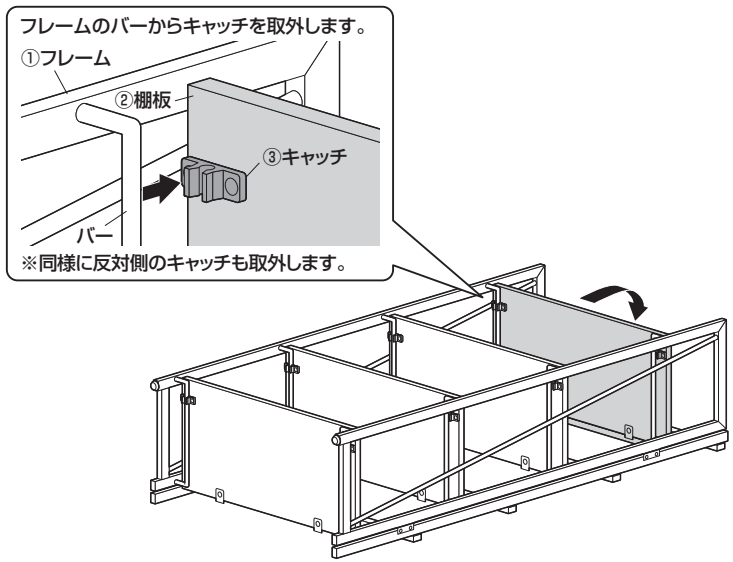

※同様に残り3枚の棚板も取外します。

❸フレームを閉じます。

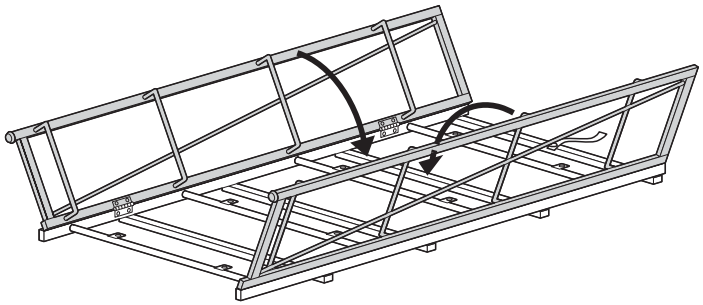

転倒防止ベルトの取付け方法

取付ける前に

⚠ 本製品に付属している転倒防止金具は必要に応じてご使用ください。

⚠ 各家屋によって壁面の構造や強度は異なります。本書に記載してある取付け方法を参考にして、工事業者様が専門的に壁面を診断の上、十分な強度を持つ最適な方法を決めて工事を行ってください。

1 転倒防止ベルトをフレームに取付けます。

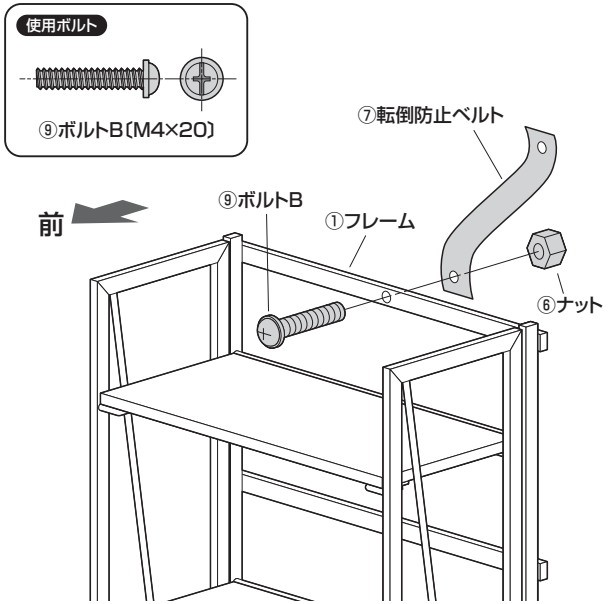

2 壁面にアンカーを取付ける穴をあけます。

❷本製品を設置する背面の壁に転倒防止ベルトを伸ばしてアンカーを打つ場所に印をつけます。

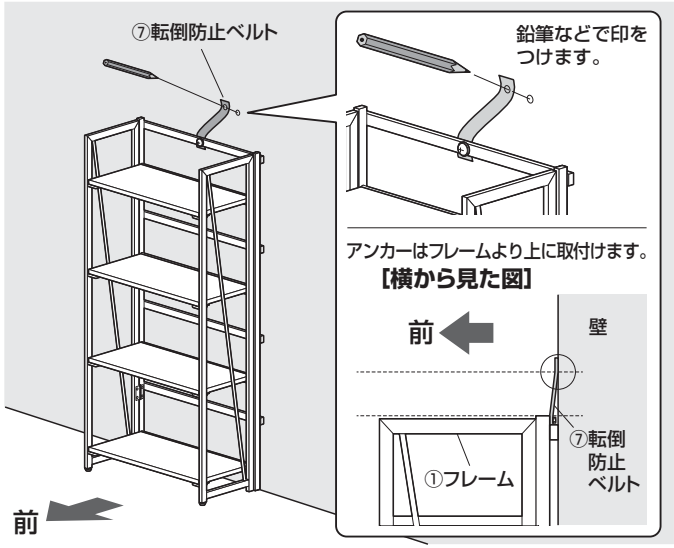

❷電動ドリルを使い、壁に印をつけた箇所に直径5.0〜6.0mm、深さ約30mmの下穴をあけます。

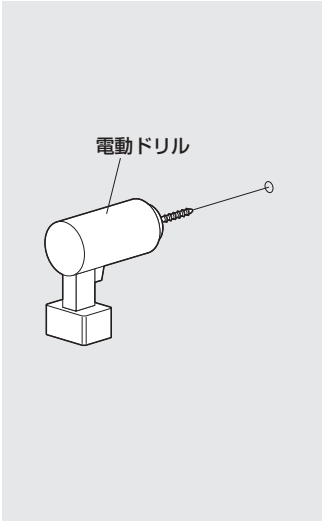

3 壁面にアンカーを取付けます。

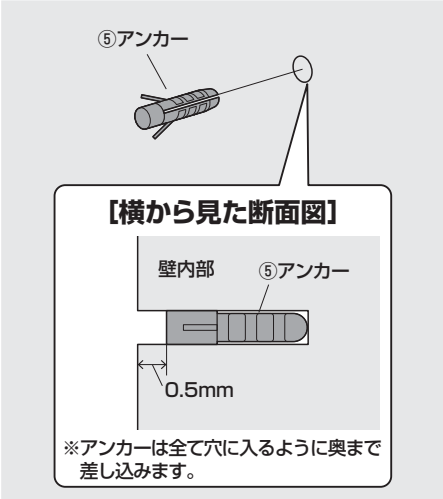

4 アンカーに転倒防止ベルトを取付けて固定します。

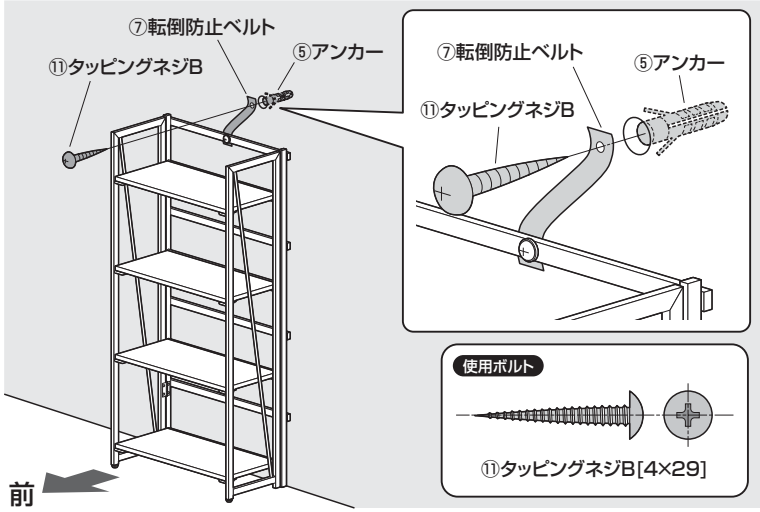

製品に関するお問い合わせ

製品の品質管理には細心の注意をはらっていますが、万一、不都合な点や製品に関するお問い合わせなどございましたら、お買求めの販売店又は右記までお気軽にご相談下さい。

BJ/AJ/HADaSz

サンワサプライ株式会社

サンワダイレクト / 〒700-0825 岡山県岡山市北区田町1-10-1
TEL.086-223-5680 FAX.086-235-2381