シンプルデスク（100-DESKF059シリーズ・100-DESKF063シリーズ・100-DESKF064シリーズ・100-DESKF075シリーズ）組立説明書

Ver.1.2

この度は、弊社製品をお買求めいただきましてありがとうございました。
本製品は組立式になっておりますので、下記の要領で組立ててください。
パッキングケースの中には、下記の部品が入っています。

組立説明書は組立て後も大切に保管してください。

この製品を第三者に貸し出すときは、この説明書も共に貸し出し、よく読んでから使用するようご指導ください。

完成図

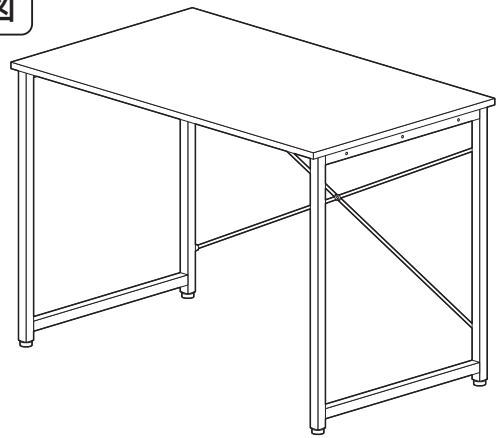

＜組立てに必要な人数＞

大人2人以上

＜用意していただくもの＞

・手袋（ケガ等を防ぐために着用をおすすめします）

組立部品

※部品の欠品や破損があった場合は、品番（100-DESKF059など）と
下記の部品番号（①〜⑨）と部品名（アジャスターなど）をお知らせください。

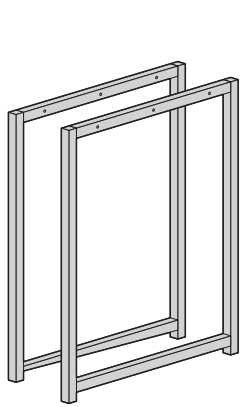

①サイドフレーム
×2個

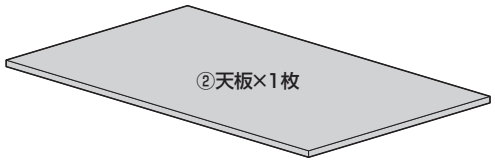

②天板×1枚

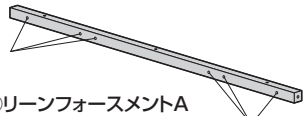

③リーンフォースメントA
×1本

穴

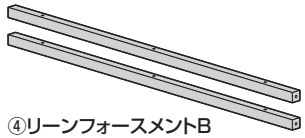

④リーンフォースメントB
×2本

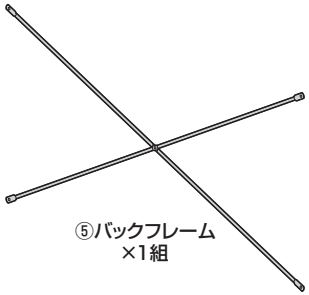

⑤バックフレーム
×1組



⑥アジャスター
×4個



⑨六角レンチ（4mm）
×1本

使用ボルト類

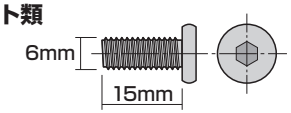

⑦ボルトA（M6×15mm）×4本

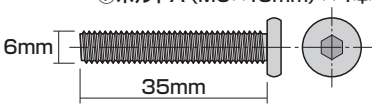

⑧ボルトB（M6×35mm）×12本

手順 1

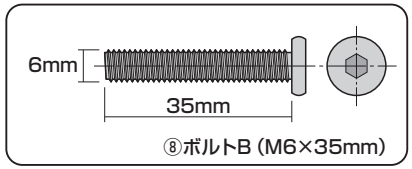

⑧ボルトB（M6×35mm）

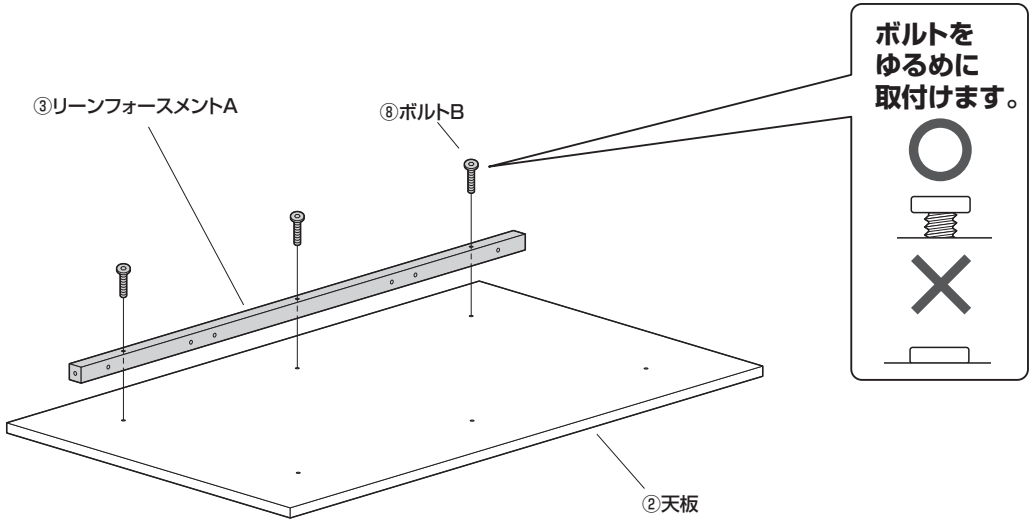

**ボルトを
ゆるめに
取付けます。**

手順 2

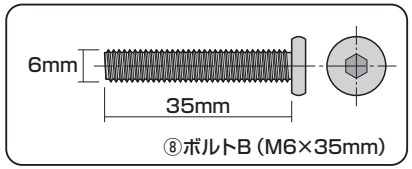

⑧ボルトB（M6×35mm）

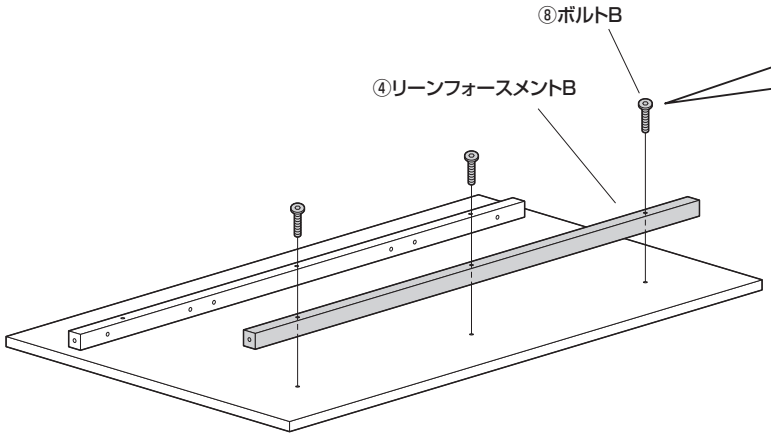

**ボルトを
ゆるめに
取付けます。**

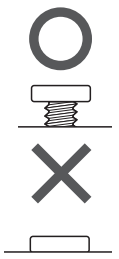

※もう1本のリーンフォースメントBは後で使用します。

手順 3

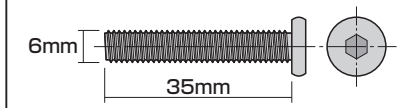

⑧ボルトB (M6×35mm)

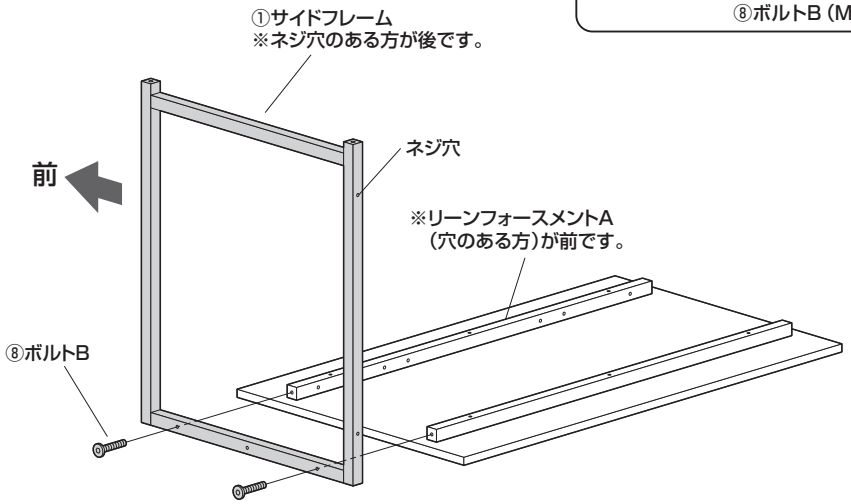

※もう1つのサイドフレームは後で使用します。

手順 4

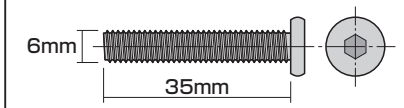

⑧ボルトB (M6×35mm)

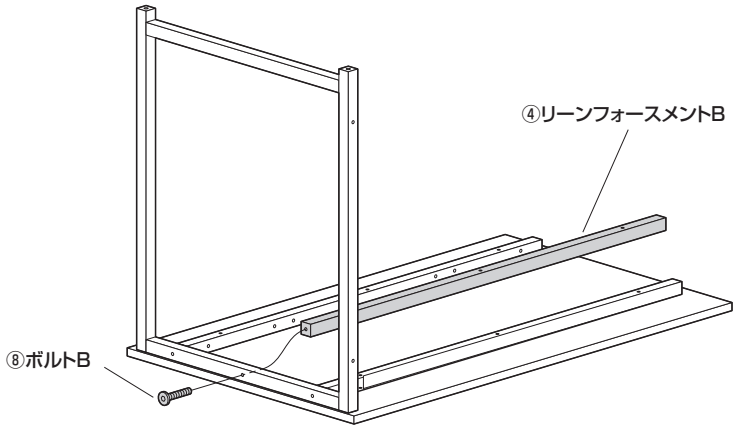

手順 5

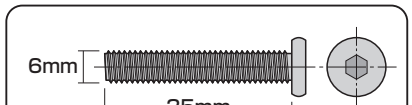

⑧ボルトB (M6×35mm)

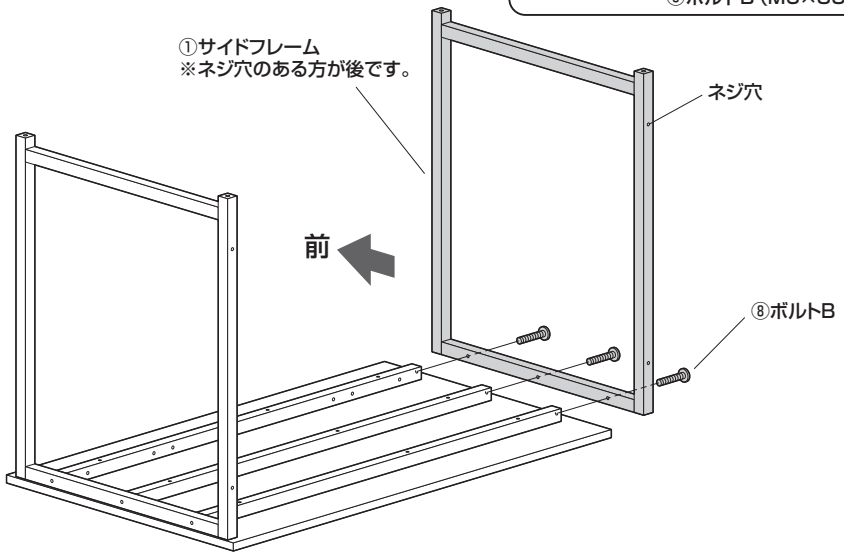

手順 6

全てのボルト類を締め付けます。

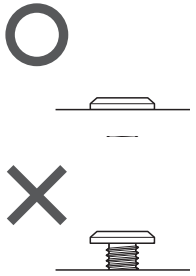

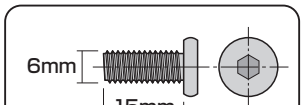

⑦ボルトA (M6×15mm)

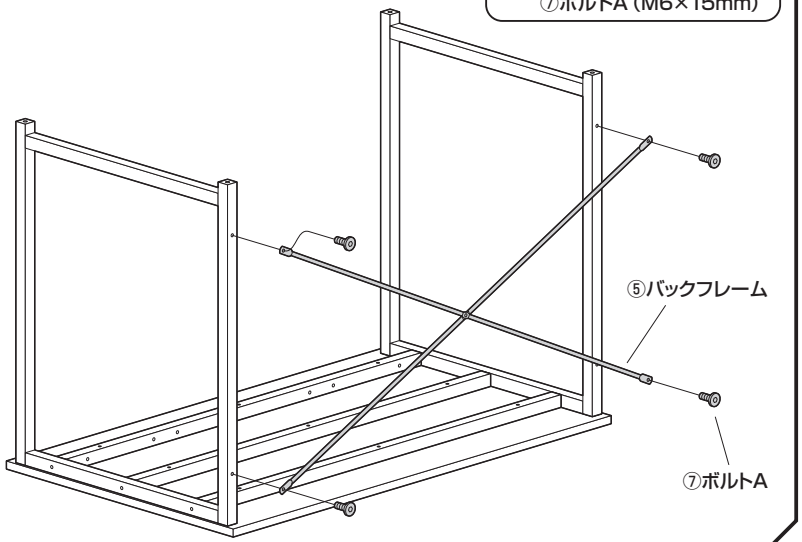

手順 7

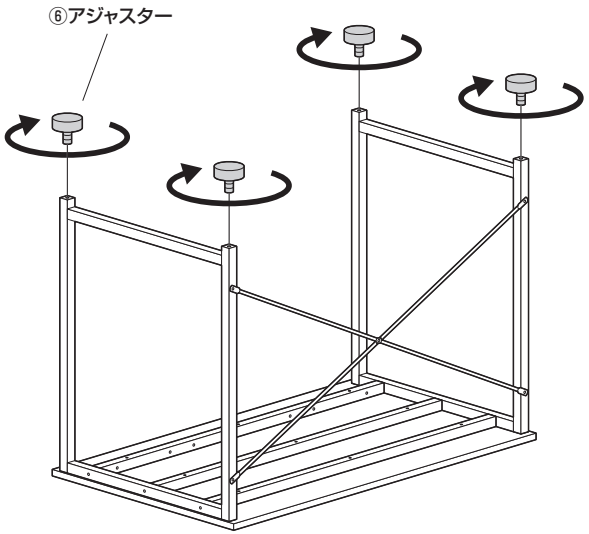

手順 8

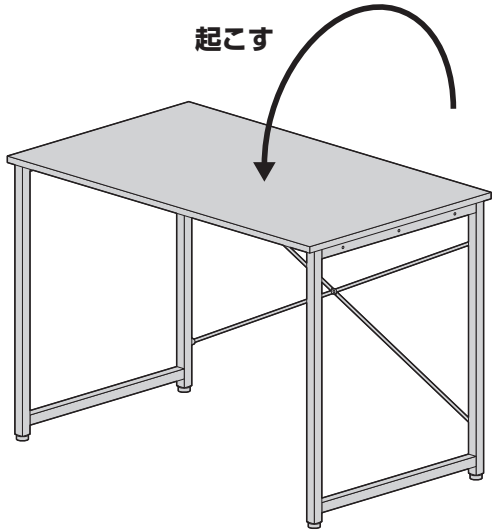

⚠ 注意 ⚠

大人2人以上で行ってください。

⚠ 注意 ⚠

最後にゆるみやガタつきがないか
確認してください。

製品に関する
お問い合わせ
CG/AI/TODaC

製品の品質管理には細心の注意をはらっていますが、万一、不都合な点や
製品に関するお問い合わせなどございましたら、お買求めの販売店又は
右記までお気軽にご相談下さい。

サンワサプライ株式会社
サンワダイレクト ／〒700-0825 岡山県岡山市北区田町1-10-1
TEL.086-223-5680 FAX.086-235-2381