100-DESK048シリーズ・049シリーズ・050シリーズ・051シリーズ・052シリーズ共通組立説明書

この度は、弊社製品をお買求めいただきましてありがとうございました。
このデスクは組立式になっておりますので、下記の要領で組立ててください。
パッキングケースの中には、下記の部品が入っています。

組立説明書は組立て後も大切に保管してください。

この製品を第三者に貸し出すときは、この説明書も共に貸し出し、よく読んでから使用するようご指導ください。

★用意していただくもの・・・・・
手袋（組立て時のケガ等を防ぐために必ず着用してください）
プラスドライバー

完成図

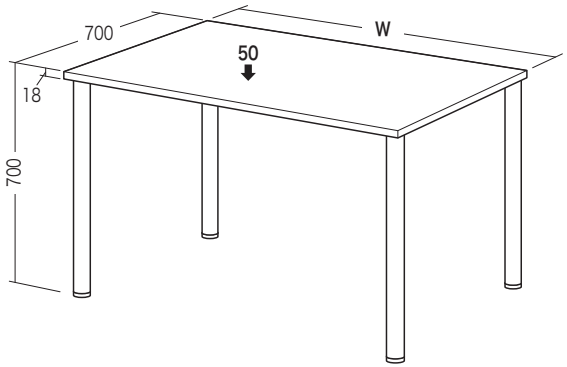

品番	W
100-DESK048シリーズ	800
100-DESK049シリーズ	1000
100-DESK050シリーズ	1200
100-DESK051シリーズ	1400
100-DESK052シリーズ	1600

総耐荷重　50kg

組立て部品

使用ボルト

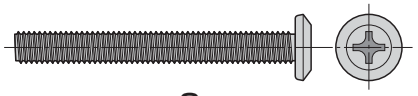

ボルト×8本〔M6×53〕

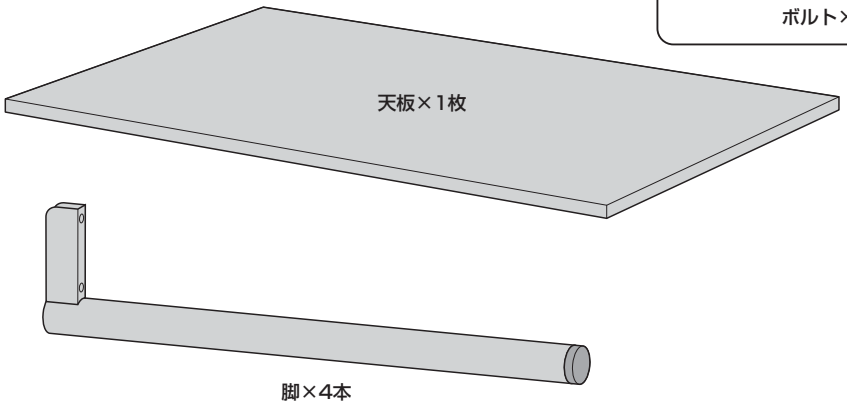

1 天板裏側に脚を取付けます。

※ボルトはしっかりと締め付けてください。

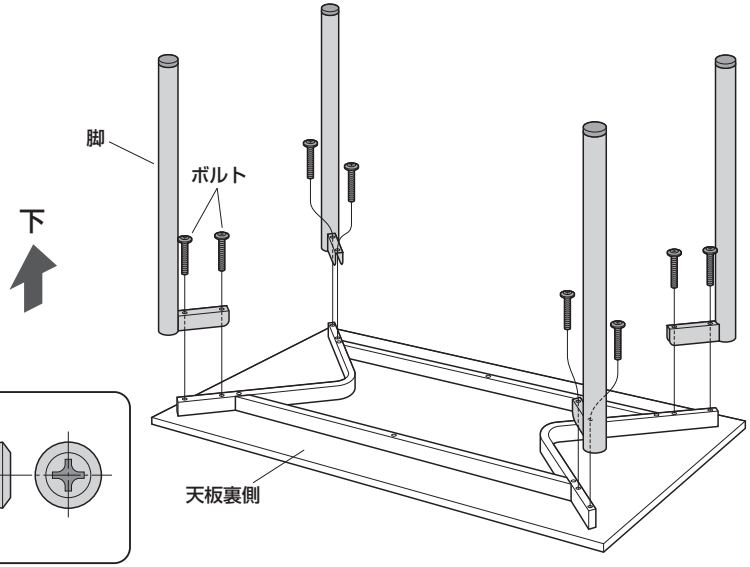

使用ボルト

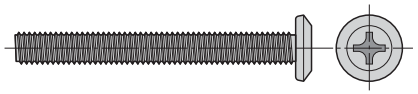

ボルト〔M6×53〕

2 デスクをひっくり返して完成です。

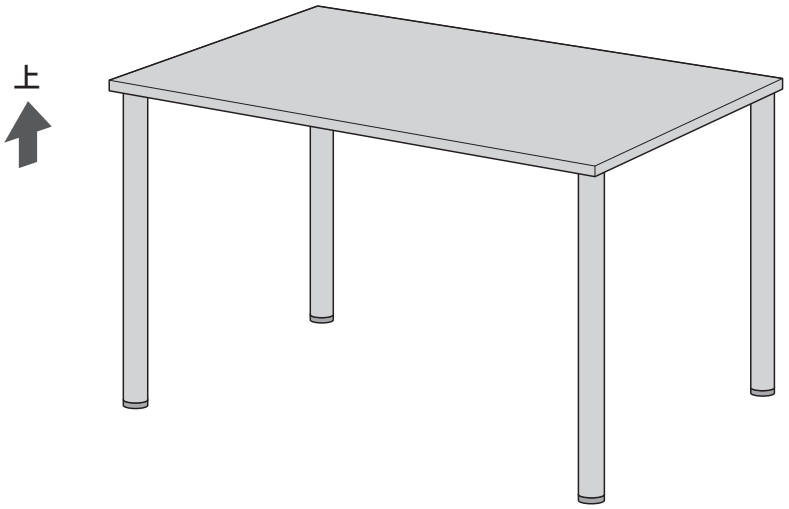

製品に関するお問い合わせ

製品の品質管理には細心の注意をはらっていますが、万一、不都合な点や製品に関するお問い合わせなどございましたら、お買求めの販売店又は右記までお気軽にご相談下さい。

10/06/TTDsC

サンワサプライ株式会社

岡山サプライセンター / 〒700-0825 岡山県岡山市北区田町1-10-1
TEL.086-223-3311 FAX.086-223-5123
東京サプライセンター / 〒140-8566 東京都品川区南大井6-5-8
TEL.03-5763-0011 FAX.03-5763-0033
http://www.sanwa.co.jp/