100-DESK043組立説明書

この度は、弊社製品をお買求めいただきましてありがとうございました。
このノートPCスタンドは組立式になっておりますので、下記の要領で組立ててください。
パッキングケースの中には、下記の部品が入っています。

組立説明書は組立て後も大切に保管してください。

この製品を第三者に貸し出すときは、この説明書も共に貸し出し、よく読んでから使用するようご指導ください。

★用意していただくもの・・・
手袋（組立て時のケガ等を防ぐために必ず着用してください）

完成図

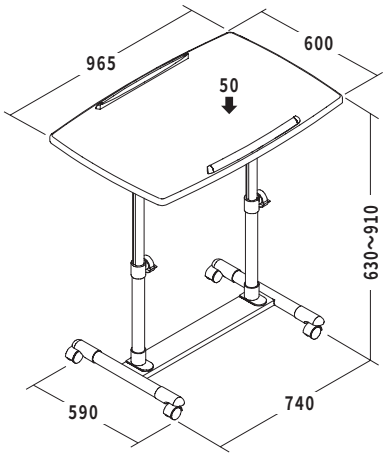

総耐荷重50kg

組立て部品

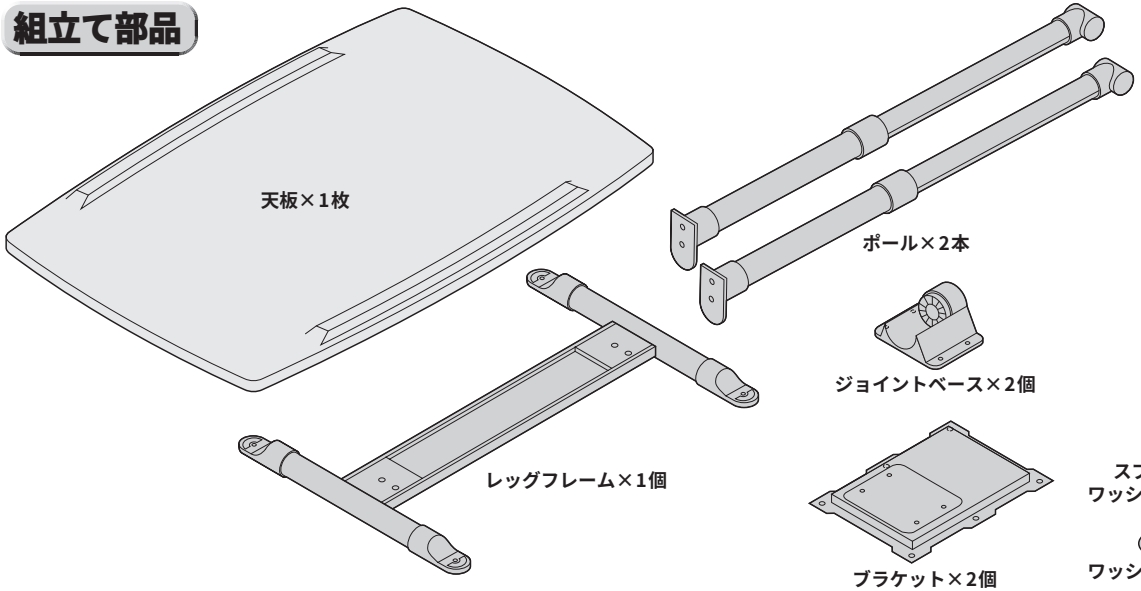

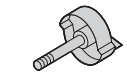
ノブボルト×2個


キャスター×4個


スプリング×2個

使用ボルト

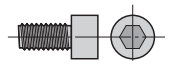
ボルトA×8本〔M5×10〕

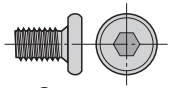
ボルトB×8本〔M6×10〕

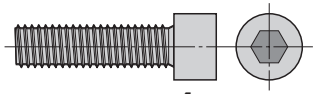
ボルトC×4本〔M8×30〕

スプリングワッシャー×4枚


ワッシャー×4枚


スパナ×1本


六角レンチ(小)×1本


六角レンチ(大)×1本

1 ブラケットにジョイントベースを取付けます。

使用ボルト

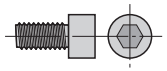
ボルトA〔M5×10〕

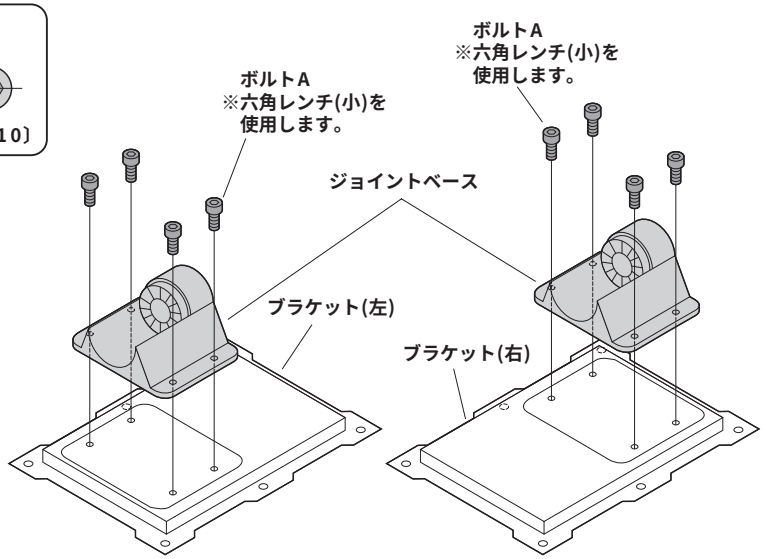

※向きにご注意ください。

2 天板裏側にブラケットを取付けます。

使用ボルト

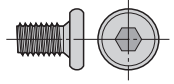
ボルトB〔M6×10〕

※向きにご注意ください。

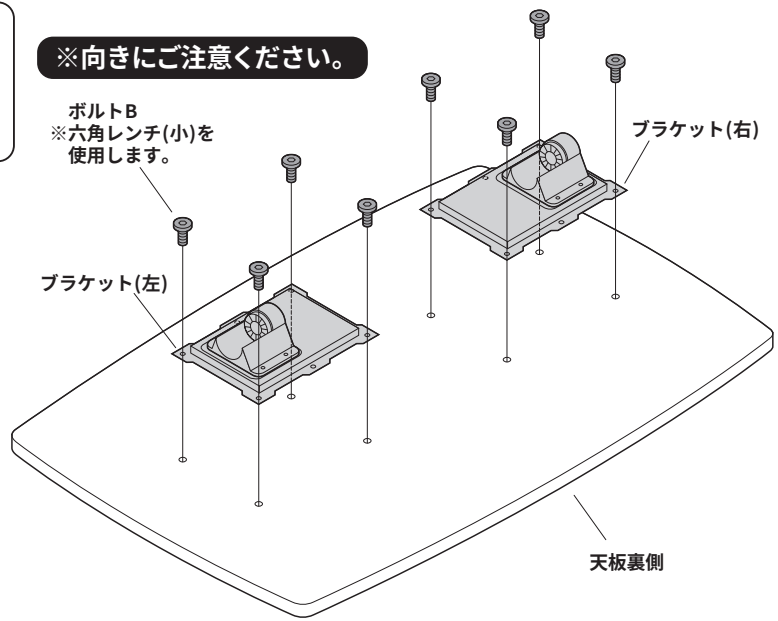

3 ジョイントベースにポールを取付けます。

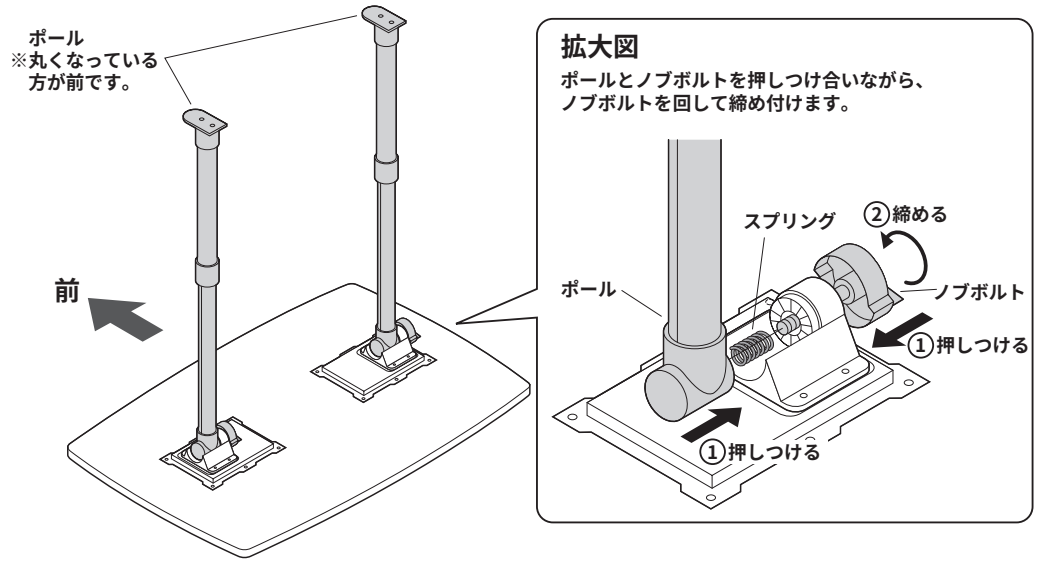

4 レッグフレームにキャスターを取付けます。

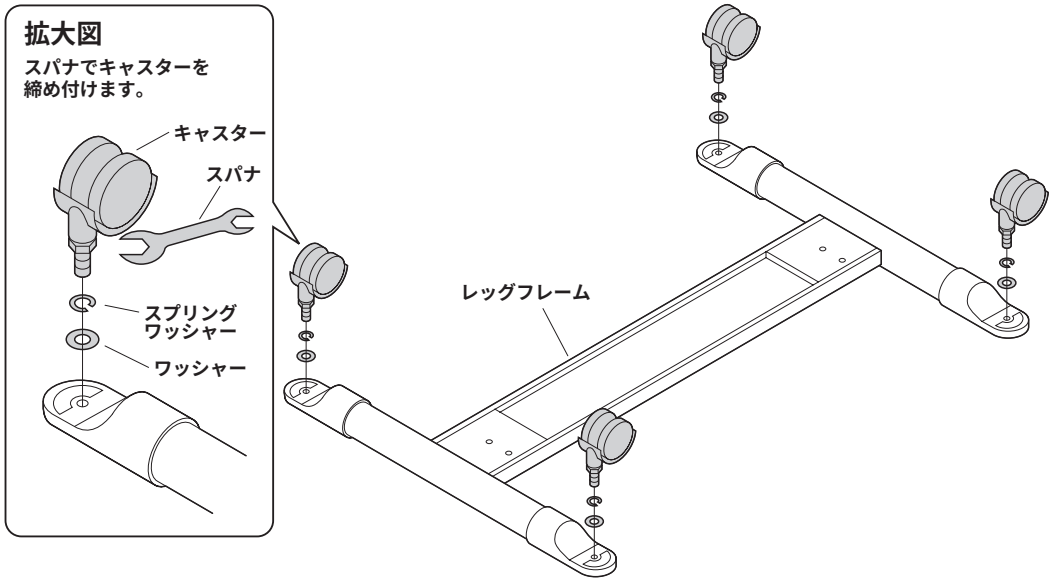

5 ポールにレッグフレームを取付けて完成です。

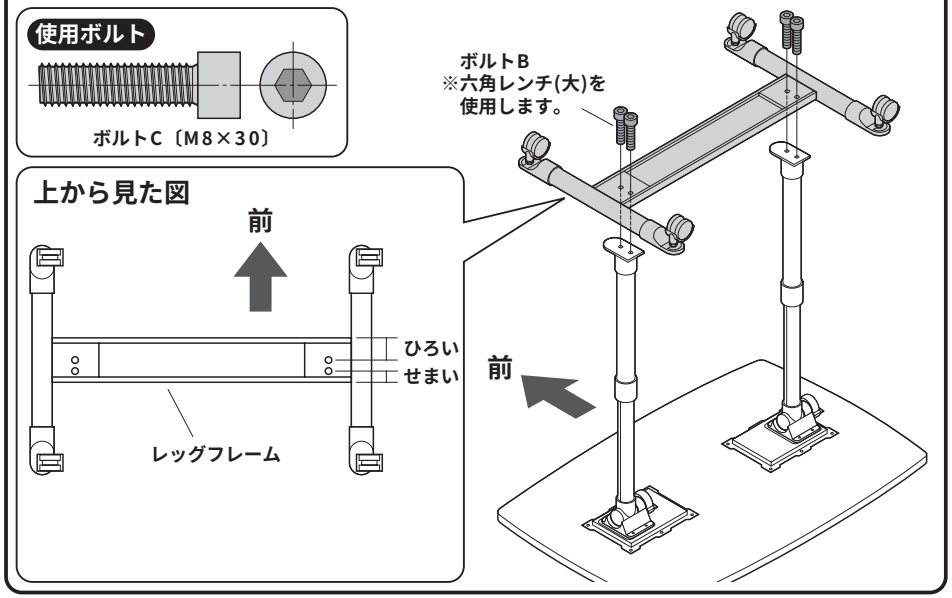

天板の高さ、角度の調節方法

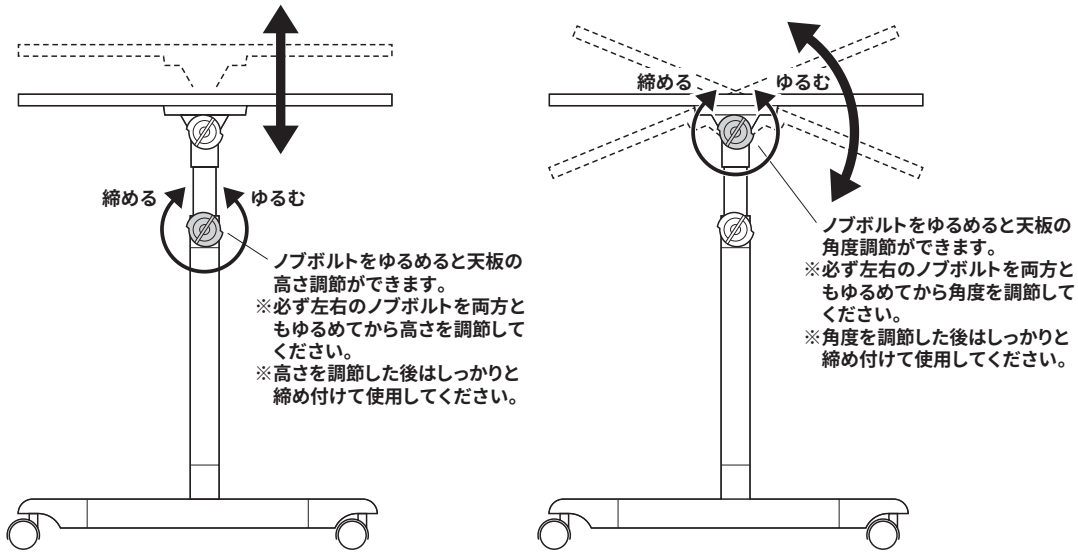

製品に関する
お問い合わせ
10/01/TTDaC

製品の品質管理には細心の注意をはらっていますが、万一、不都合な点や
製品に関するお問い合わせなどございましたら、お買求めの販売店又は
右記までお気軽にご相談下さい。

サンワサプライ株式会社
岡山サプライセンター / 〒700-0825 岡山県岡山市北区田町1-10-1
TEL.086-223-3311 FAX.086-223-5123
東京サプライセンター / 〒140-8566 東京都品川区南大井6-5-8
TEL.03-5763-0011 FAX.03-5763-0033
http://www.sanwa.co.jp/