100-DESK031シリーズ 組立説明書

この度は、弊社製品をお買求めいただきましてありがとうございました。
このパソコンラックは組立式になっておりますので、下記の要領で組立ててください。
パッキングケースの中には、下記の部品が入っています。

★用意していただくもの・・・・・
手袋（組立て時のケガ等を防ぐために必ず着用してください。）

完成図

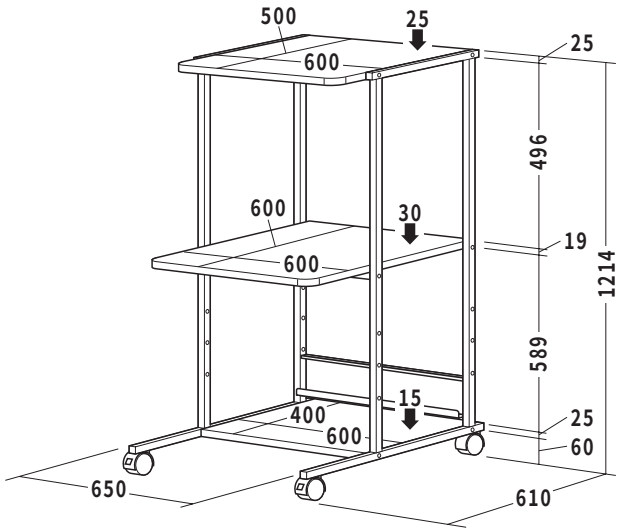

総耐荷重70Kg

組立て部品

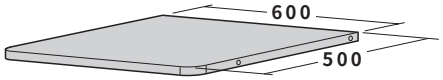

上棚(W600×D500)×1枚

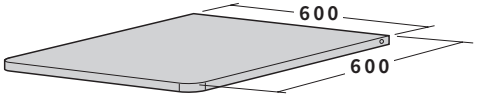

天板(W600×D600)×1枚

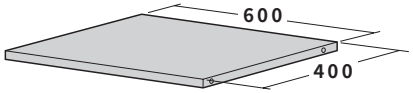

下棚(W600×D400)×1枚

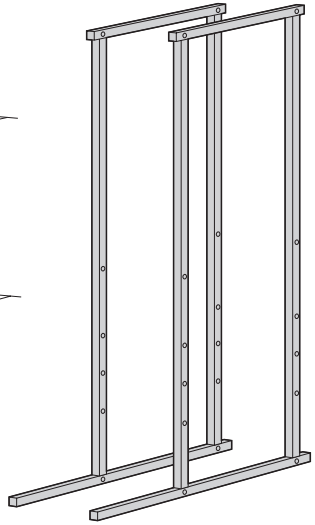

サイドフレーム×2本

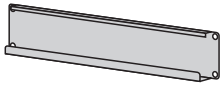

バックパネル×1枚



ストッパー付き
キャスター×2個



ストッパー無し
キャスター×2個



六角レンチ×1本



リーンホースメント×1本

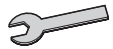

スパナ×1個

使用ボルト



ボルトA×12本[1/4"×42]

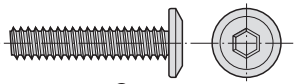

ボルトB×2本[1/4"×30]

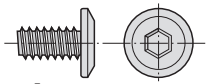

ボルトC×4本[1/4"×12]

1 サイドフレームにキャスターを取付けます。

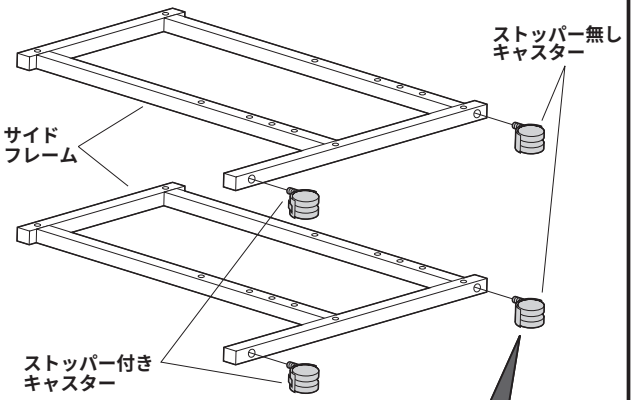

拡大図

キャスターはあらかじめ手で取付けておき、最後にスパナで締め付けます。

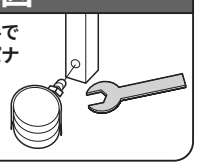

2 天板裏面にリーンホースメントを取付けます。

※ボルトを間違えないように注意してください。

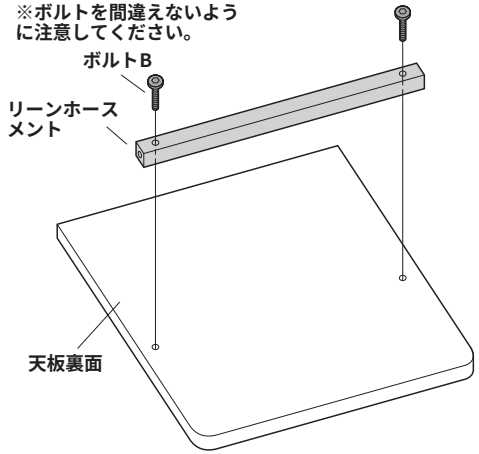

使用ボルト

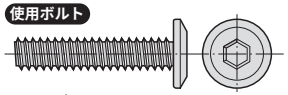

ボルトB[1/4"×30]

3 片方のサイドフレームに上棚、天板を取付けます。

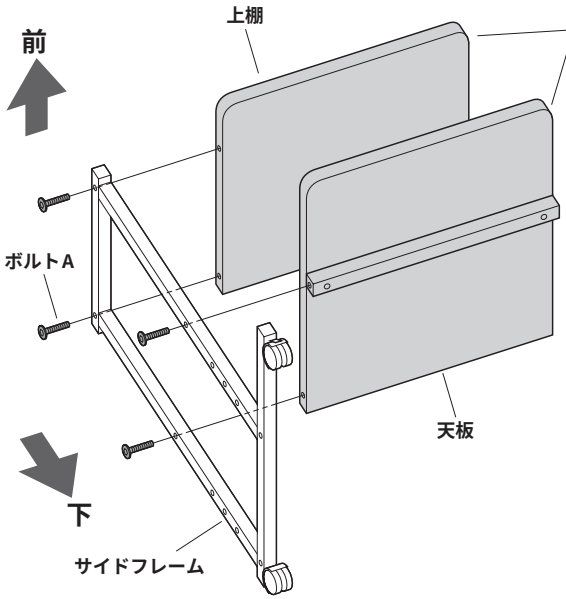

※角が丸い方が前です。

※上棚の位置に下棚を取付けることもできます。
下棚を取付ける場合は前後の向きに注意して取付けてください。

横から見た図

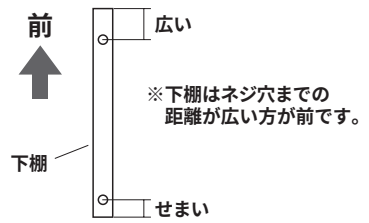

使用ボルト

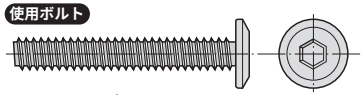

ボルトA[1/4"×42]

4 サイドフレームに下棚を取付けます。

使用ボルト



ボルトA[1/4"×42]

横から見た図

※下棚は4カ所の穴の内、任意の高さで取付けます。
上棚の位置に下棚を取付けた場合は、下記の位置に上棚を取付けます。

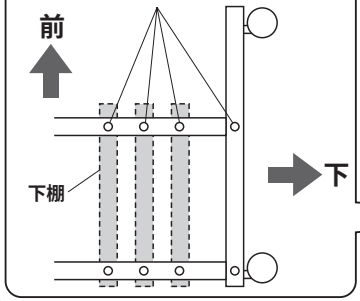

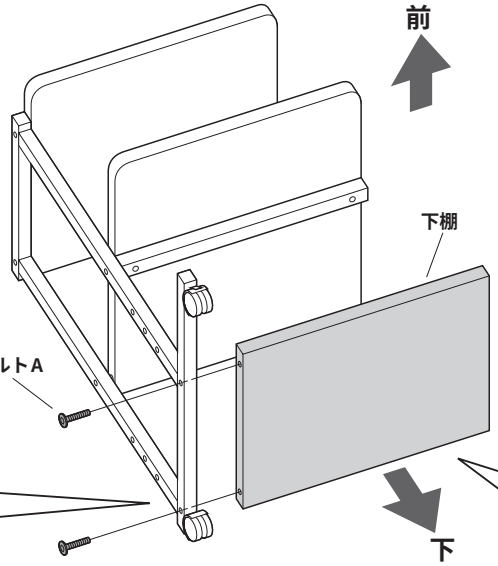

※下棚を取付ける場合は前後の向きに注意して取付けてください。

横から見た図

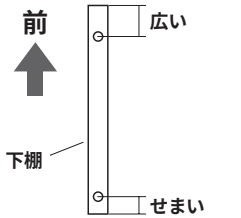

※下棚はネジ穴までの距離が広い方が前です。

5 もう片方のサイドフレームを取付けます。

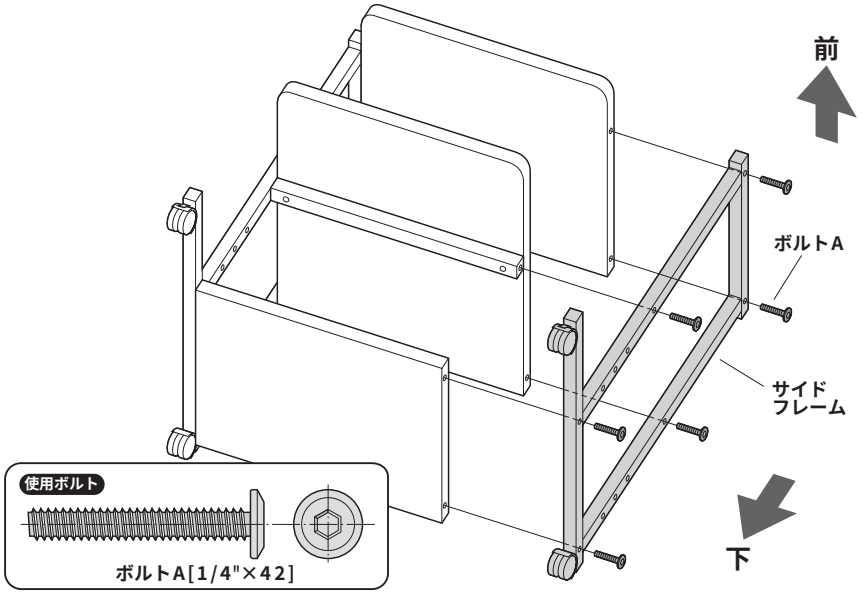

使用ボルト

ボルトA[1/4"×42]

6 ラックを起こし、バックパネルを取付けて完成です。

使用ボルト

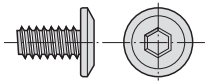

ボルトC[1/4"×12]

※バックパネルにはコード・タップ受けにもなります。
外側向き、内側向きのどちらでも取付け可能です。

横から見た図

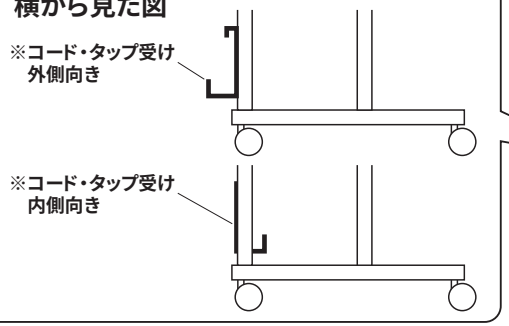

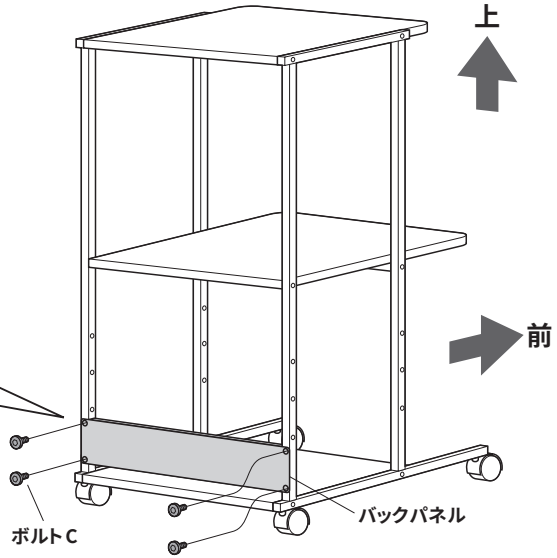

製品に関するお問い合わせ
09/04/TTDaC

製品の品質管理には細心の注意をはらっていますが、万一、不都合な点や製品に関するお問い合わせなどございましたら、お買求めの販売店又は右記までお気軽にご相談下さい。

サンワサプライ株式会社

岡山サプライセンター／〒700-0825 岡山県岡山市北区田町1-10-1
TEL.086-223-3311 FAX.086-223-5123
東京サプライセンター／〒140-8566 東京都品川区南大井6-5-8
TEL.03-5763-0011 FAX.03-5763-0033