# 100-DESK026シリーズ デスク部 組立説明書

この度は、弊社製品をお買求めいただきましてありがとうございました。
本製品は組立式になっておりますので、下記の要領で組み立ててください。
パッキングケースの中には、下記の部品が入っています。

★用意していただくもの・・・・・プラスドライバー、
手袋（組み立て時のケガ等を防ぐために必ず着用してください。）

## 完成図

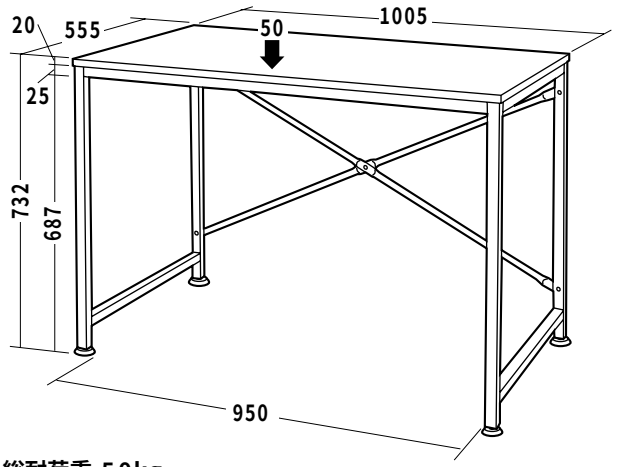


総耐荷重 50kg

## 組立て部品

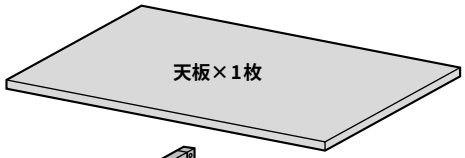


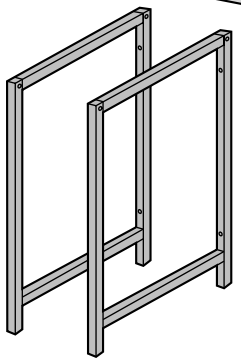

サイドフレーム×2個

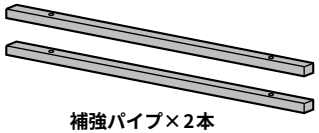

補強パイプ×2本

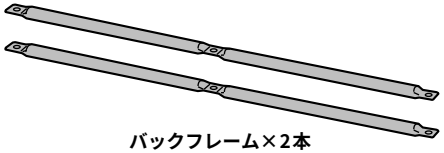

バックフレーム×2本

使用ボルト

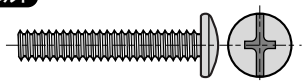

ボルトA×12本〔M6×35〕

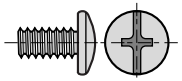

ボルトB×1本〔M6×12〕

アジャスター×4個

ワッシャー×4個

袋ナット×5個

スパナ×1個

## 1 サイドフレームにアジャスターを取付けます。

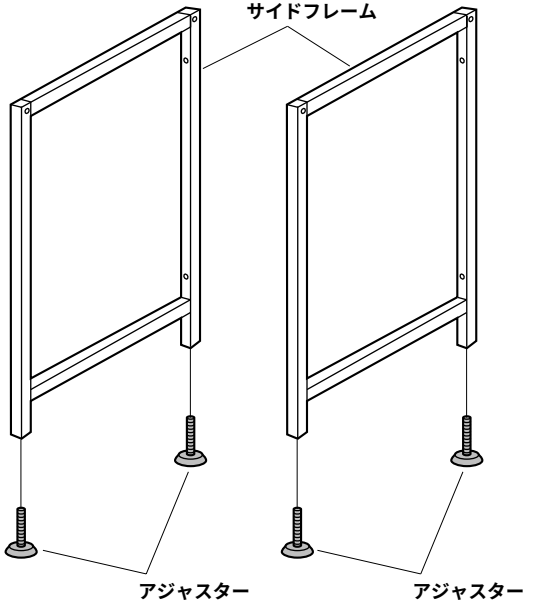


## 2 サイドフレームに補強パイプを取付けます。

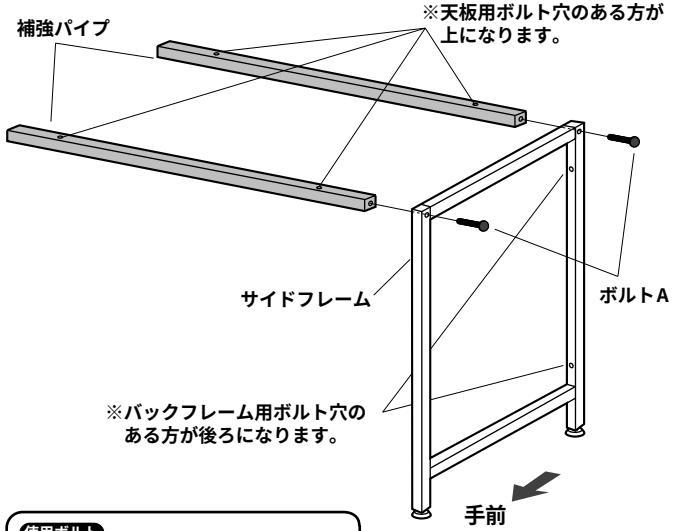


使用ボルト

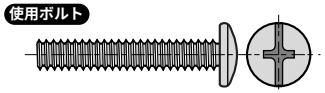

ボルトA〔M6×35〕

※ボルトはゆるめに
取り付けます。

## 3 同様にもう片方のサイドフレームを取付けます。

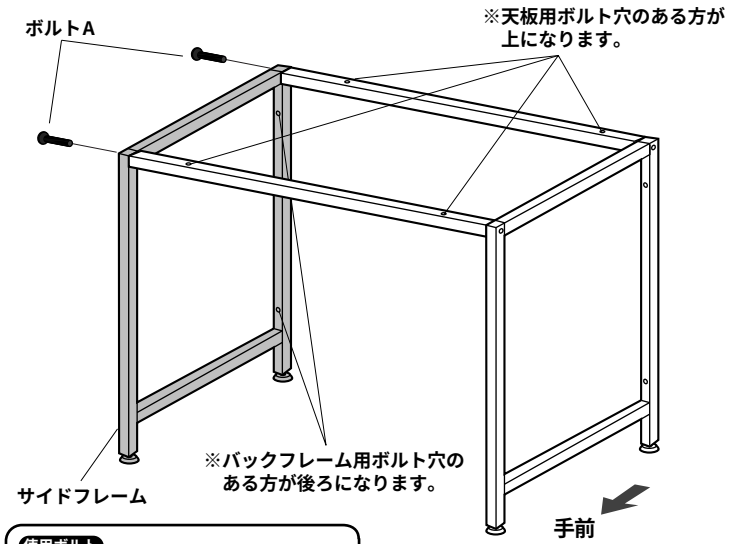


使用ボルト

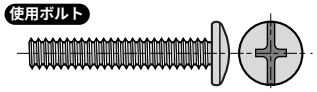

ボルトA〔M6×35〕

※ボルトはゆるめに
取り付けます。

## 4 バックフレームを組立てます。

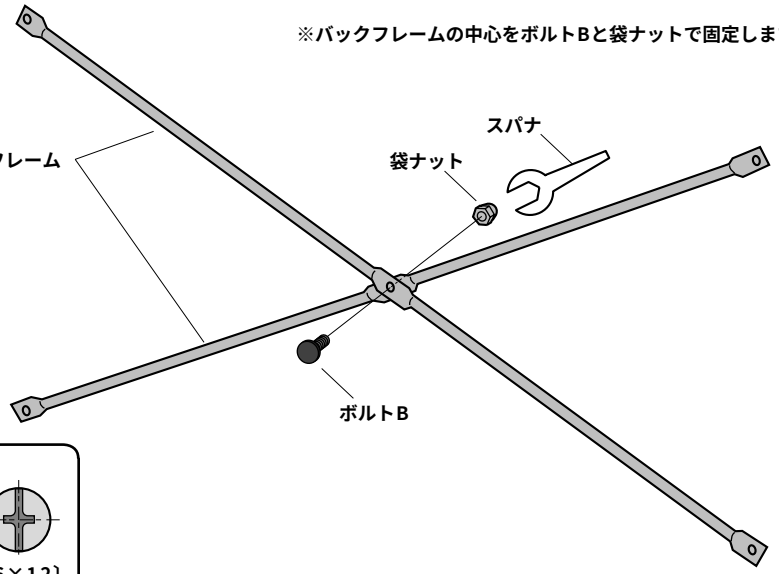


使用ボルト

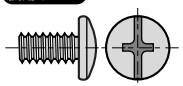

ボルトB〔M6×12〕

## 5 バックフレームを取付けます。

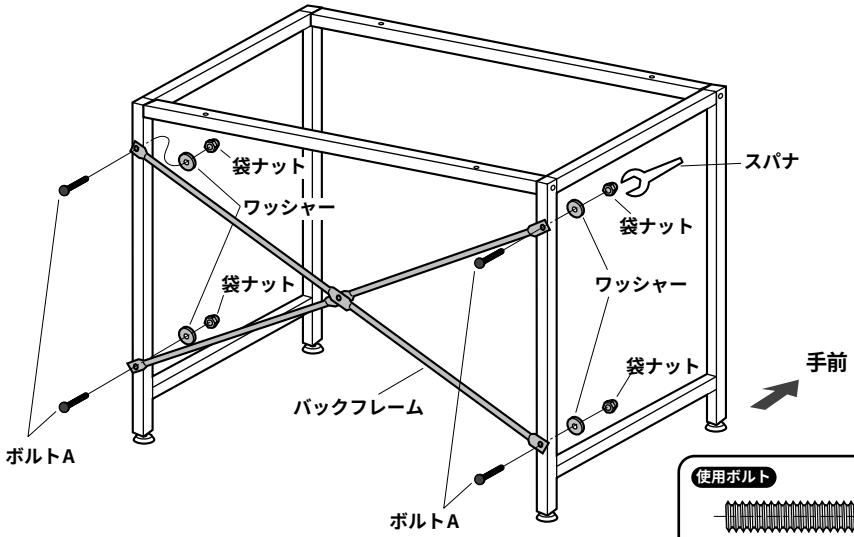


使用ボルト

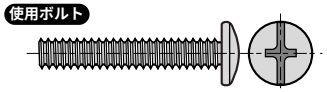

ボルトA〔M6×35〕

## 7 天板を取付けて完成です。

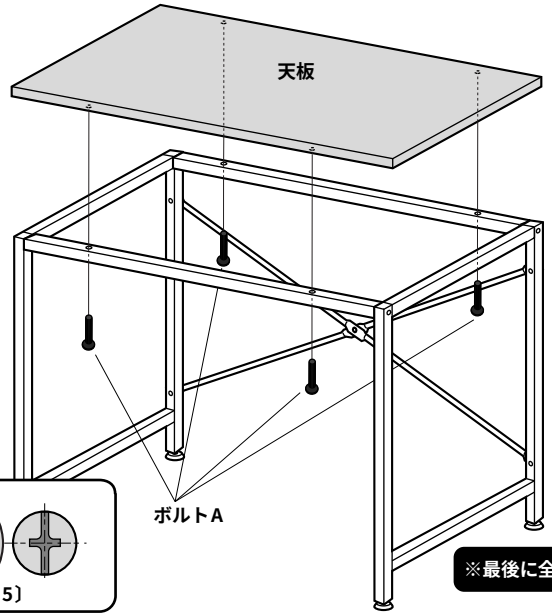


使用ボルト

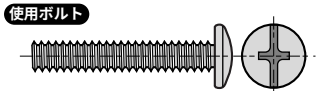

ボルトA〔M6×35〕

※最後に全てのボルトを締め込みます。

製品に関する
お問い合わせ
08/09/JMDaC

製品の品質管理には細心の注意をはらっていますが、万一、不都合な点や
製品に関するお問い合わせなどございましたら、右記までお気軽にご相談下さい。


サンワサプライ株式会社
サンワダイレクト ／〒700-0825 岡山市田町1-10-1
☎086-223-5680 (祝祭日を除く月～金 am9:00～ pm18:00)
E-mail : direct@sanwa.co.jp

# 100-DESK026シリーズ キャビネット部 組立説明書

この度は、弊社製品をお買求めいただきましてありがとうございました。
本製品は組立式になっておりますので、下記の要領で組み立ててください。
パッキングケースの中には、下記の部品が入っています。

★用意していただくもの・・・・・プラスドライバー、
手袋（組み立て時のケガ等を防ぐために必ず着用してください。）

## 完成図

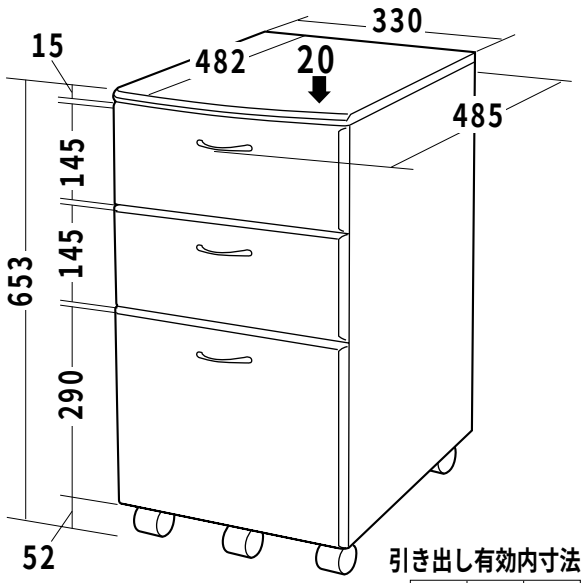


引き出し有効内寸法

| | W | D | H |
|---|---|---|---|
| 上･中引き出し | 245 | 415 | 67 |
| 下引き出し | 245 | 415 | 135 |

総耐荷重 30kg

## 付属品

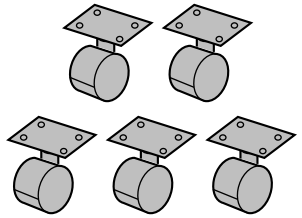

キャスター×5個

使用ボルト

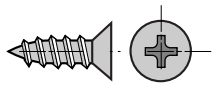

木ネジ×20本〔4×12〕

## キャスターの取付け方

本体を倒し、底面にキャスターを取付けます。

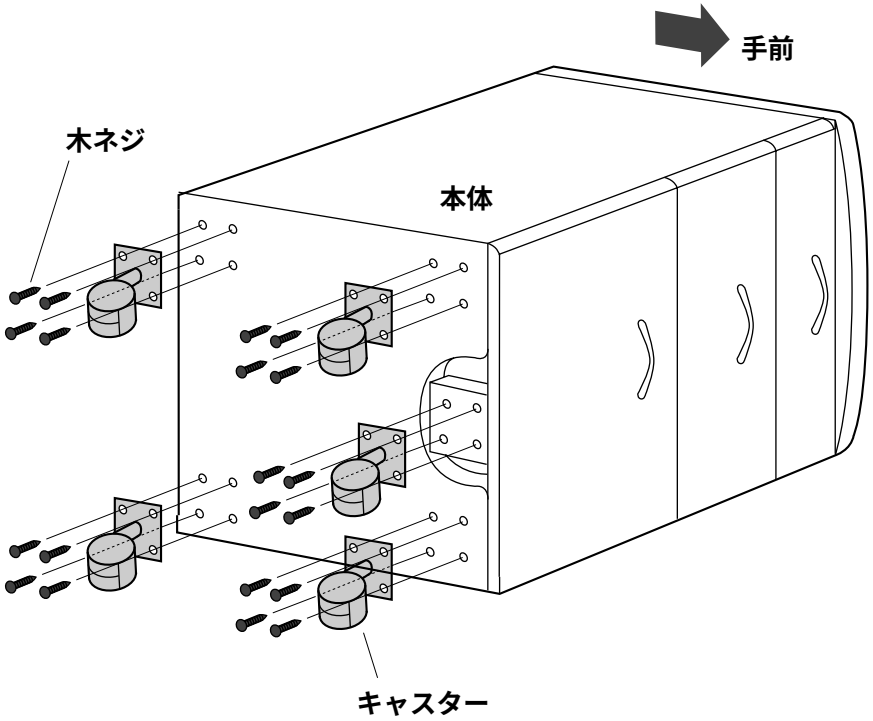


使用ボルト

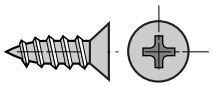

木ネジ〔4×12〕


サンワサプライ株式会社
サンワダイレクト ／〒700-0825 岡山市田町1-10-1
☎086-223-5680 (祝祭日を除く月～金 am9:00～ pm18:00)
E-mail : direct@sanwa.co.jp


製品に関するお問い合わせ
製品の品質管理には細心の注意をはらっていますが、万一、不都合な点や製品に関するお問い合わせなどございましたら、右記までお気軽にご相談下さい。

08/09/JMDaC