サブデスク（Cercleシリーズ）（100-CERDK2シリーズ）組立説明書

Ver.1.0

SANWA SUPPLY

この度は、弊社製品をお買求めいただきましてありがとうございました。
本製品は組立式になっておりますので、下記の要領で組立ててください。
パッキングケースの中には、下記の部品が入っています。

組立説明書は組立て後も大切に保管してください。

この製品を第三者に貸し出すときは、この説明書も共に貸し出し、よく読んでから使用するようご指導ください。

★用意していただくもの……
手袋（組立て時のケガ等を防ぐために着用をおすすめします）

完成図

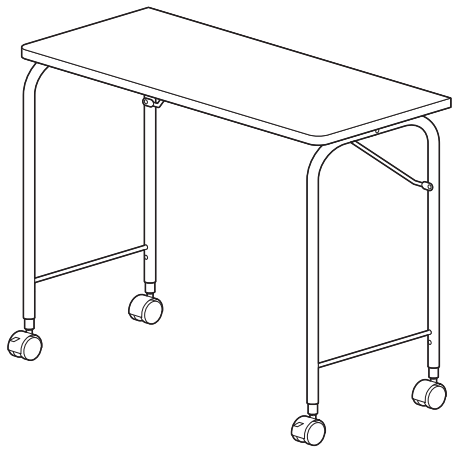

組立て部品

※部品の欠品や破損があった場合は、品番（100-CERDK2BRなど）と下記の部品番号（①～⑭）と部品名（ボルトAなど）をお知らせください。

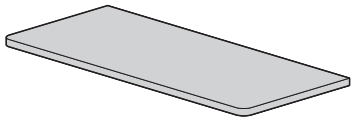

①天板×1枚

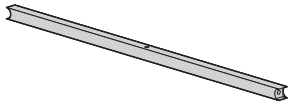

②リーンホースメント×1本

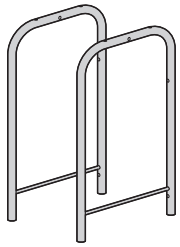

③サイドフレーム×2個

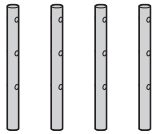

④延長フレーム×4本

⑤補強バー×2本

⑥キャスター（ストッパー付き）×2個

⑦キャスター（ストッパーなし）×2個

⑧ワッシャー×4枚

⑨スプリングワッシャー×4枚

⑩スパナ（12mm・14mm）×1個

⑪六角レンチ（4mm）×1本

使用ボルト

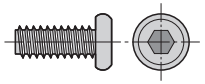

⑫ボルトA×8本〔M6×15〕

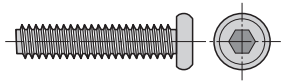

⑬ボルトB×5本〔M6×30〕

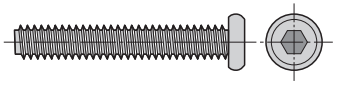

⑭ボルトC×2本〔M6×40〕

1 サイドフレームに延長フレームを取付けます。

〈高さ720mmにする場合〉

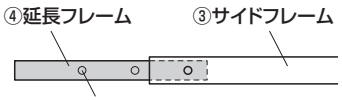

〈高さ665mmにする場合〉

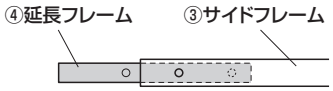

〈高さ610mmにする場合〉

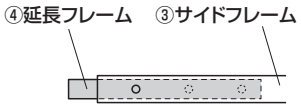

※延長フレームのボルト穴は見えません。

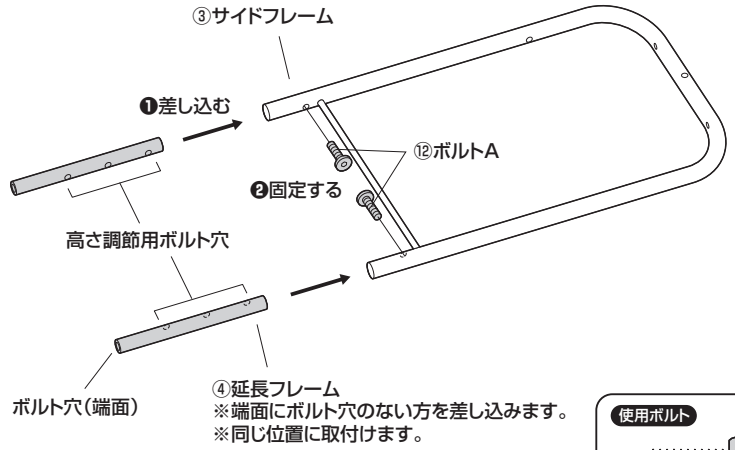

使用ボルト

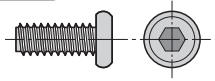

⑫ボルトA〔M6×15〕

※もう1つのサイドフレームも同様に取付けます。

2 天板にリーンホースメントを取付けます。

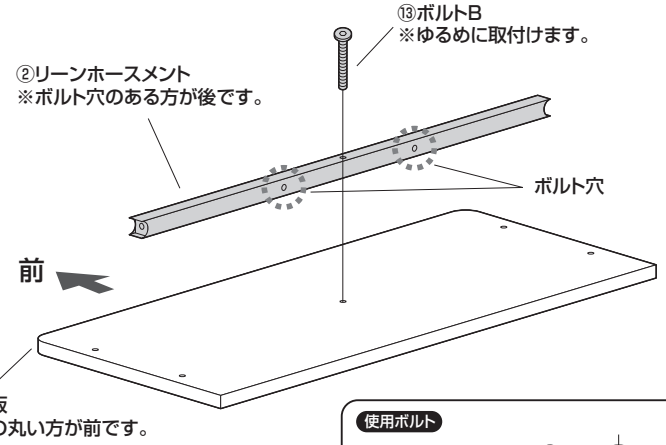

⚠注意⚠

ボルトBを使用してください。間違えてボルトCを使用すると天板を破損します。

使用ボルト

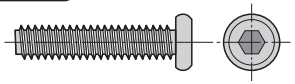

⑬ボルトB〔M6×30〕

3 サイドフレームを取付けます。

❶リーンホースメントにサイドフレームを取付けます。

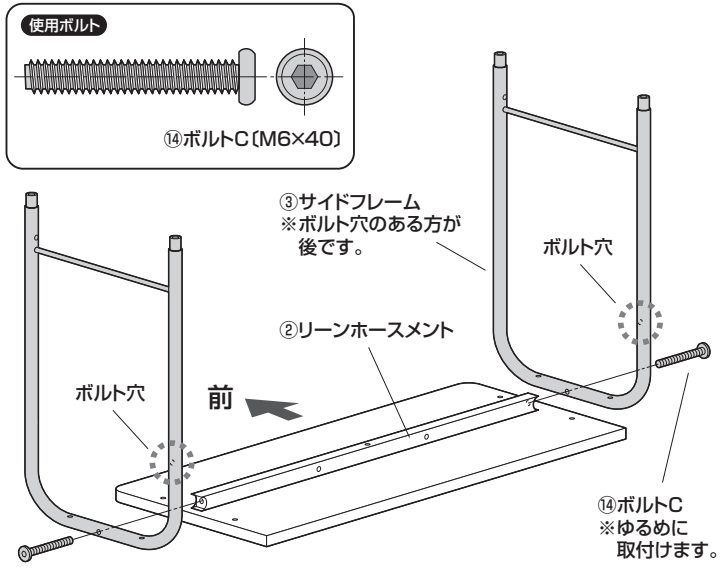

❷天板にボルトCで固定します。

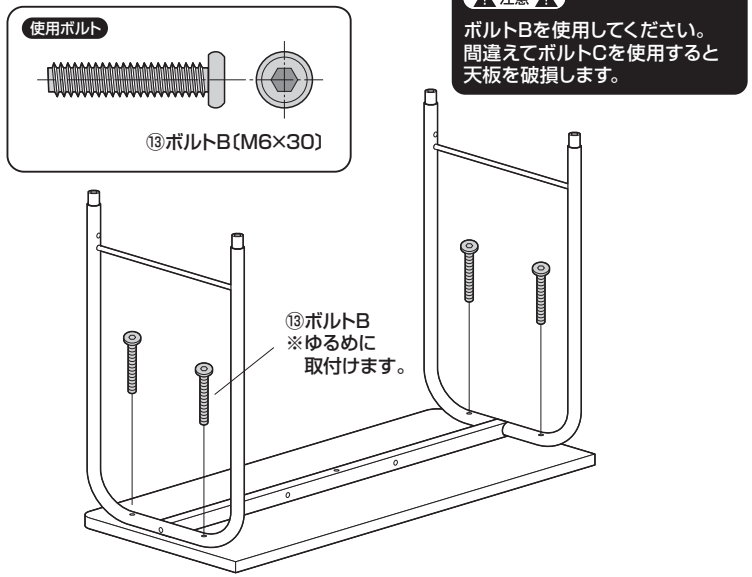

⚠注意⚠
ボルトBを使用してください。
間違えてボルトCを使用すると
天板を破損します。

4 補強バーを取付けます。

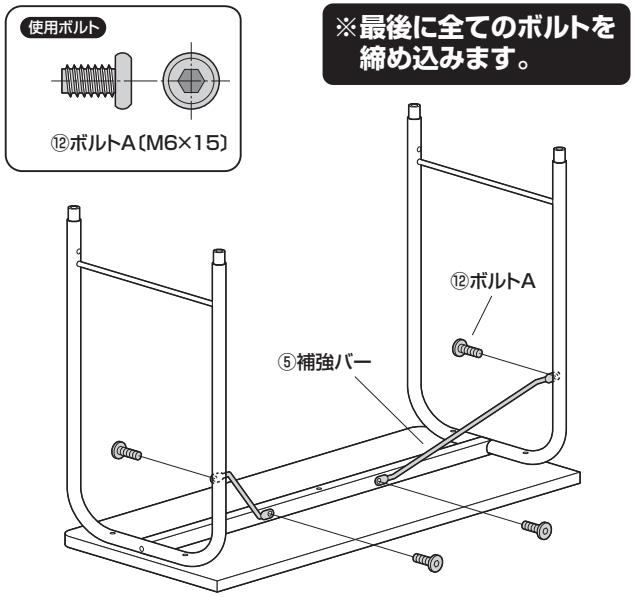

5 キャスターを取付けます。

❶キャスター（ストッパー付き）を取付けます。

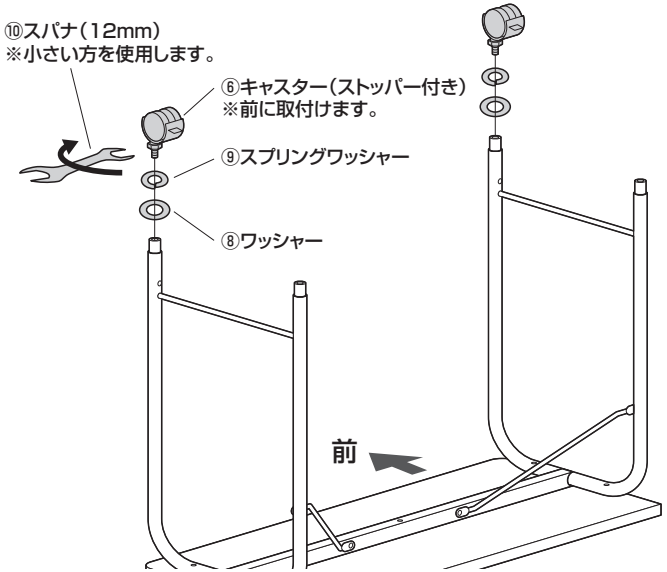

❷キャスター（ストッパーなし）を取付けます。

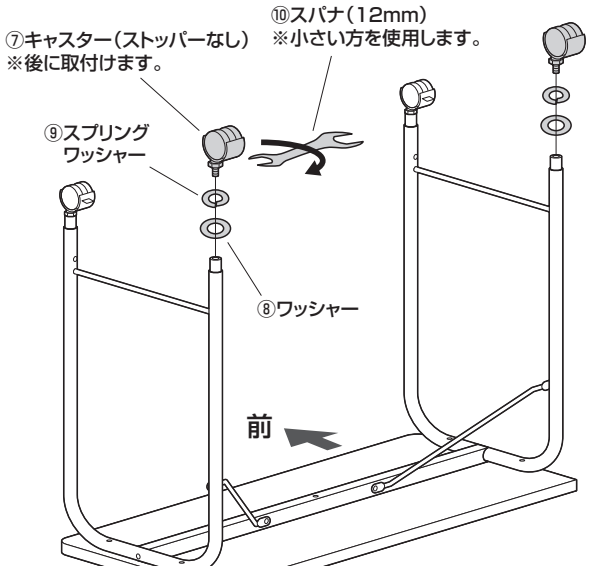

6 本体を起こして、完成です。

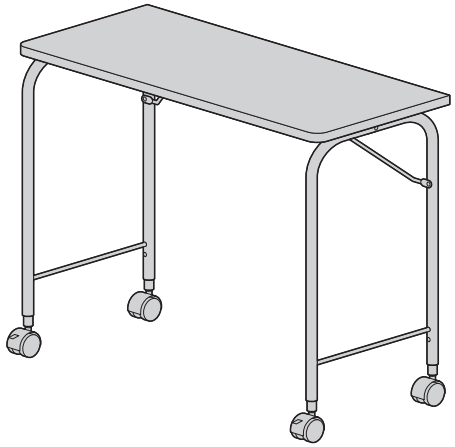

製品に関する
お問い合わせ
CC/BC/RKDaC

製品の品質管理には細心の注意をはらっていますが、万一、不都合な点や製品に関するお問い合わせなどございましたら、お買求めの販売店又は右記までお気軽にご相談下さい。

サンワサプライ株式会社
サンワダイレクト／〒700-0825 岡山県岡山市北区田町1-10-1
TEL.086-223-5680 FAX.086-235-2381