# 2in1カート(100-CART005)取扱説明書

Ver1.0

この度は、弊社製品をお買求めいただきましてありがとうございました。
本製品は組立式になっておりますので、下記の要領で組立ててください。
パッキングケースの中には、下記の部品が入っています。

**取扱説明書は組立て後も大切に保管してください。** この製品を第三者に貸し出すときは、この説明書も共に貸し出し、よく読んでから使用するようご指導ください。

## 完成図

### Ⓐ カートとして使用する場合

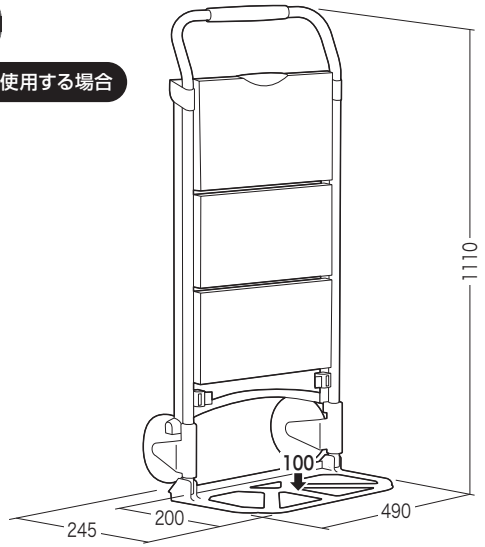


### Ⓑ 脚立として使用する場合

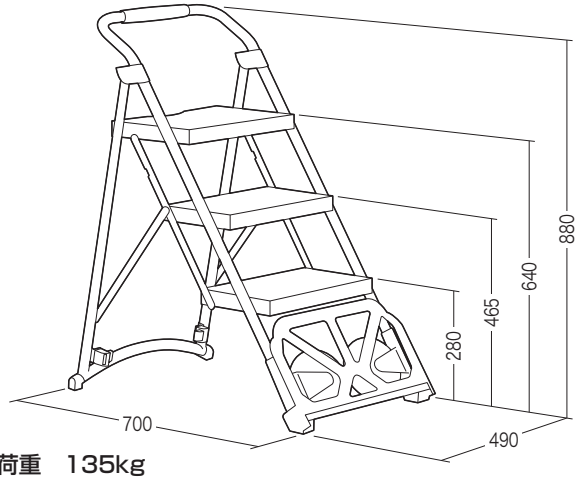


総耐荷重　135kg

### ⚠ 使用上の 注意 ⚠

- ●直射日光の当たる場所や高温、湿気及び乾燥の著しい場所を避けてください。
- ●滑りやすい床面で使用しないでください。
- ●用途以外で使用しないでください。
- ●可動部に手足などを挟まないように注意してください。
- ●著しい汚れを落とす場合は、薄めた中性洗剤を使用してください。
- ●各調整ボルト、ネジ、ビスなどを含むパーツ類が1つでも紛失、破損、消耗した場合は、純正部品による修理が完了するまで使用しないでください。

※以上の注意に従ってご使用いただかない場合、大きな事故につながる危険がありますので、必ず守ってください。

## Ⓐ カートとして使用する場合

### 1 荷台を開きます。

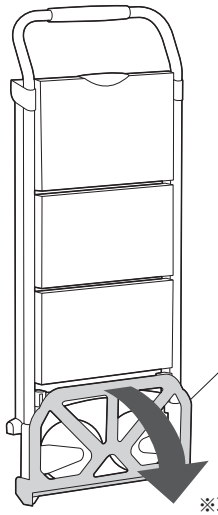


※車輪が連動して開きます。

### 2 荷台と車輪が完全に開いたら、完成です。

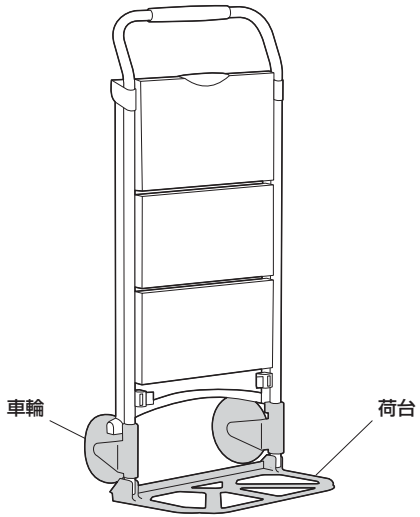


## 折りたたみ方法

**※手や指を挟まないようにご注意ください。**

❶本体を前に倒します。
＜横から見た図＞

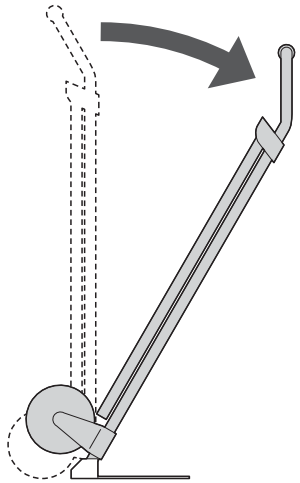

❷本体を元に戻します。
＜横から見た図＞

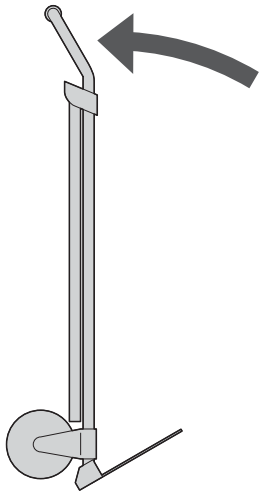

❸荷台をたたみます。
＜横から見た図＞

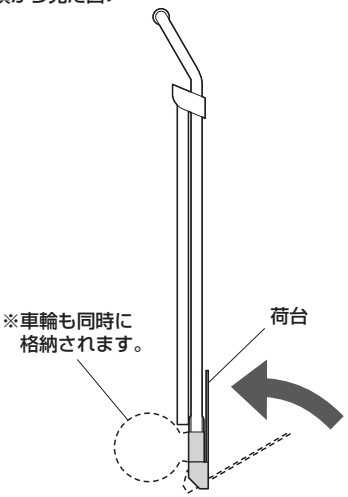

## Ⓑ 脚立として使用する場合

### ① ストッパーを外します。

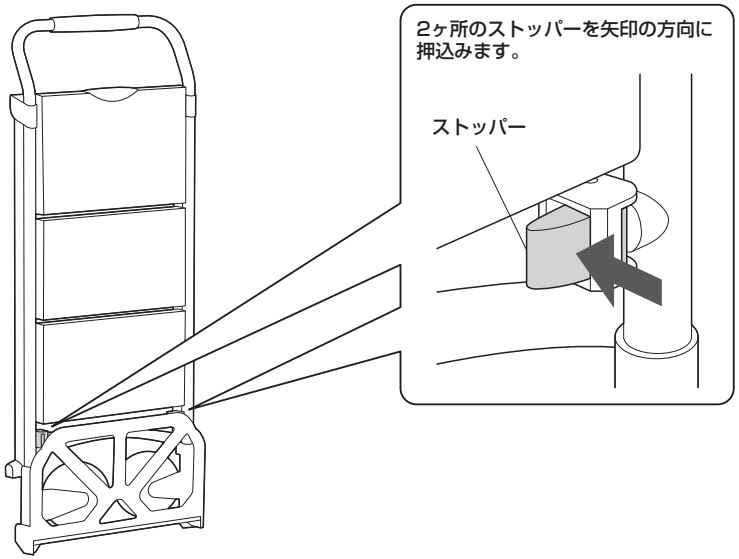


### ② 脚フレームを開いて上段のステップを押込んだら、完成です。

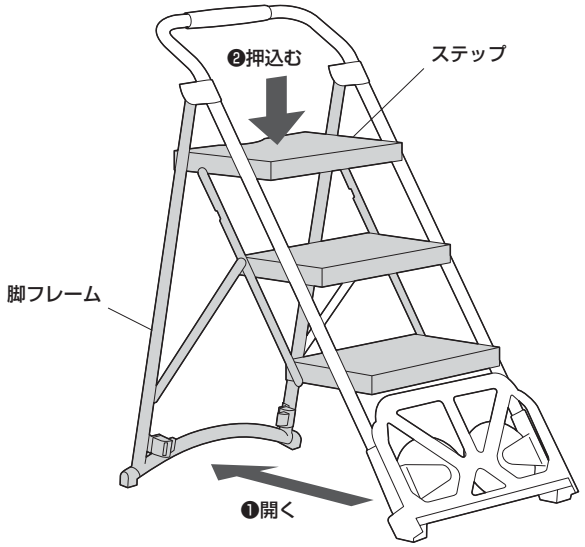


### 折りたたみ方法

**※手や指を挟まないようにご注意ください。**

❶ステップのロックを外して持ち上げます。

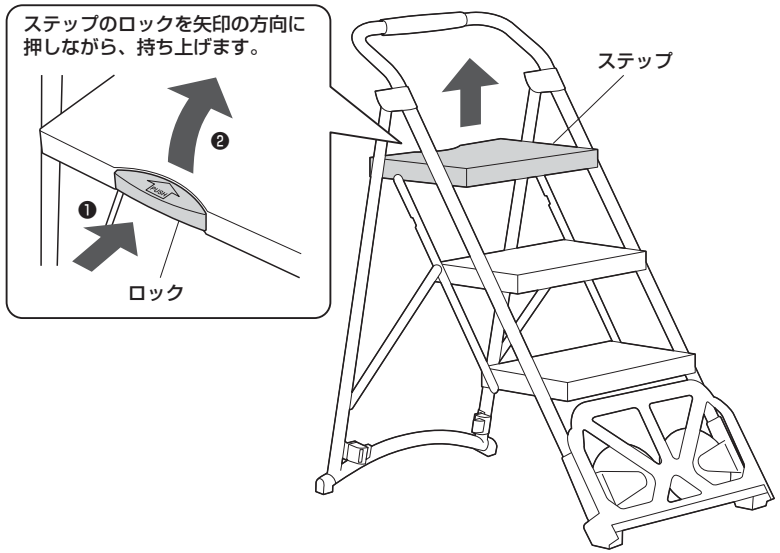


❷ストッパーがカチッと音がするまで脚フレームを閉じます。

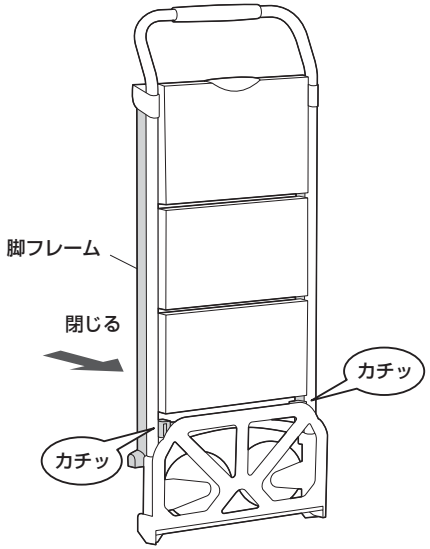


### 使用上のご注意

脚立として使用する場合は、荷台を開かないでください。

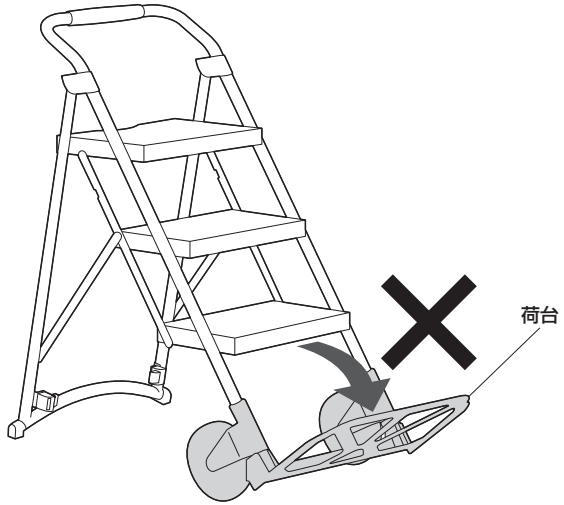


製品に関する
お問い合わせ
BH/BC/RKDaC

製品の品質管理には細心の注意をはらっていますが、万一、不都合な点や製品に関するお問い合わせなどございましたら、お買求めの販売店又は右記までお気軽にご相談下さい。


サンワサプライ株式会社
サンワダイレクト ／〒700-0825 岡山県岡山市北区田町1-10-1
TEL.086-223-5680 FAX.086-235-2381