# ストレイジ（WT-ST）組立説明書

この度は、弊社製品をお買求めいただきましてありがとうございました。
このストレイジは組立式になっておりますので、下記の要領で組み立ててください。
パッキングケースの中には、下記の部品が入っています。

★用意していただくもの・・・・・
手袋（組み立て時のケガ等を防ぐために必ず着用してください。）
プラスドライバー

## 完成図

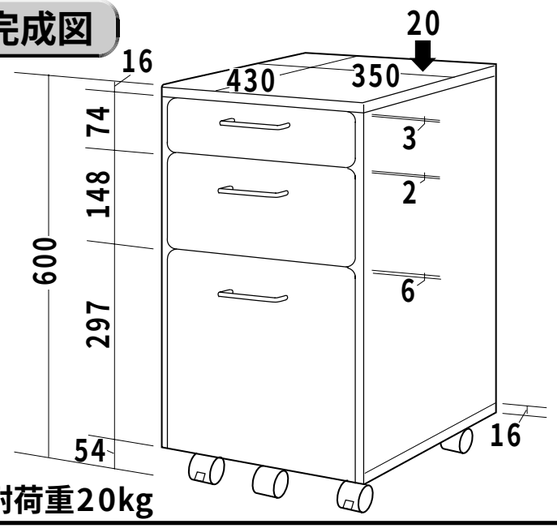


総耐荷重20kg

## 組立て部品

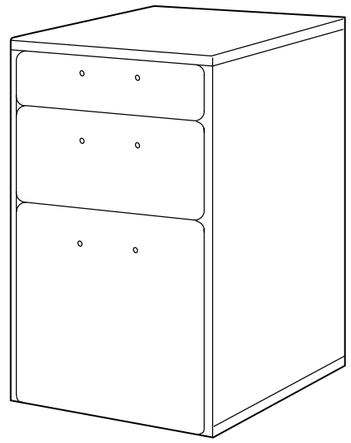

ストレイジ本体×1個

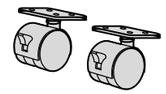

留め金付きキャスター×2個
（ストッパー付き）

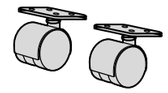

留め金付きキャスター×2個
（ストッパー無し）

キャスター×1個

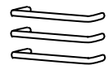

取っ手×3個

スパナ×1個

使用ボルト・ナット

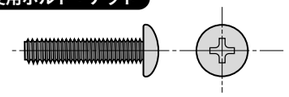

プラスボルト×**6本**〔M4×20〕

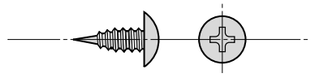

タッピングネジ×**16本**〔M4×12〕

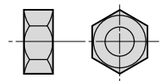

ナット×**1個**

## 1 ストレイジ本体を裏返し、留め金付きキャスターとキャスターをそれぞれ取り付けます。

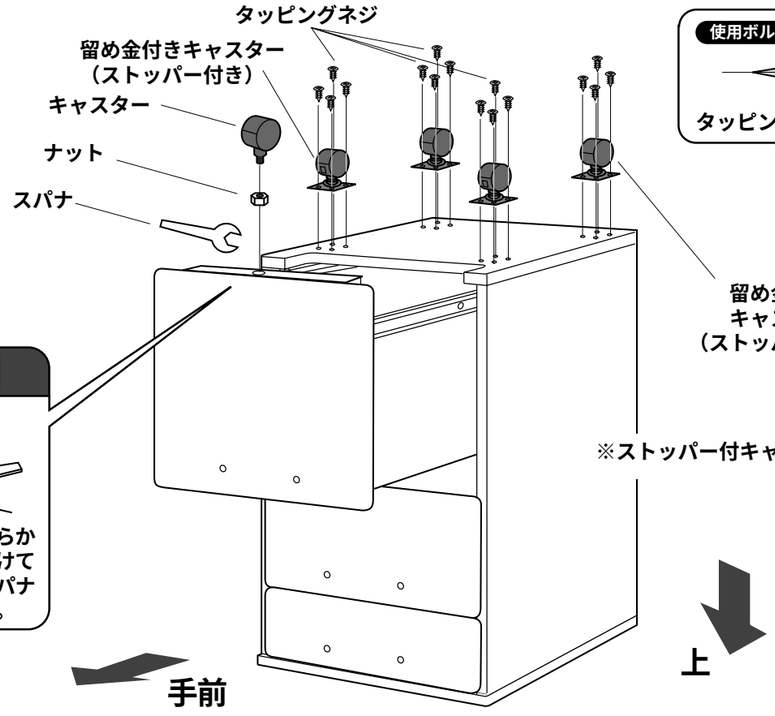


使用ボルト

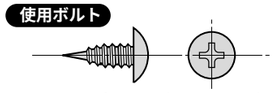

タッピングネジ〔M4×12〕

※ストッパー付キャスターが手前です。

### 拡大図

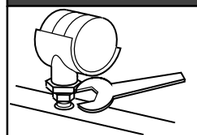

キャスターはあらかじめ手で取り付けておき、最後にスパナで締め付けます。

## 2 ストレイジを起こし、3種のひきだしそれぞれに取っ手を取り付けて完成です。

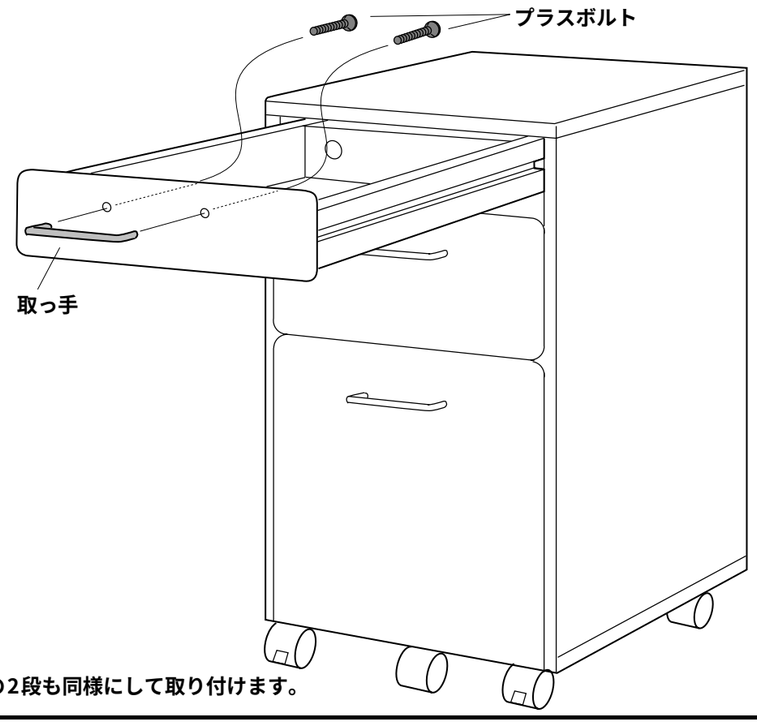


使用ボルト

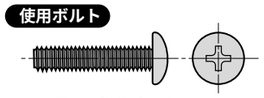

プラスボルト〔M4×20〕

※下の2段も同様にして取り付けます。

製品に関するお問い合わせ
製品の品質管理には細心の注意をはらっていますが、万一、不都合な点や製品に関するお問い合わせなどございましたら、お買求めの販売店又は右記までお気軽にご相談下さい。

02/12/YDNT


サンワサプライ株式会社
岡山サンワサプライセンター ／〒700−0825 岡山市田町1−10−1
☎086-223-3311 FAX086-223-5123
東京サンワサプライセンター ／〒140−8566 東京都品川区南大井6−5−8
☎03-5763-0011 FAX03-5763-0033