キーボードスライダー使用上の注意

キーボードスライダーを引き出して使用する際、下記の点にご注意ください。

① キーボードスライダーを手前に引き出します。

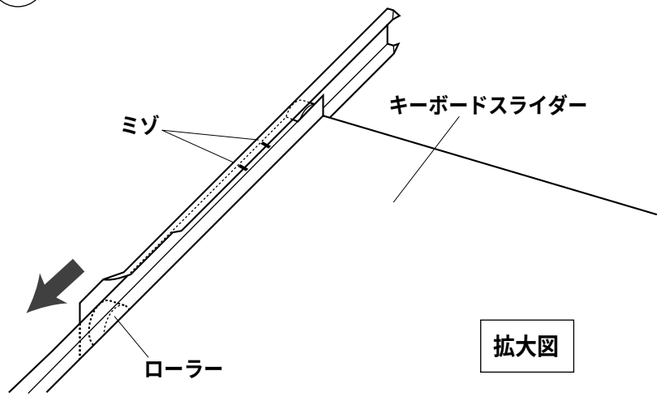

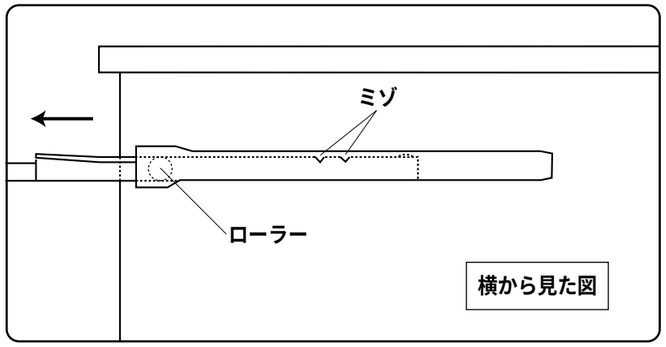

② 本体側のローラーを、キーボードスライダー側のミゾへ引っかけます。

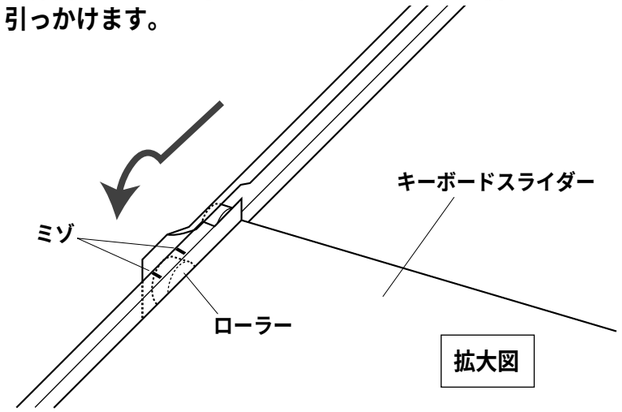

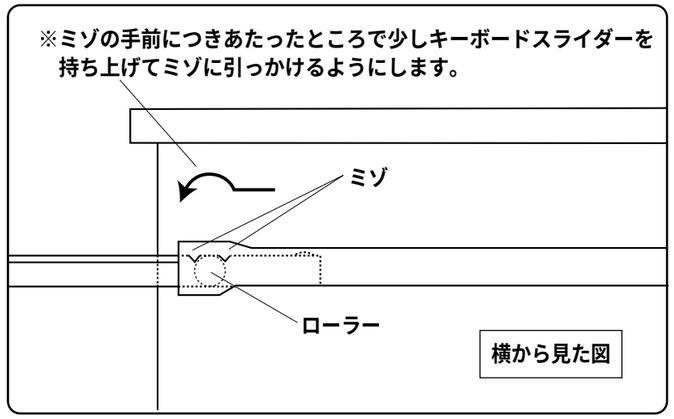

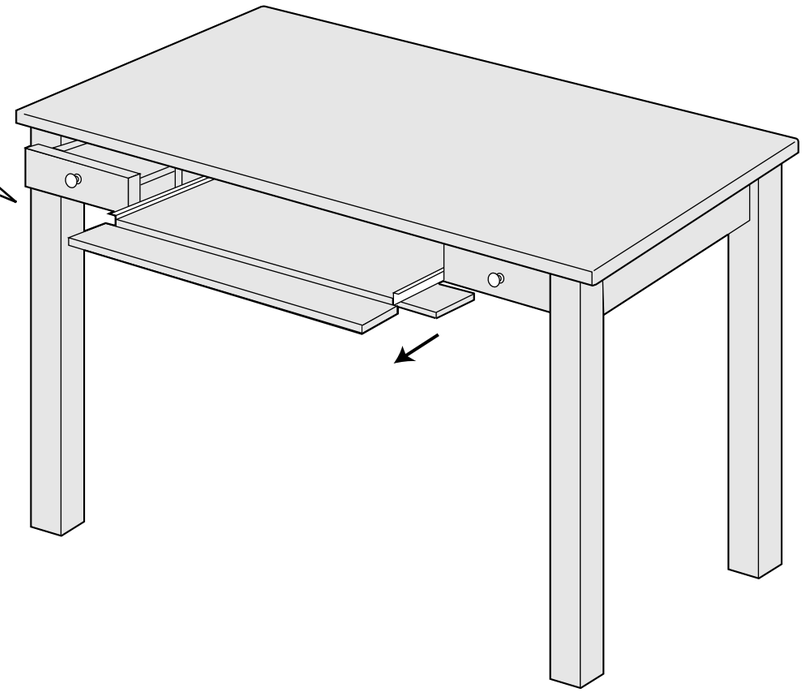

⚠ 注意 ⚠
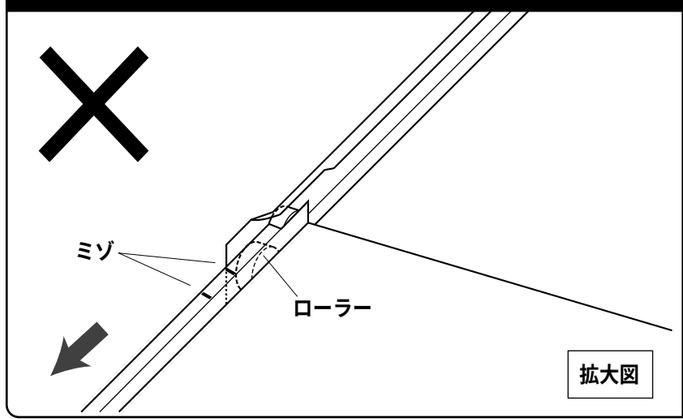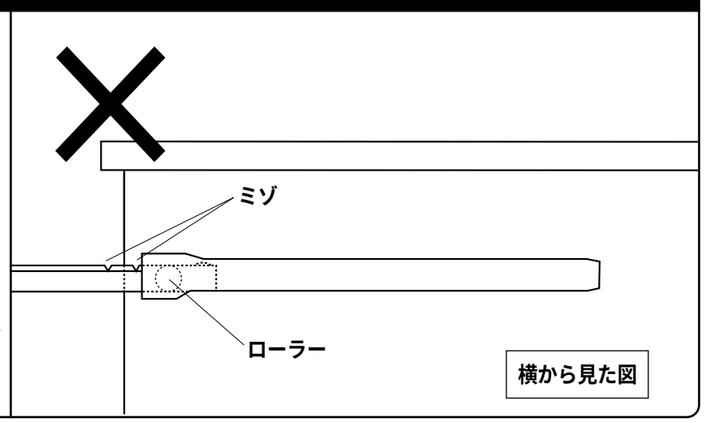
キーボードスライダーを勢い良く引き出し、本体側のローラーがキーボードスライダー側のミゾをこえてしまうと、キーボードスライダーが外れてしまうので注意してください。