パソコンデスク（WT-01）組立説明書

SANWA SUPPLY

この度は、弊社製品をお買求めいただきましてありがとうございました。
このデスクは組立式になっておりますので、下記の要領で組み立ててください。
パッキングケースの中には、下記の部品が入っています。

★用意していただくもの・・・・・プラスドライバー、マイナスドライバー
手袋（組み立て時のケガ等を防ぐために必ず着用してください。）

完成図

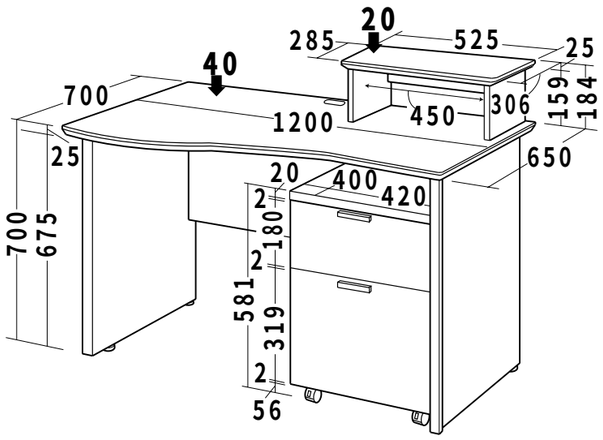

総耐荷重60Kg

引き出し有効寸法
上段:W330×D326×H131mm
下段:W330×D326×H260mm

組立て部品

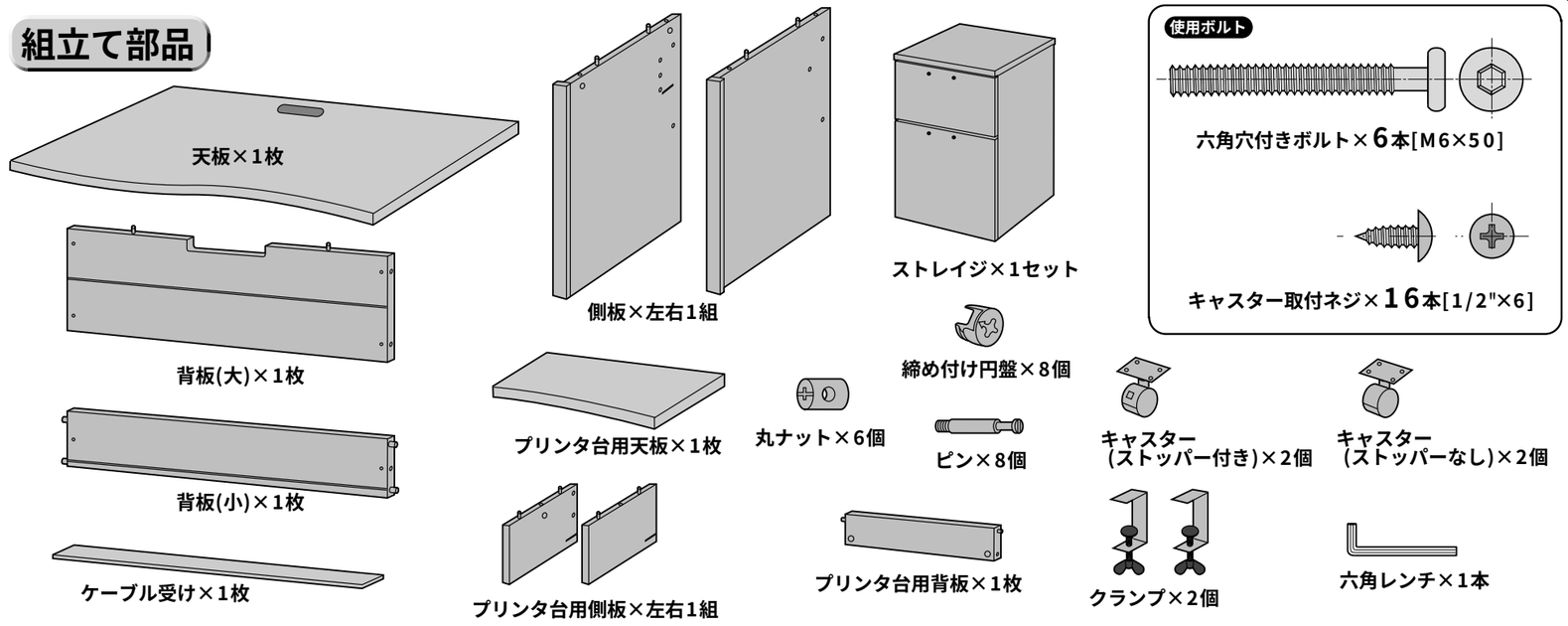

1 天板にピンをを取り付けます。

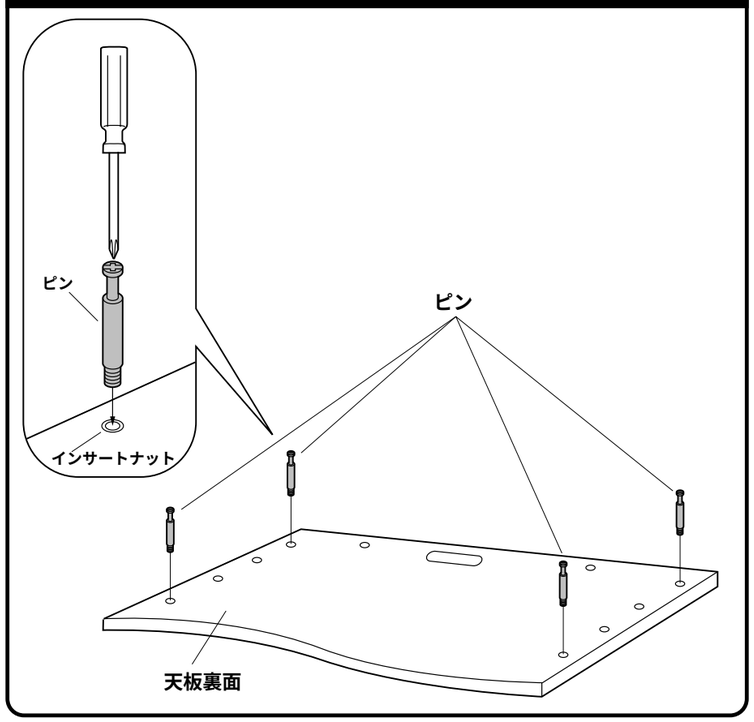

2 天板に側板を取り付けます。

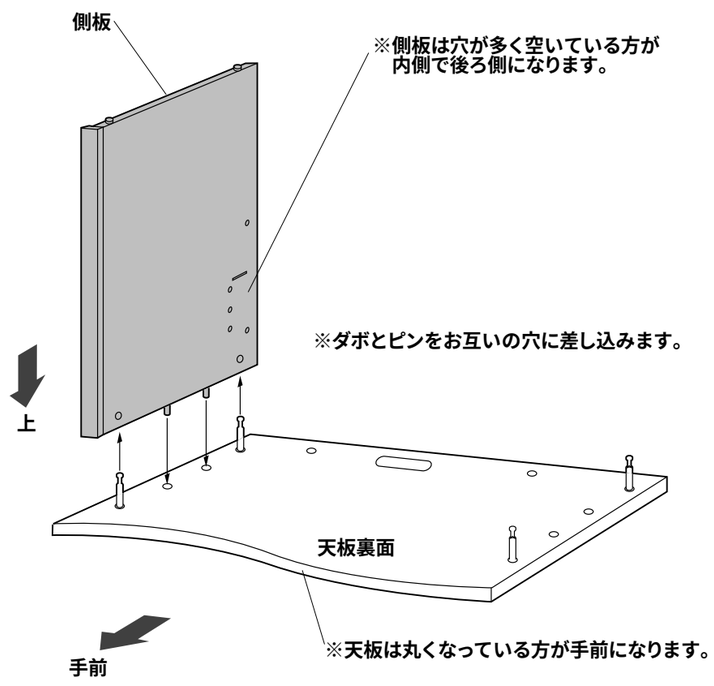

3 側板に背板(小)を取り付けます。

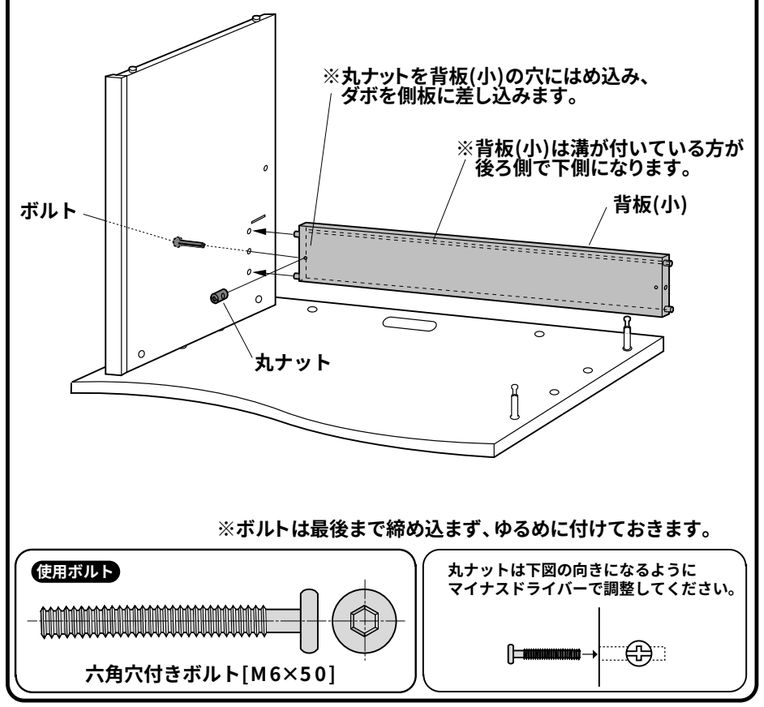

※ボルトは最後まで締め込まず、ゆるめに付けておきます。

4 ケーブル受けを取り付けます。

※ケーブル受けを溝に差し込みます。

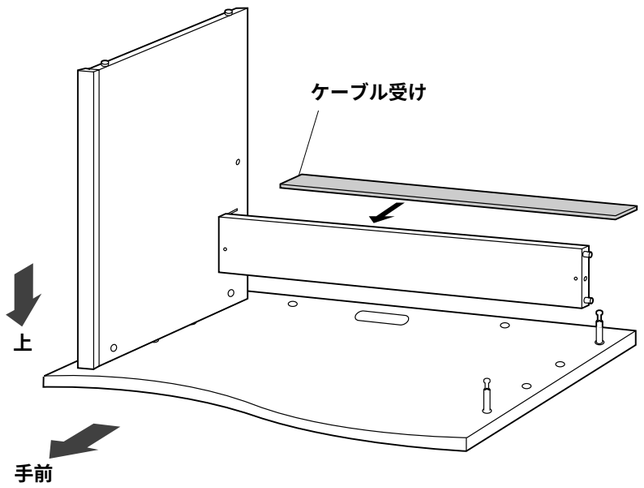

5 もう片方の側板を取り付けます。

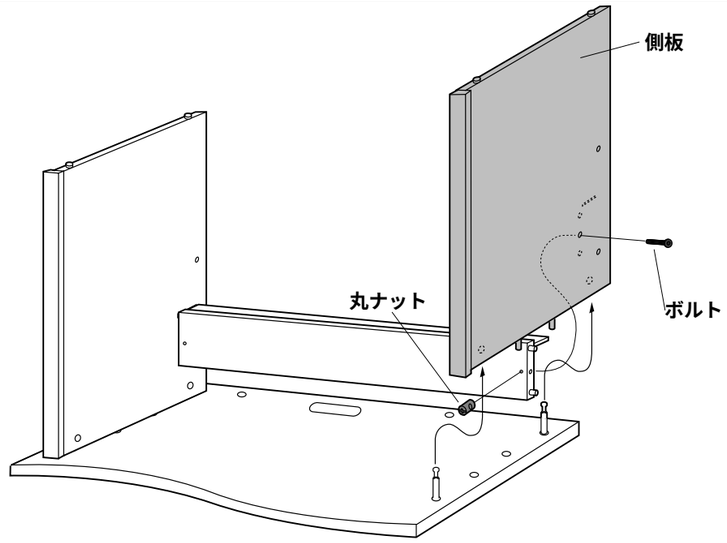

使用ボルト

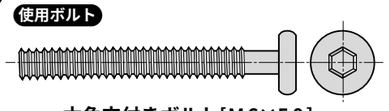

六角穴付きボルト[M6×50]

※ピン、ダボをそれぞれお互いの穴に差し込みます。側板をななめから入れると差し込みやすいです。

6 締め付け円盤とゆるめに付けておいたボルトを締め込みます。

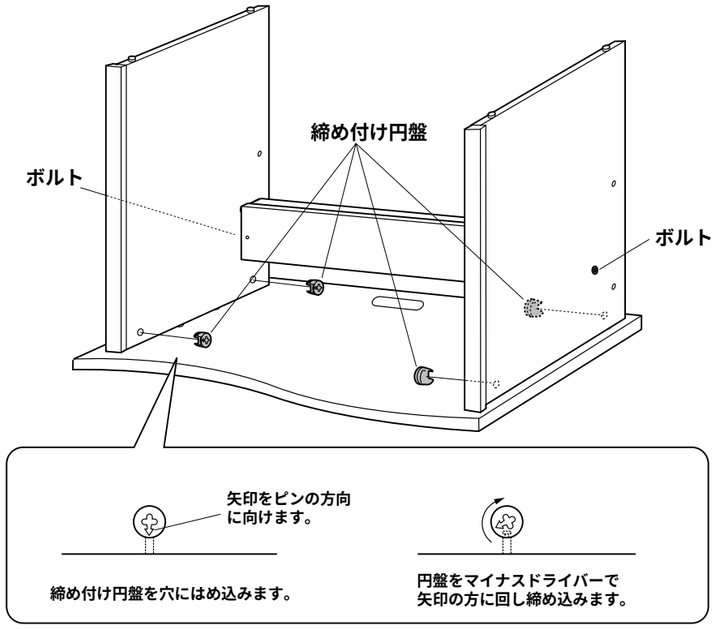

7 背板(大)を取り付けて、デスク部の完成です。

※丸ナットを背板(大)にはめ込んだ後、ケーブル受けが溝にはまる様に差し込み、ボルトを締め込みます。

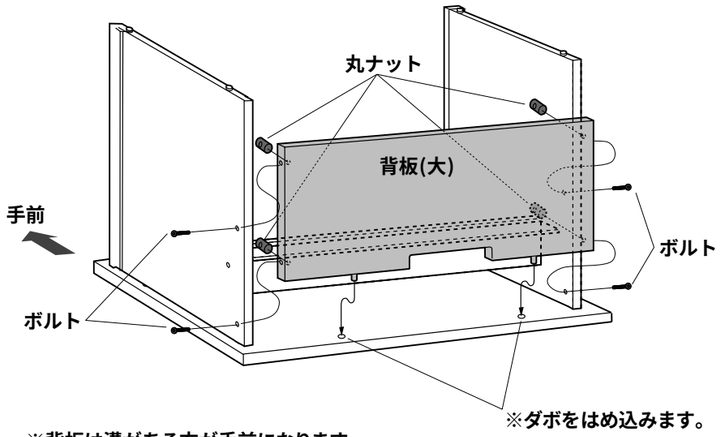

※背板は溝がある方が手前になります。

使用ボルト

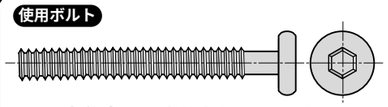

六角穴付きボルト[M6×50]

8 ストレイジにキャスターを取り付けます。

※引き出しがある方が手前になります。

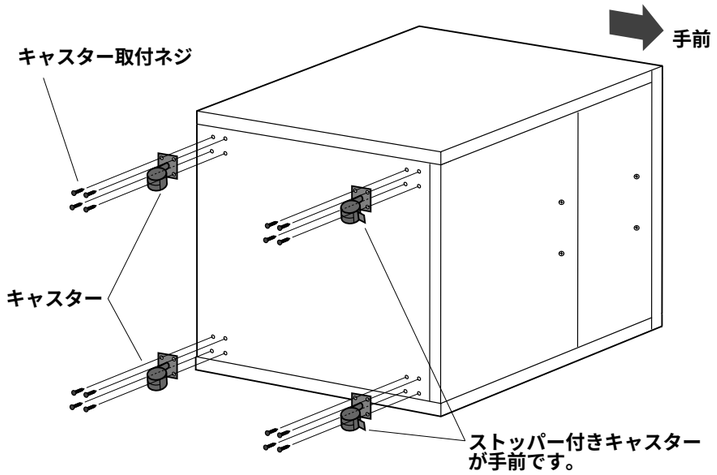

使用ボルト

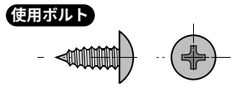

キャスター取付ネジ[1/2"×6]

9 引き出しの取っ手を付け直して、ストレイジ部の完成です。

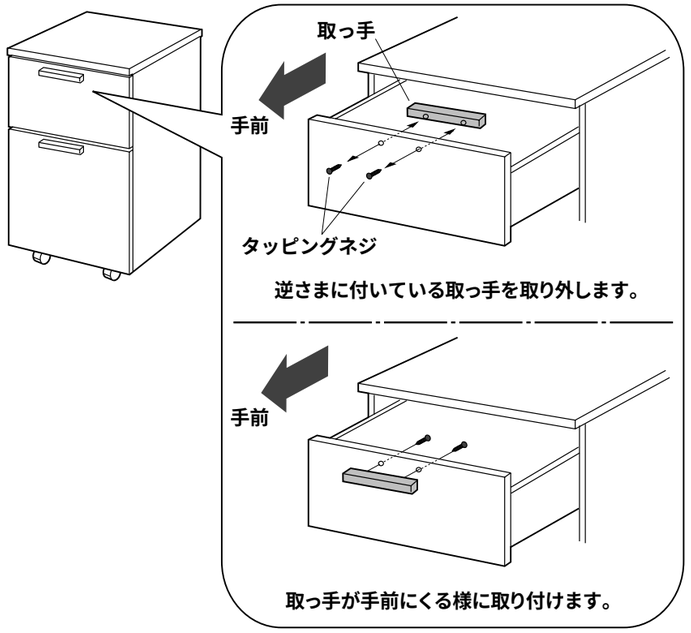

※同様にして下の引き出しの取っ手も付け直します。

10 プリンタ台用天板とプリンタ台用側板にピンを取り付けます。

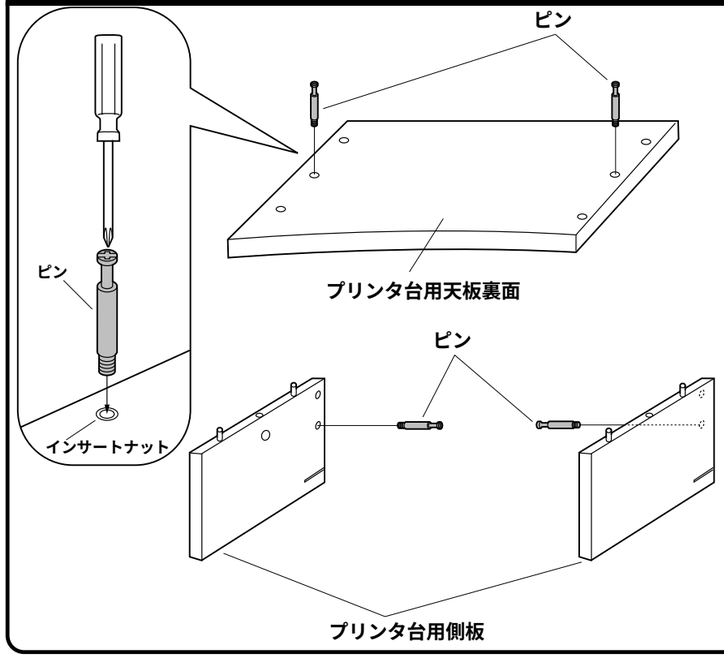

11 プリンタ台用側板にプリンタ台用背板を取り付けます。

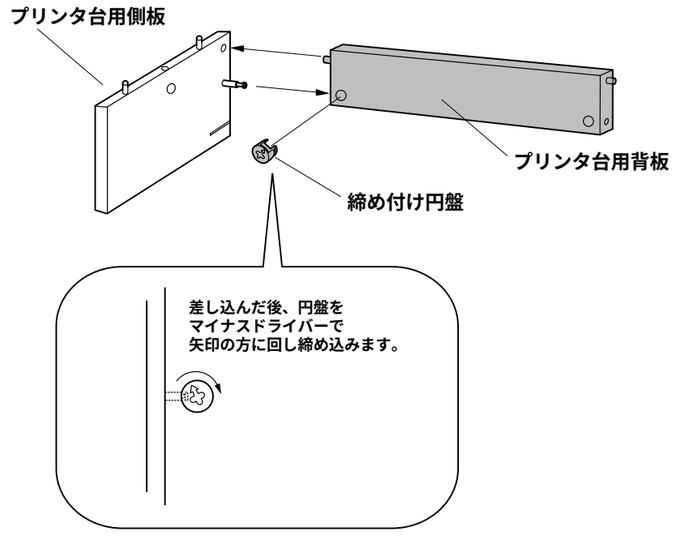

※同様にして反対側も取り付けます。

12 プリンタ台用天板を取り付けます。

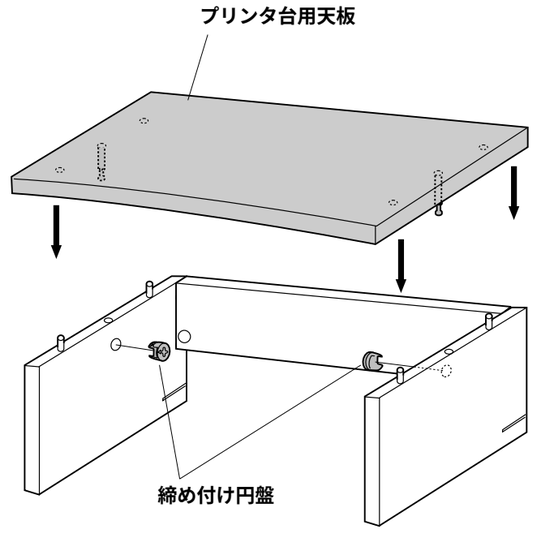

※ピンとダボを穴に差し込み、締め付け円盤を締め込みます。

13 デスク部にプリンタ台を取り付けて全て完成です。

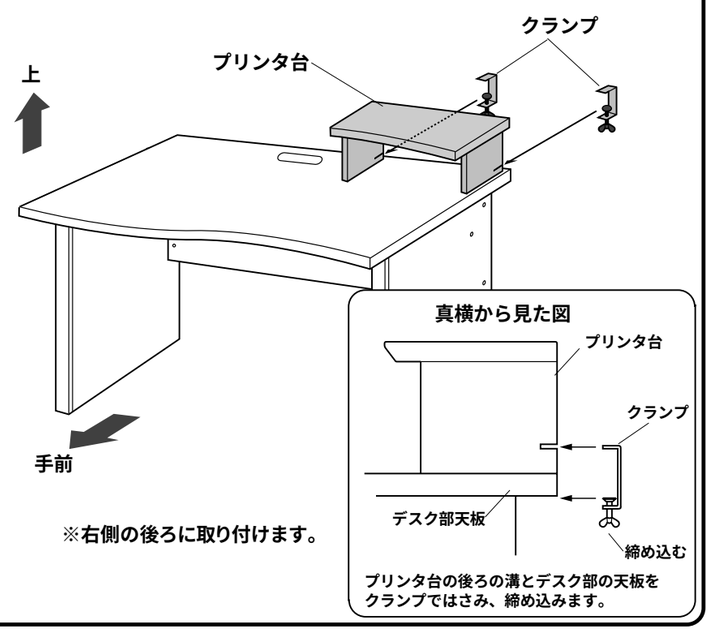

※右側の後ろに取り付けます。

製品に関する お問い合わせ

製品の品質管理には細心の注意をはらっていますが、万一、不都合な点や製品に関するお問い合わせなどございましたら、お買求めの販売店又は右記までお気軽にご相談下さい。

01/11/JMNT

サンワサプライ株式会社

岡山サンワサプライセンター ／〒700−0825 岡山市田町1−10−1
☎086-223-3311 FAX086-223-5123

東京サンワサプライセンター ／〒140−8566 東京都品川区南大井6−5−8
☎03-5763-0011 FAX03-5763-0033