複合機ワゴン(WG-60N)組立説明書

Ver1.0

この度は、弊社製品をお買求めいただきましてありがとうございました。
この複合機ワゴンは組立式になっておりますので、下記の要領で組立ててください。
パッキングケースの中には、下記の部品が入っています。

組立説明書は組立て後も大切に保管してください。

この製品を第三者に貸し出すときは、この説明書も共に貸し出し、よく読んでから使用するようご指導ください。

★用意していただくもの・・・・・
手袋（組立て時のケガ等を防ぐために必ず着用してください）
プラスドライバー

完成図

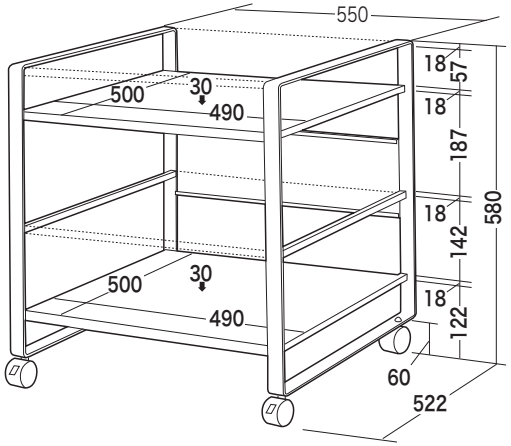

総耐荷重60kg

組立て部品

※部品の欠品や破損があった場合は、品番（WG-60N）と下記の部品番号（①～⑨）と部品名（サイドフレームなど）をお知らせください。

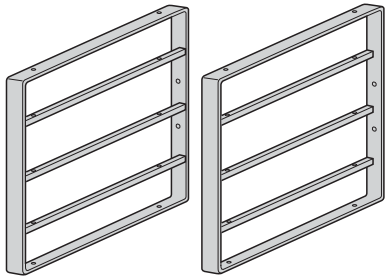

①サイドフレーム(左) ×1個　②サイドフレーム(右) ×1個

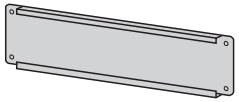

④バックパネル×1枚

⑤ナット ×4個

⑥キャスター (ストッパー付き) ×2個

⑦キャスター (ストッパーなし) ×2個

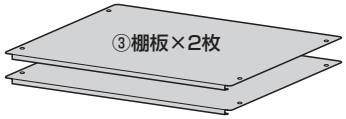

③棚板×2枚

⑨スパナ×2個

使用ボルト

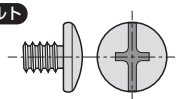

⑧ボルト×12本〔1/4"×7〕

1 サイドフレームにキャスターを取付けます。

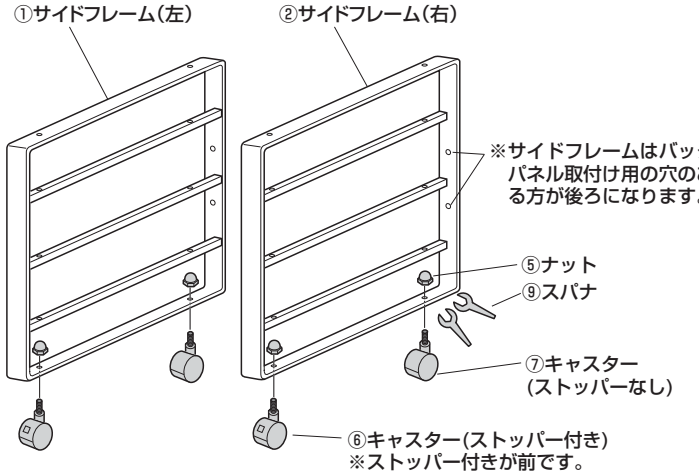

2 サイドフレームにバックパネルを取付けます。

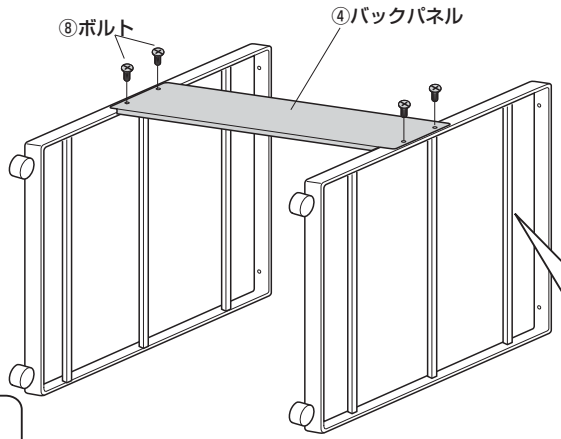

使用ボルト

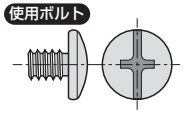

⑧ボルト〔1/4"×7〕

上から見た図

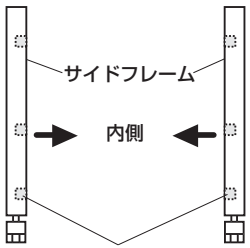

※パイプが内側です。

3 棚板を取付けて完成です。

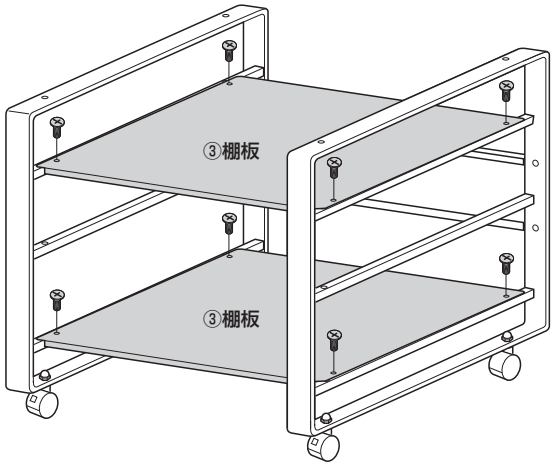

使用ボルト

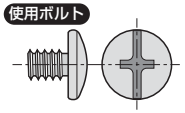

⑧ボルト〔1/4"×7〕

※任意の高さにボルトで取付けます。

サンワサプライ株式会社
岡山サプライセンター／〒700-0825 岡山県岡山市北区田町1-10-1
TEL.086-223-3311 FAX.086-223-5123
東京サプライセンター／〒140-8566 東京都品川区南大井6-5-8
TEL.03-5763-0011 FAX.03-5763-0033
https://www.sanwa.co.jp/

製品に関するお問い合わせ
製品の品質管理には細心の注意をはらっていますが、万一、不都合な点や製品に関するお問い合わせなどございましたら、お買求めの販売店又は右記までお気軽にご相談下さい。
BH/BA/RKDaT