ファイルワゴン(WG-50)組立説明書

この度は、弊社製品をお買求めいただきましてありがとうございました。
このワゴンは組立式になっておりますので、下記の要領で組み立ててくご使用ださい。
パッキングケースの中には、下記の部品が入っています。

★用意していただくもの……プラスドライバー、
手袋(組み立て時のケガ等を防ぐために必ず着用してください。)

完成図

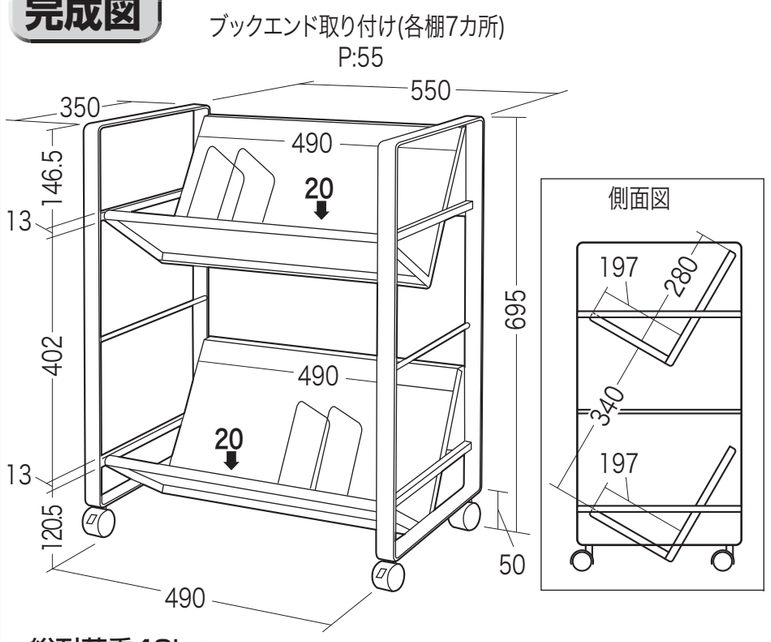

総耐荷重40kg

組立て部品

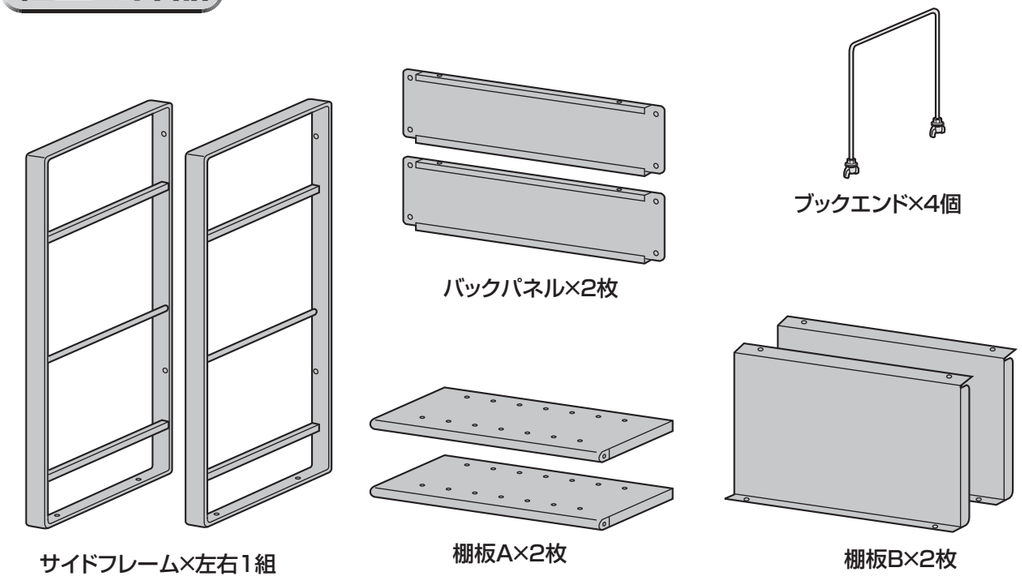

使用ボルト

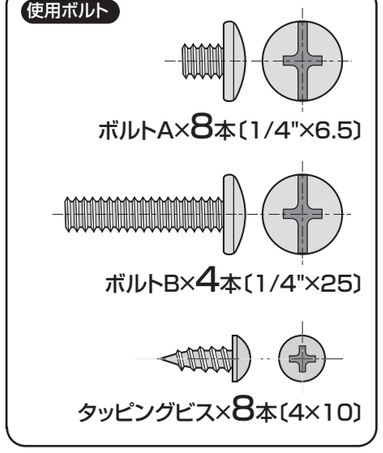

1 サイドフレームにキャスターを取付けます。

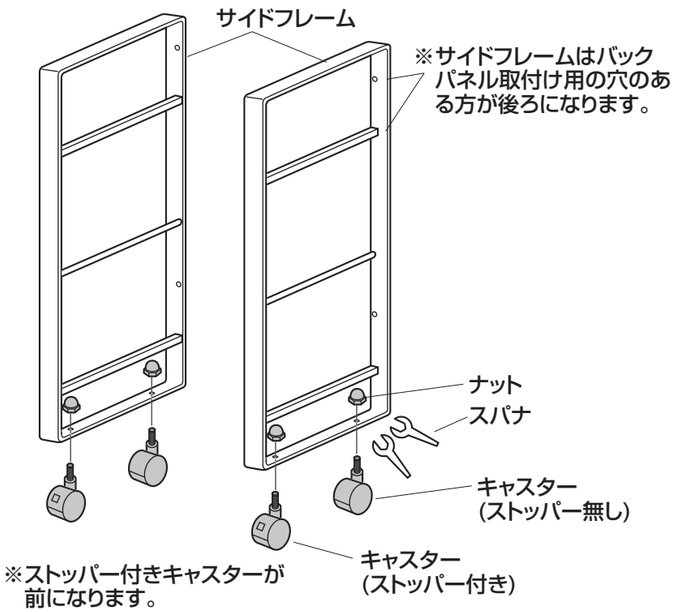

2 サイドフレームにバックパネルを取付けます。

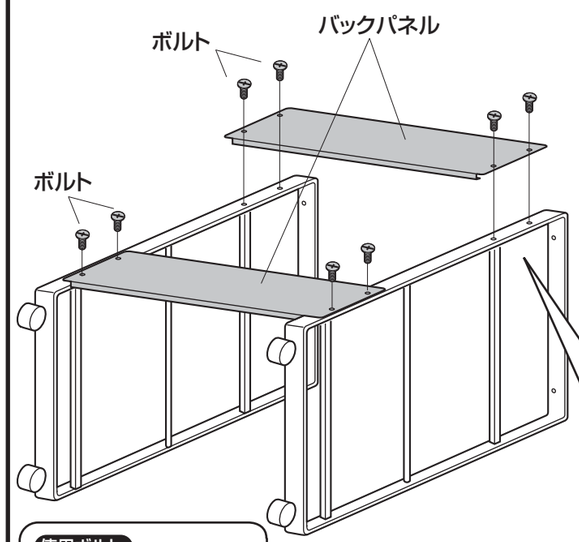

※バックパネルは棚板固定用穴のある方が上になります。

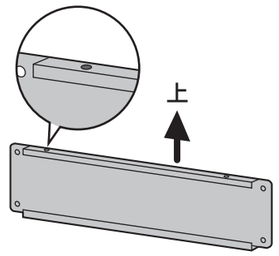

上から見た図

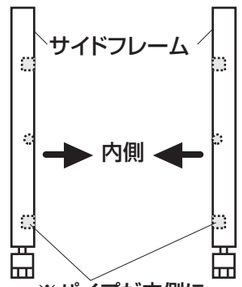

※パイプが内側になります。

使用ボルト

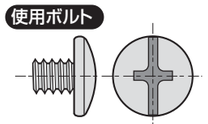

ボルト〔1/4"×6.5〕

3 棚板を組み立てます。

※棚板Aと棚板Bをタッピングビスで連結します。

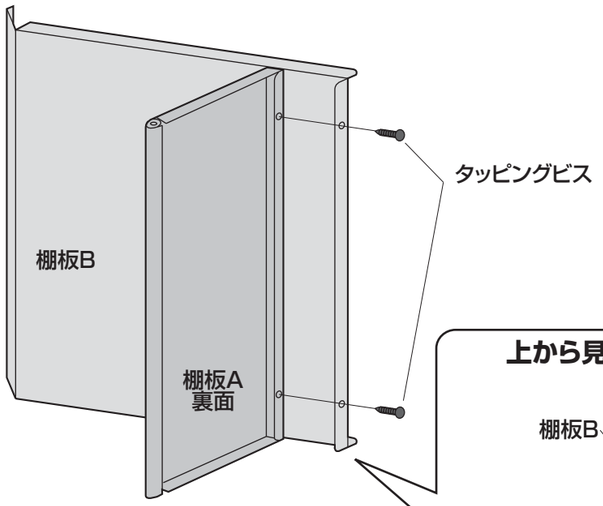

上から見た図

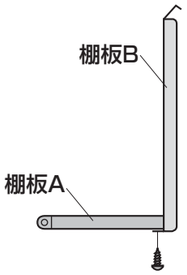

※L字型に連結します。

※同様にもう一組も連結します。

使用ボルト

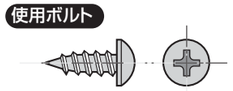

タッピングビス〔4×10〕

4 棚板2枚を取付けます。

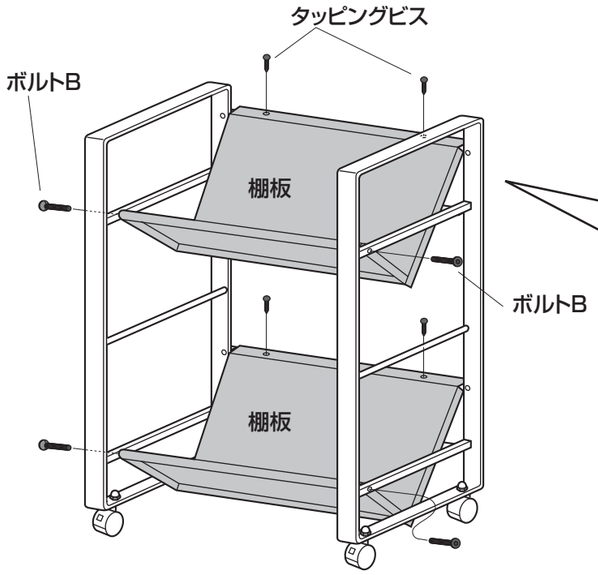

① 棚板の上部をバックパネルに引っ掛けます。

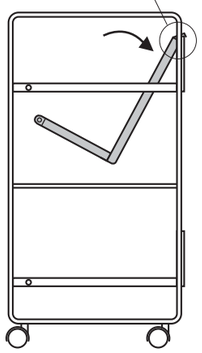

横から見た図

② ボルトBで前側を固定します。

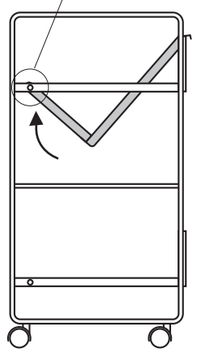

横から見た図

③ タッピングビスで上部を固定します。

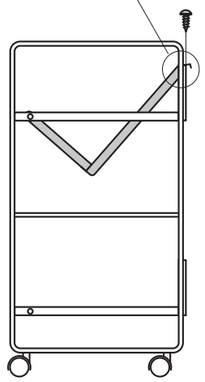

横から見た図

使用ボルト

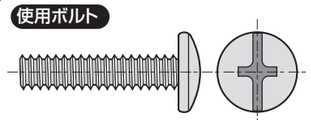

ボルトB〔1/4"×25〕

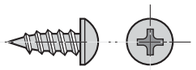

タッピングビス〔4×10〕

5 棚板にブックエンド4個を取付けて完成です。

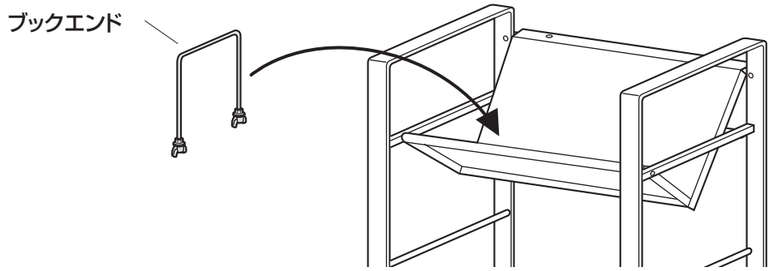

① ブックエンド下部の蝶ナットを外します。

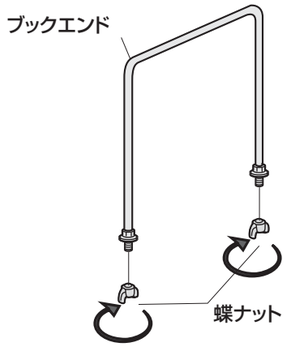

② 棚板にある穴の任意の位置にブックエンドをはめ、下から蝶ナットで固定します。

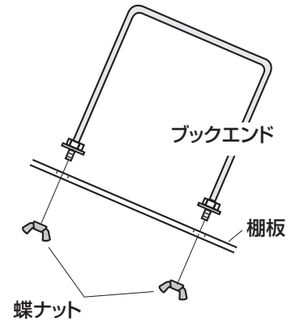

製品に関するお問い合わせ
12/09/JMDaT

製品の品質管理には細心の注意をはらっていますが、万一、不都合な点や製品に関するお問い合わせなどございましたら、お買求めの販売店又は右記までお気軽にご相談下さい。

サンワサプライ株式会社

岡山サプライセンター／〒700-0825 岡山県岡山市北区田町1-10-1
TEL.086-223-3311 FAX.086-223-5123
東京サプライセンター／〒140-8566 東京都品川区南大井6-5-8
TEL.03-5763-0011 FAX.03-5763-0033

http://www.sanwa.co.jp/