ファイルワゴン（WG-40）組立説明書

この度は、弊社製品をお買求めいただきましてありがとうございました。
このワゴンは組立式になっておりますので、下記の要領で組み立ててくご使用ださい。
パッキングケースの中には、下記の部品が入っています。

★用意していただくもの・・・・・プラスドライバー、
手袋（組み立て時のケガ等を防ぐために必ず着用してください。）

完成図

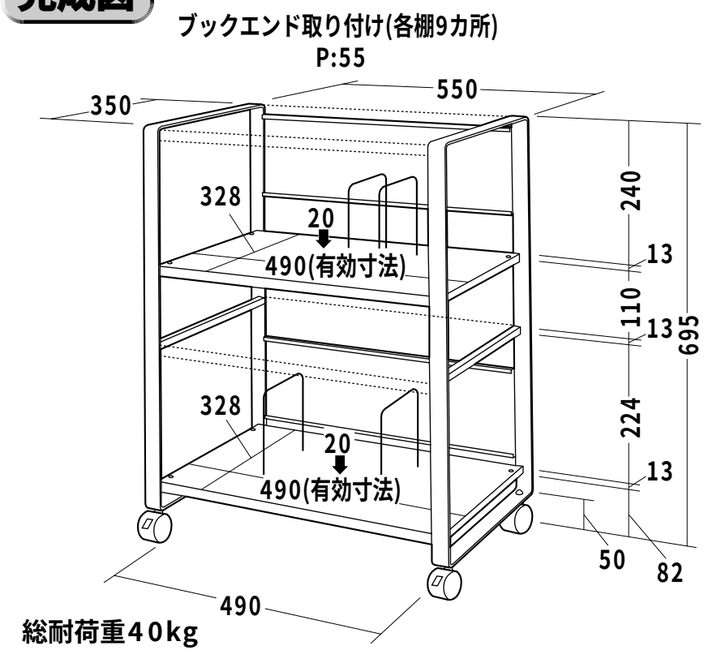

総耐荷重40kg

組立て部品

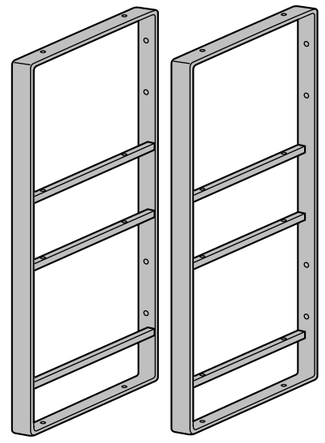

サイドフレーム×左右1組

スパナ×2個

ナット×4個

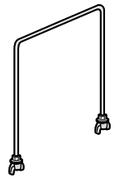

ブックエンド×4個

キャスター
(ストッパー付き)×2個

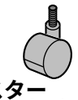

キャスター
(ストッパー無し)×2個

使用ボルト

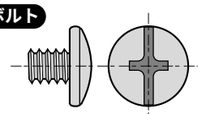

ボルト×16本〔1/4"×6.5〕

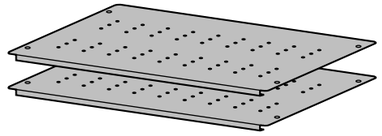

棚板×2枚

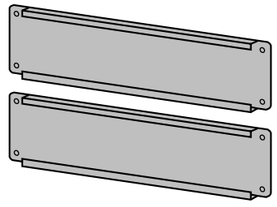

バックパネル×2枚

1 サイドフレームにキャスターを取付けます。

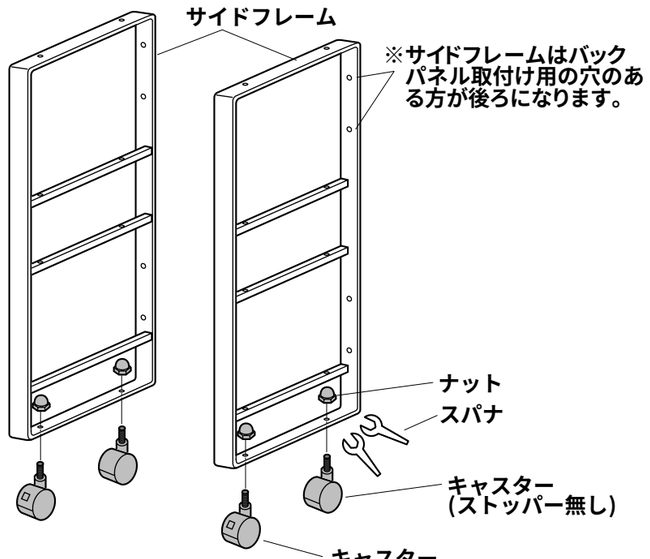

※ストッパー付きキャスターが前になります。

2 サイドフレームにバックパネルを取付けます。

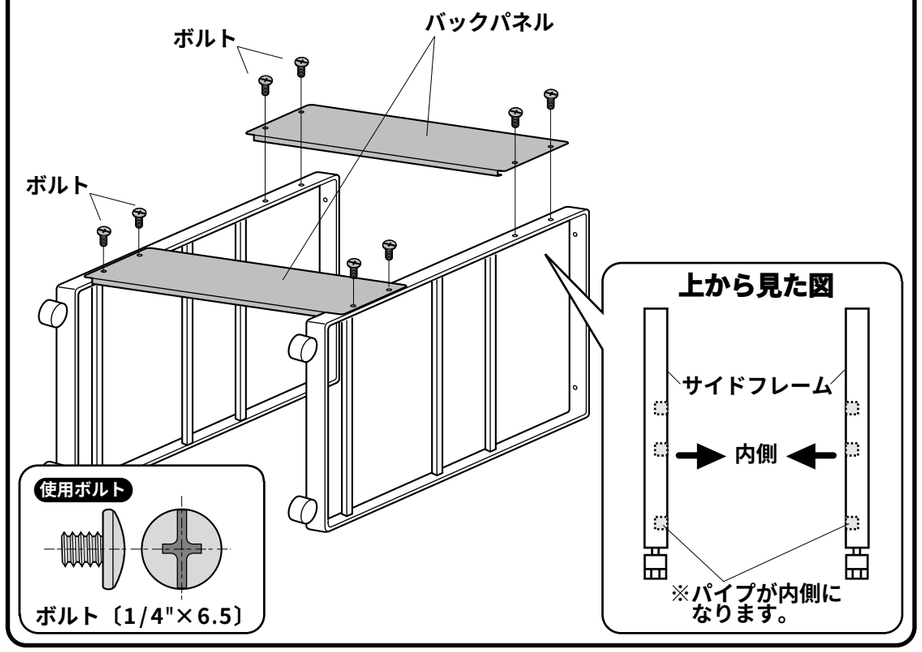

3 棚板を取付けます。

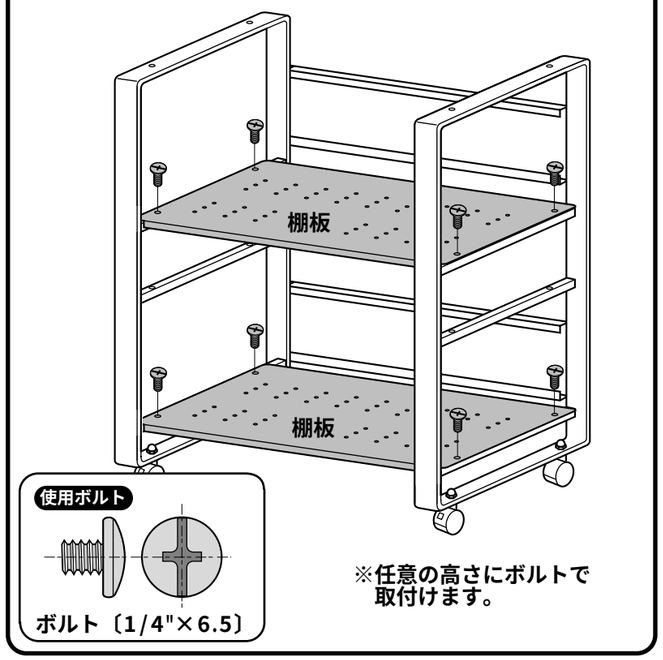

4 棚板にブックエンド4個を取付けて完成です。

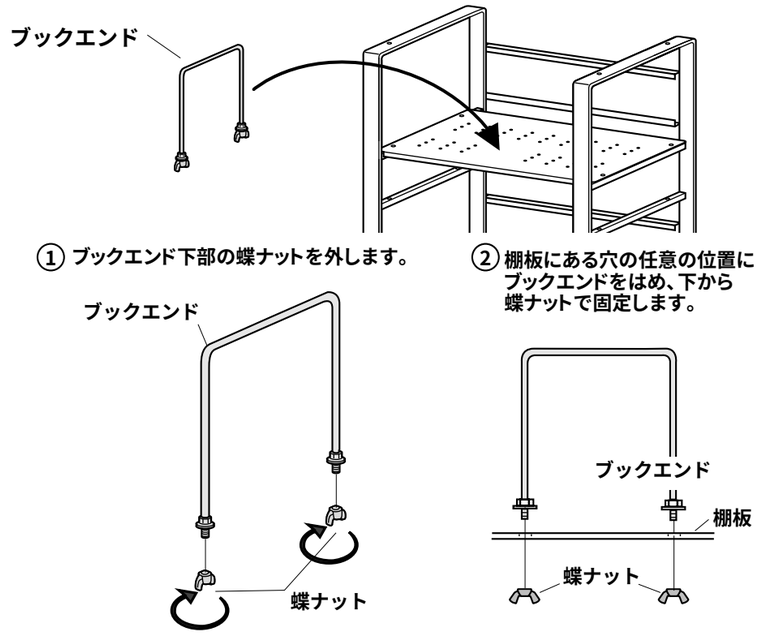

製品に関するお問い合わせ
07/10/JMDaT

製品の品質管理には細心の注意をはらっていますが、万一、不都合な点や製品に関するお問い合わせなどございましたら、お買求めの販売店又は右記までお気軽にご相談下さい。

サンワサプライ株式会社
岡山サンワサプライセンター ／〒700-0825 岡山市田町1-10-1
☎086-223-3311 FAX086-223-5123
東京サンワサプライセンター ／〒140-8566 東京都品川区南大井6-5-8
☎03-5763-0011 FAX03-5763-0033