高耐荷重ファイルワゴン(WG-302Nシリーズ)組立説明書

Ver1.0

この度は、弊社製品をお買求めいただきましてありがとうございました。
本製品は組立式になっておりますので、下記の要領で組立ててください。
パッキングケースの中には、下記の部品が入っています。

組立説明書は組立て後も大切に保管してください。

この製品を第三者に貸し出すときは、この説明書も共に貸し出し、よく読んでから使用するようご指導ください。

★用意していただくもの・・・・・プラスドライバー
手袋（組立て時のケガ等を防ぐために着用をおすすめします）

完成図

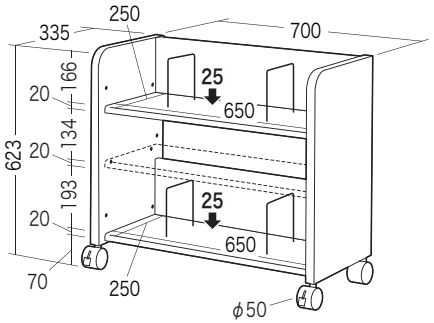

棚板を斜めにした場合

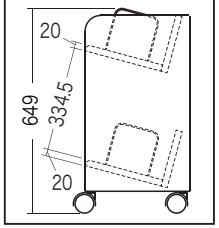

総耐荷重　50kg

組立て部品

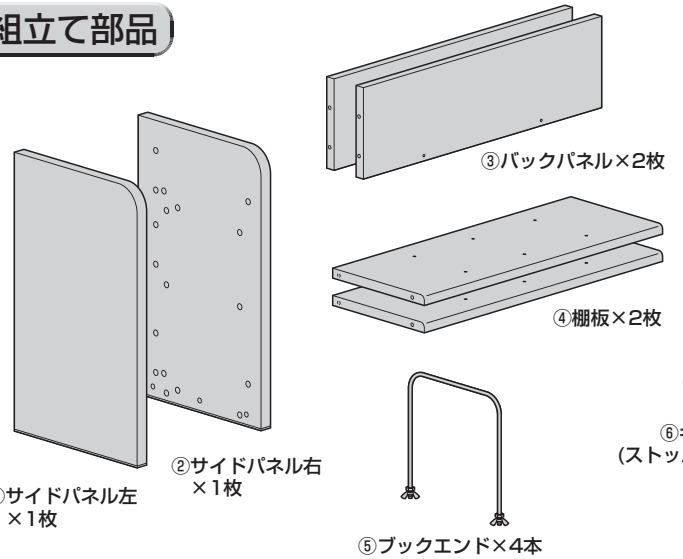

使用ボルト

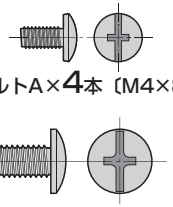

⑧ボルトA×4本〔M4×8〕

⑨ボルトB×16本〔M6×15〕

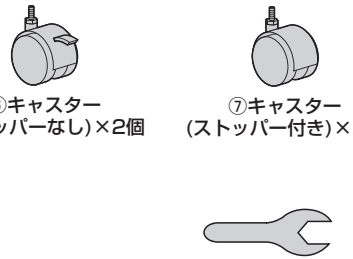

⑥キャスター
(ストッパーなし)×2個

⑦キャスター
(ストッパー付き)×2個

⑩スパナ×1個

※部品の欠品や破損があった場合は、品番(WG-302N)と上記の部品番号(①～⑩)と部品名(スパナなど)をお知らせください。

1 棚板にバックパネルを取付けます。

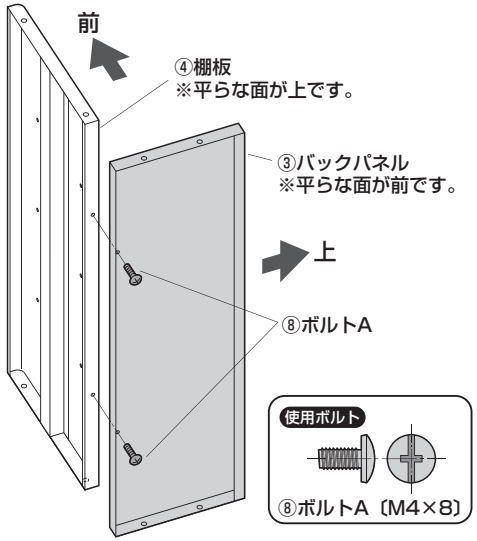

使用ボルト

⑧ボルトA〔M4×8〕

※もう一枚の棚板にも同様にバックパネルを取付けます。

1 サイドパネルにキャスターを取付けます。

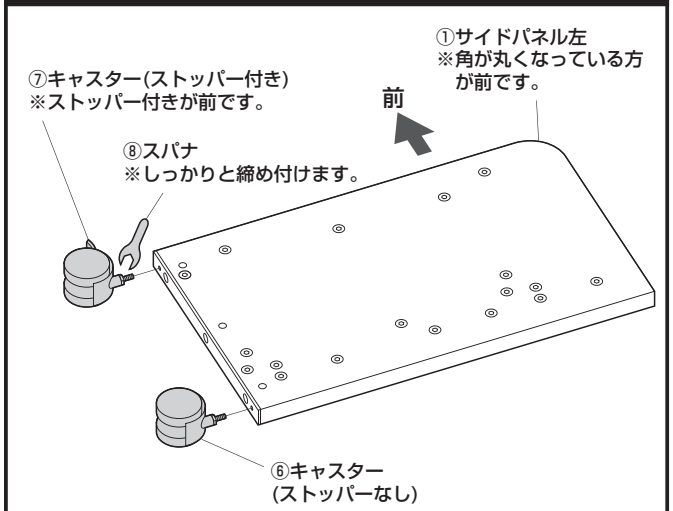

※もう片方のサイドパネルにも同様にキャスターを取付けます。

2 サイドパネルに棚板、バックパネルを取付けます。

※使用する棚板の高さ、角度に合わせて、下図の位置に取付けます。

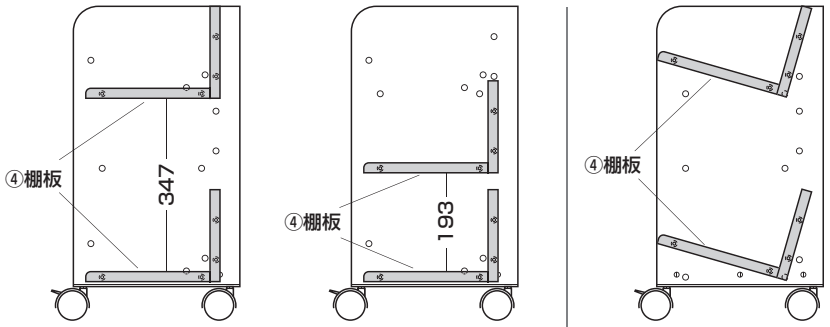

<棚板を水平にする場合>　<棚板を斜めにする場合>

使用ボルト

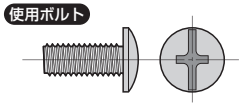

⑨ボルトB〔M6×15〕

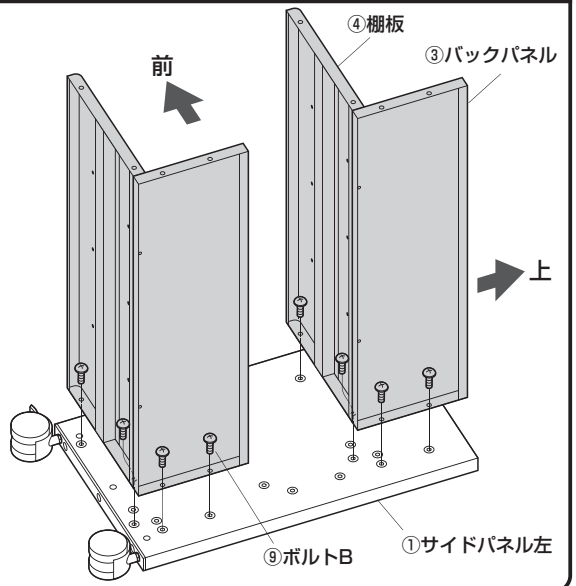

3 もう片方のサイドパネルを取付けます。

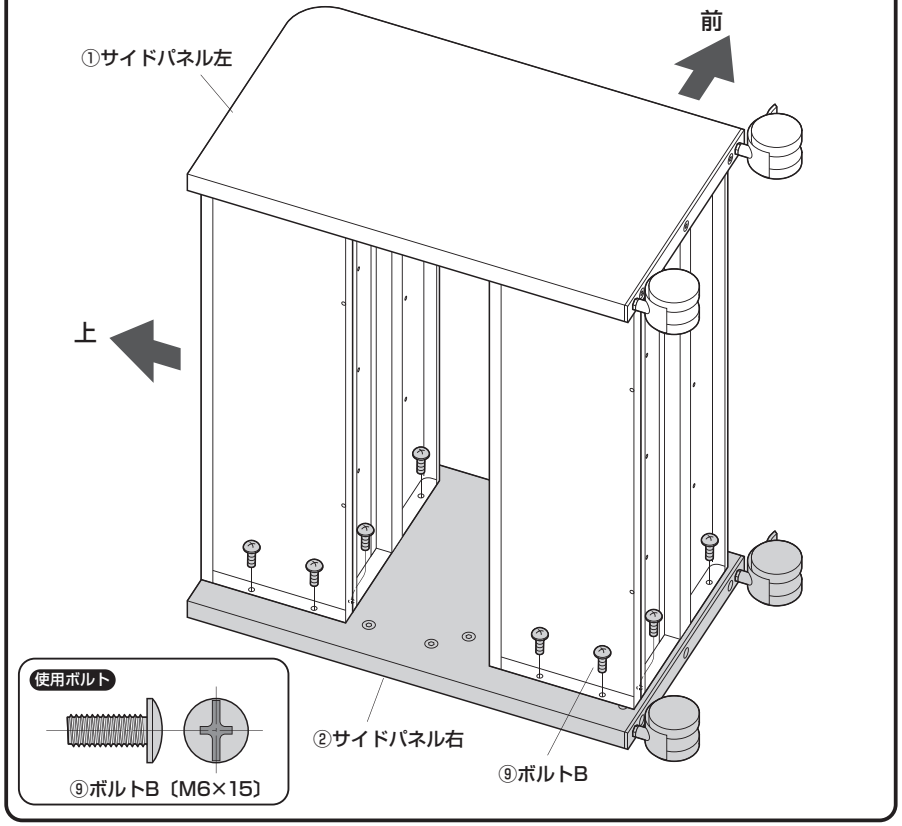

4 ブックエンドを取付けて完成です。

⑴ブックエンドに付いている蝶ナットを取外します。

⑵ブックエンドに付いているナットが締まっていることを確認します。
※緩んでいる場合は締めてください。

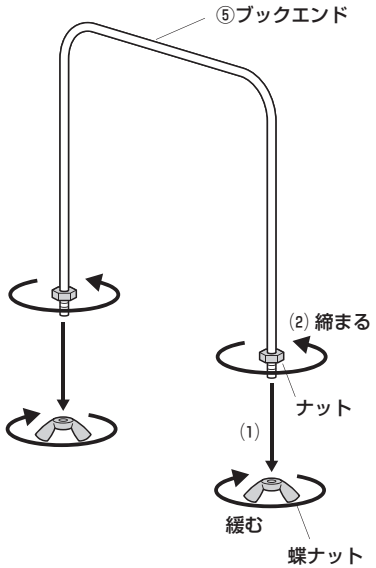

⑶棚板の任意の穴にブックエンドを取付けます。

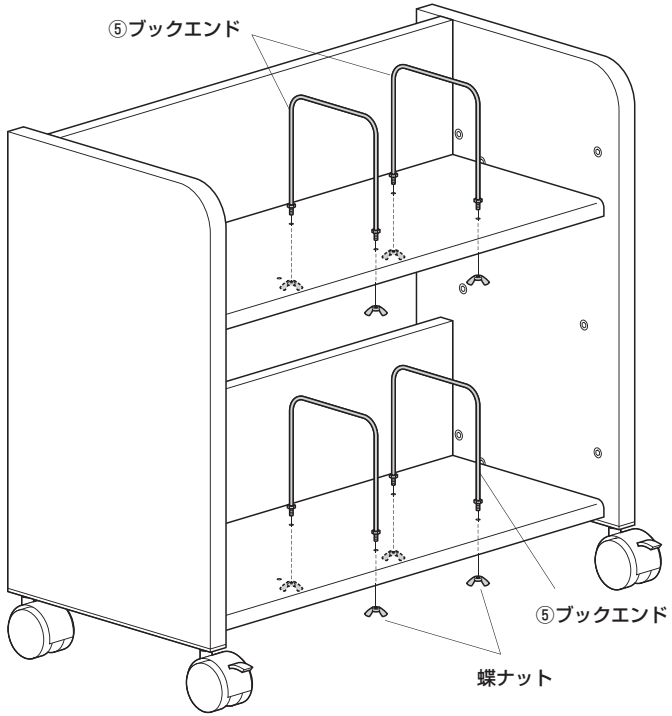

製品に関するお問い合わせ
CB/BC/KTDaT

製品の品質管理には細心の注意をはらっていますが、万一、不都合な点や製品に関するお問い合わせなどございましたら、お買求めの販売店又は右記までお気軽にご相談ください。

最新の情報はWEBサイトで
https://www.sanwa.co.jp/

本製品の詳細情報はこちら!

弊社サポートページはこちら!

サンワサプライ株式会社
岡山サプライセンター / 〒700-0825 岡山県岡山市北区田町1-10-1
TEL.086-223-3311 FAX.086-223-5123
東京サプライセンター / 〒140-8566 東京都品川区南大井6-5-8
TEL.03-5763-0011 FAX.03-5763-0033
https://www.sanwa.co.jp/