サイドワゴン（WG-10）組立説明書

この度は、弊社製品をお買求めいただきましてありがとうございました。
このサイドワゴンは組立式になっておりますので、下記の要領で組み立ててください。
パッキングケースの中には、下記の部品が入っています。

★用意していただくもの・・・・・
手袋（組み立て時のケガ等を防ぐために必ず着用してください。）
プラスドライバー

完成図

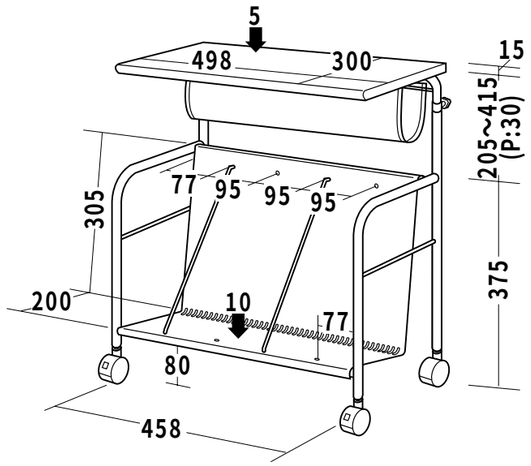

総耐荷重15Kg

組立て部品

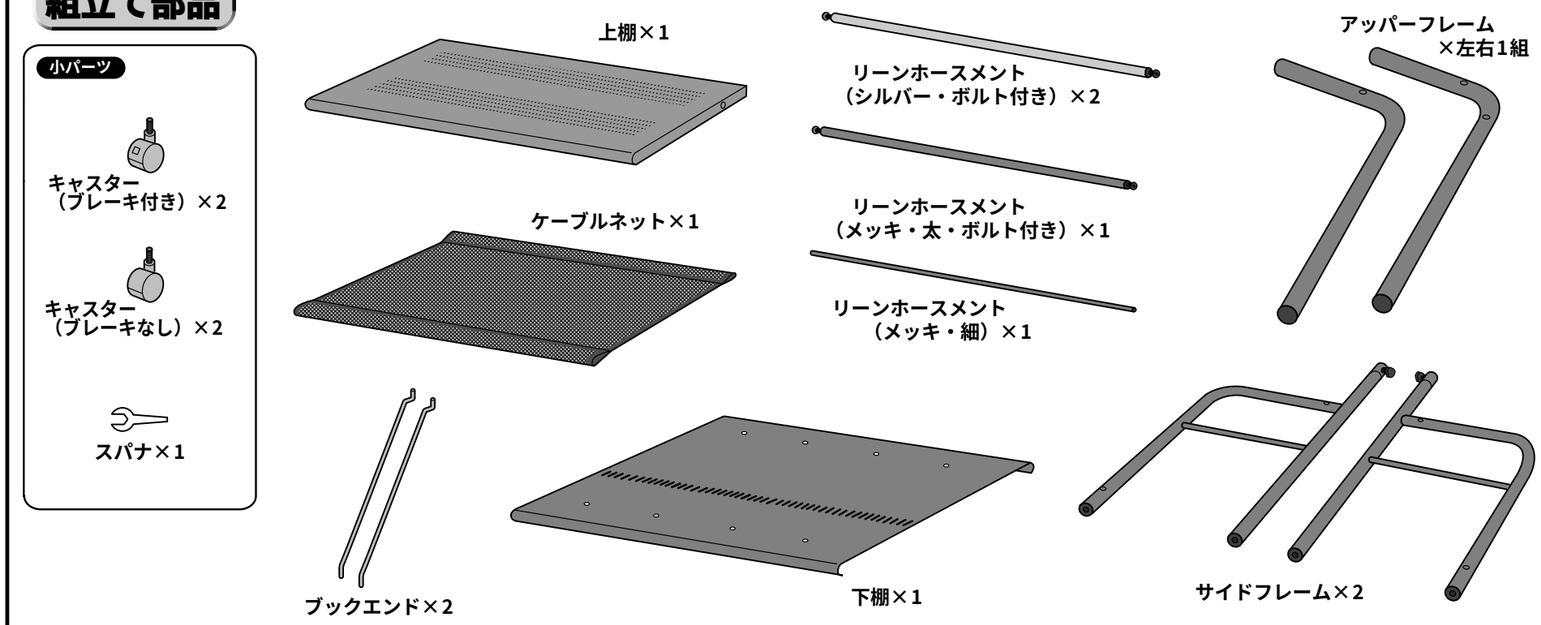

① サイドフレームにキャスターを取り付けます。

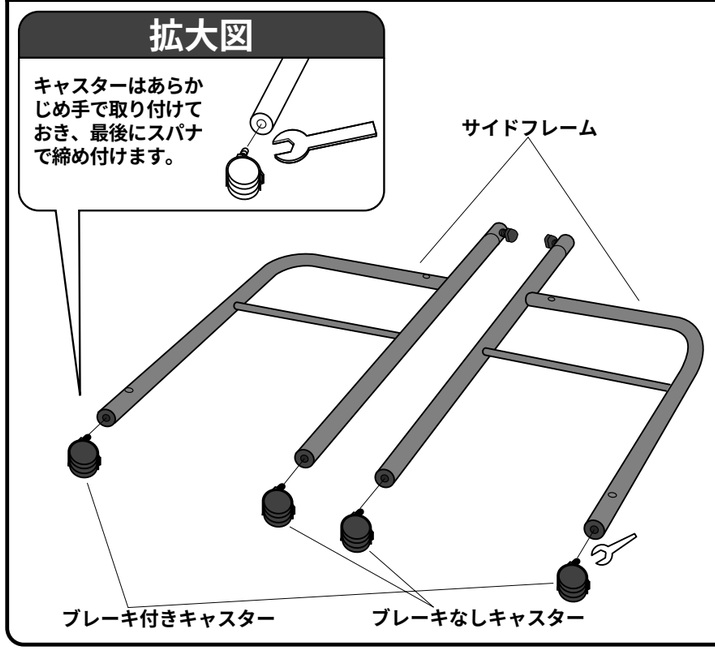

② サイドフレームにリーンホースメント(シルバー)を取り付けます。

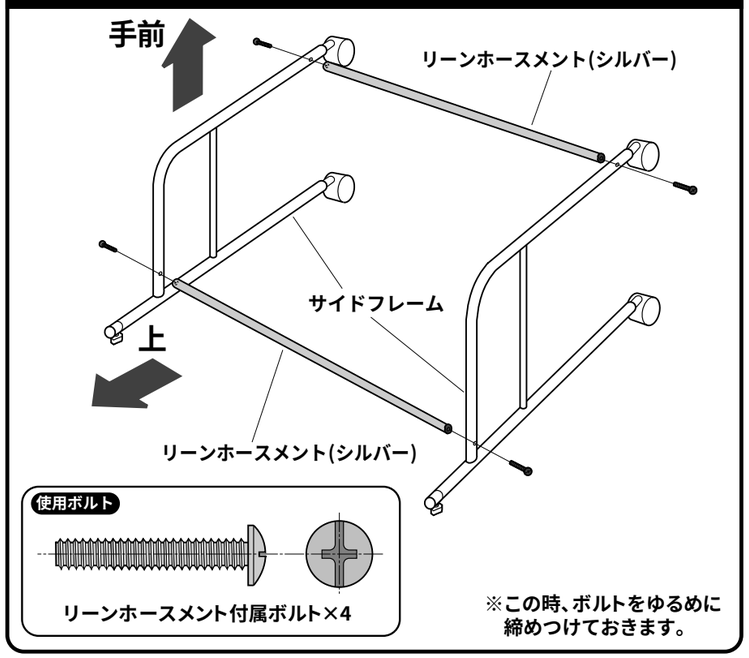

③ 下棚を穴の中心から折り曲げます。

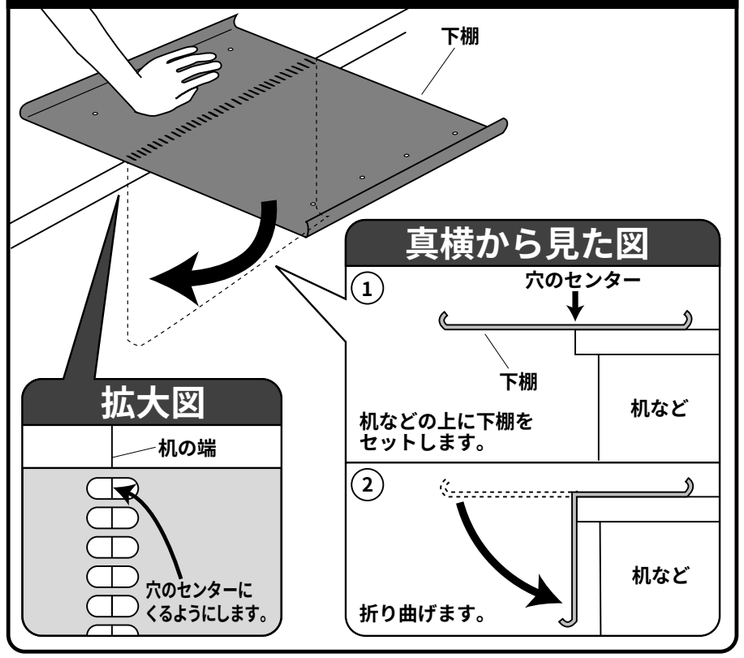

4 下棚をサイドフレームに取り付けます。

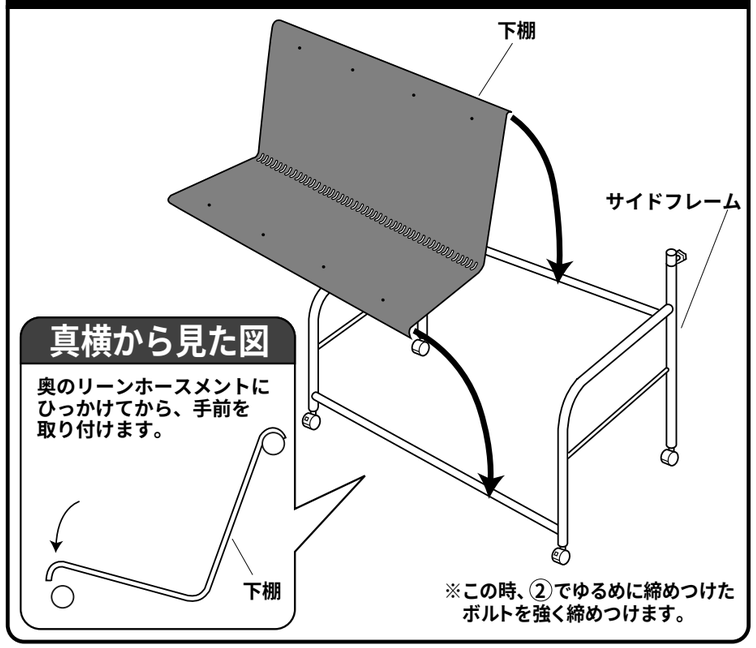

5 ケーブルネットにリーンホースメント(メッキ・太細)をそれぞれ通し、アッパーフレーム(右)に取り付けます。

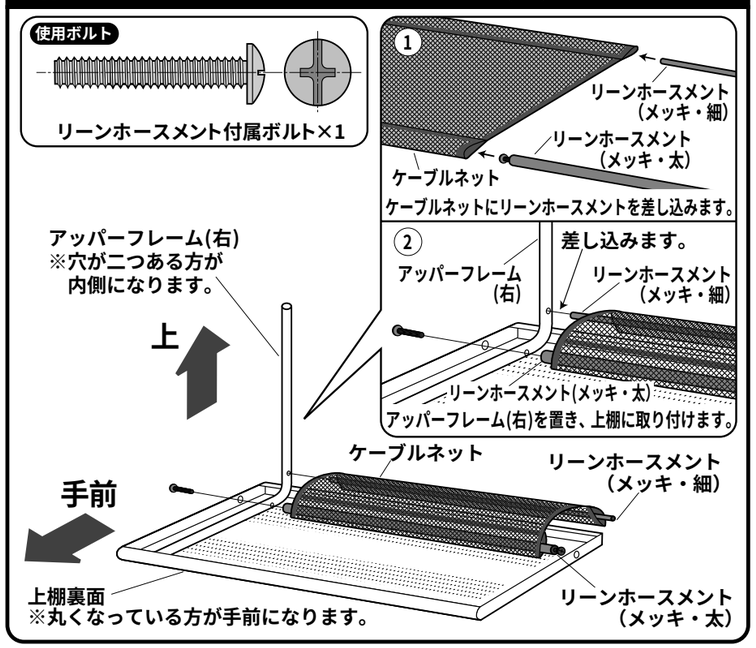

6 リーンホースメント(メッキ・太細)をアッパーフレーム(左)に取り付けます。

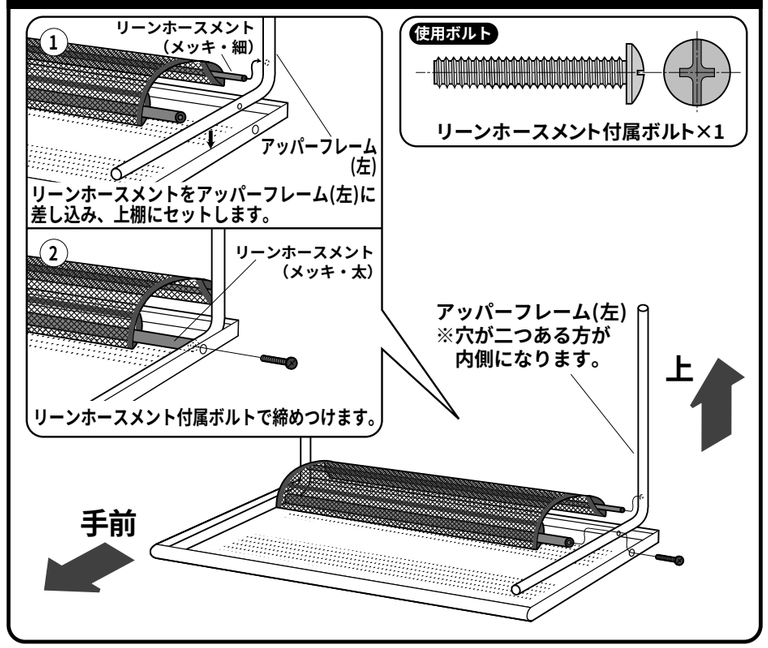

7 サイドフレームにアッパーフレームを取り付けます。

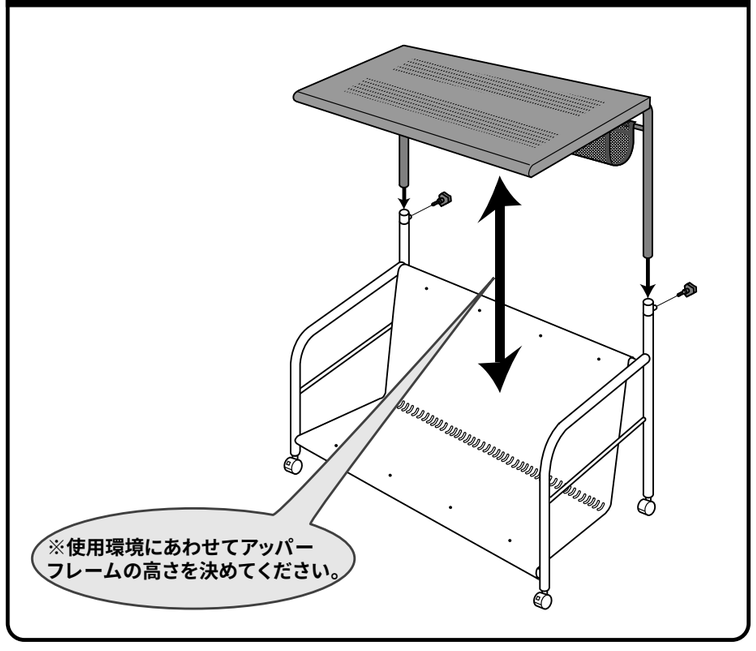

8 下棚にブックエンドを任意の位置に取り付け完成です。

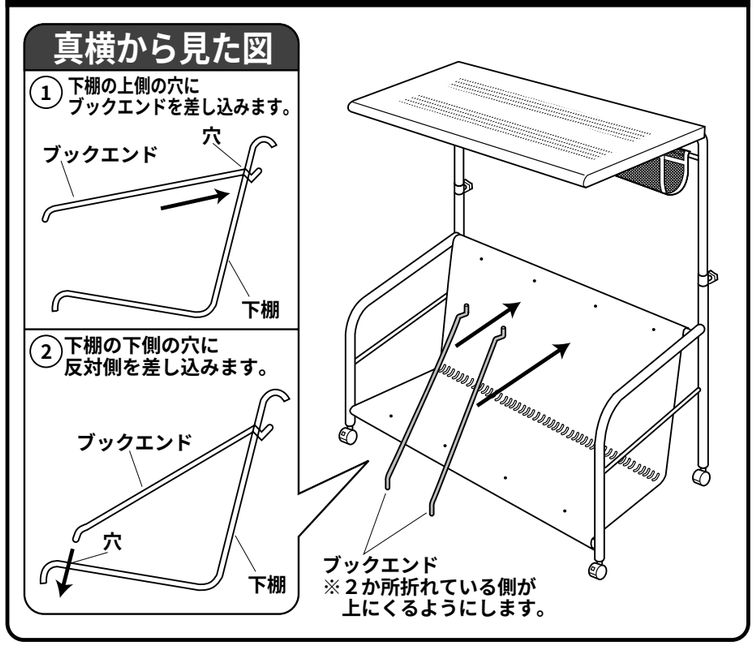

製品に関するお問い合わせ
製品の品質管理には細心の注意をはらっていますが、万一、不都合な点や製品に関するお問い合わせなどございましたら、お買求めの販売店又は右記までお気軽にご相談下さい。

03/05/SNNT

サンワサプライ株式会社
岡山サンワサプライセンター ／〒700−0825 岡山市田町1−10−1
☎086-223-3311 FAX086-223-5123
東京サンワサプライセンター ／〒140−8566 東京都品川区南大井6−5−8
☎03-5763-0011 FAX03-5763-0033