# 天然木パソコンデスク（WFD-TH900）組立説明書

SANWA SUPPLY

この度は、弊社製品をお買求めいただきましてありがとうございました。
このデスクは組立式になっておりますので、下記の要領で組み立ててください。
パッキングケースの中には、下記の部品が入っています。

★用意していただくもの・・・・・プラスドライバー、マイナスドライバー
手袋（組み立て時のケガ等を防ぐために必ず着用してください。）

## 完成図

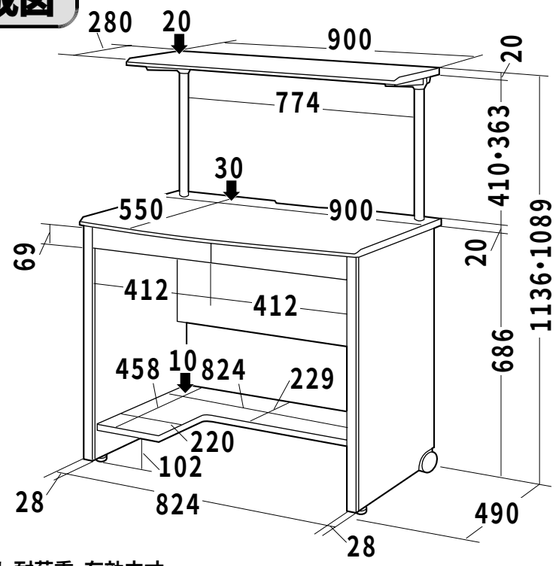


引き出し耐荷重・有効内寸
5kg(1個)・W368×D285×H52

総耐荷重60kg

## 組立て部品

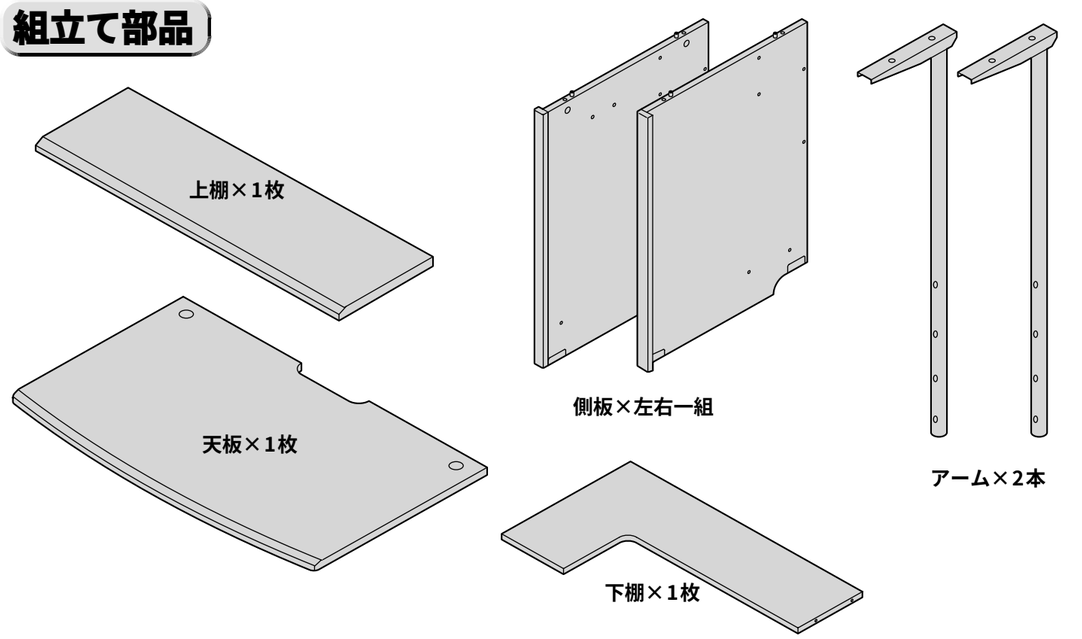


使用ボルト

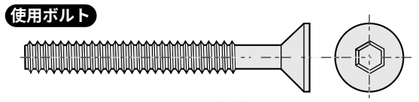

ボルトA×12本〔M6×50〕

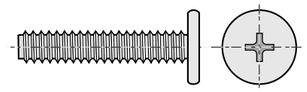

ボルトB×4本〔M6×30〕

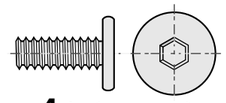

ボルトC×4本〔M6×15〕

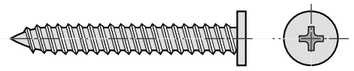

仕切り板用ネジ×1本〔M5×40〕

引き出し用ネジ×8本〔M4×38〕

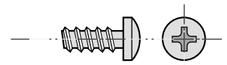

ストッパーネジ×4本〔M4×10〕

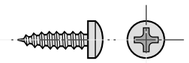

レール取付ネジ×8本〔M3×12〕

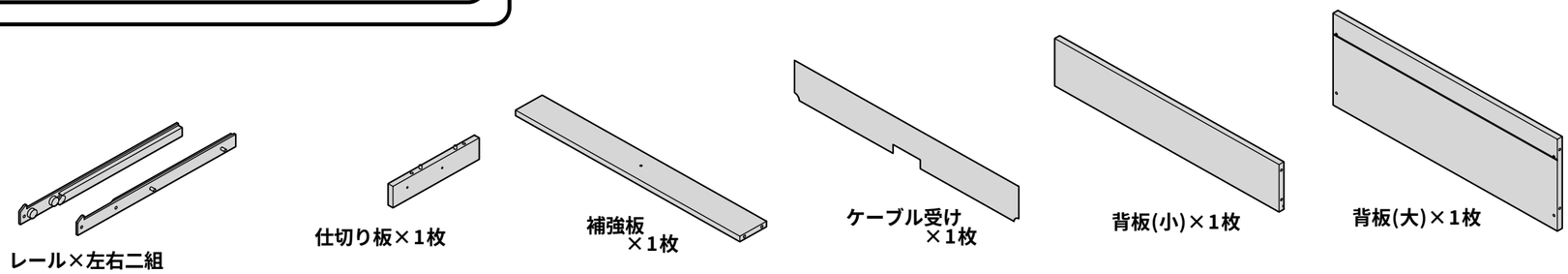


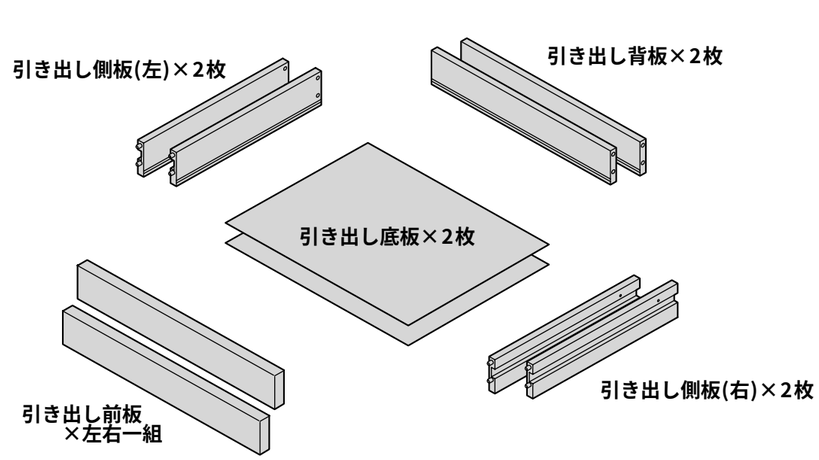


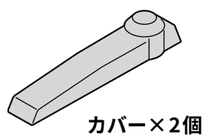

カバー×2個

アームキャップ×2個

アジャスター×2個

締め付け円盤×6個

六角レンチ×1個

天板キャップ×2個

キャスター×2個

ピン×6個

スパナ(小)×1個

接着剤×1個

丸ナット×12個

シール×12個

スパナ(大)×1個

## 1 側板にアジャスターとキャスターを取り付けます。

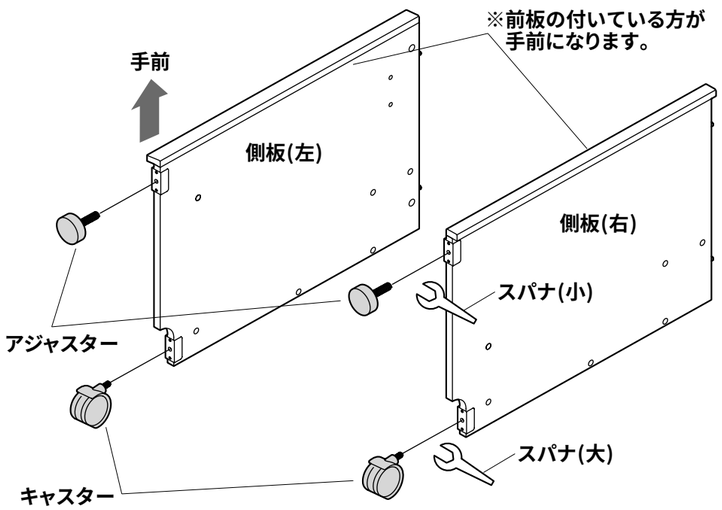


※アジャスターを手前に、
キャスターを後ろに取り付けます。

**拡大図**

あらかじめ手で取り付けておき、最後にスパナで締め付けます。

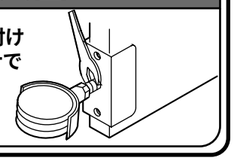

## 2 側板(左)に下棚を取り付けます。

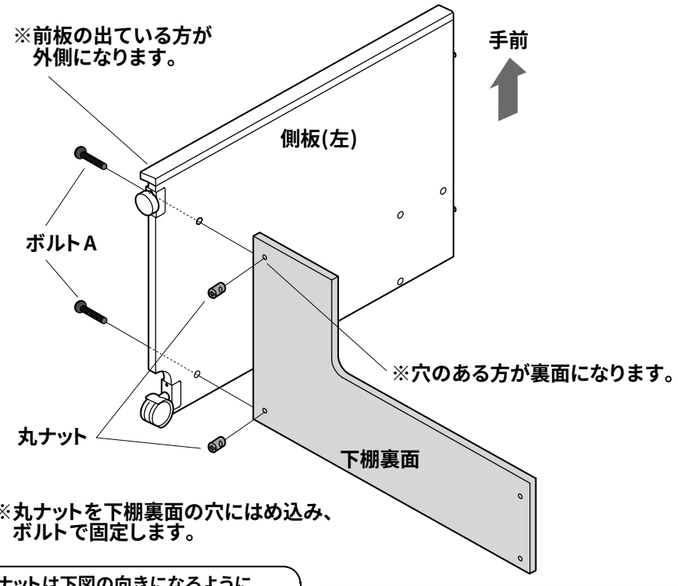


※丸ナットを下棚裏面の穴にはめ込み、
ボルトで固定します。

丸ナットは下図の向きになるように
マイナスドライバーで調整してください。

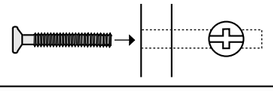

使用ボルト

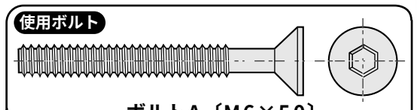

ボルトA〔M6×50〕

## 3 全体を起こし、背板(小)を取り付けます。

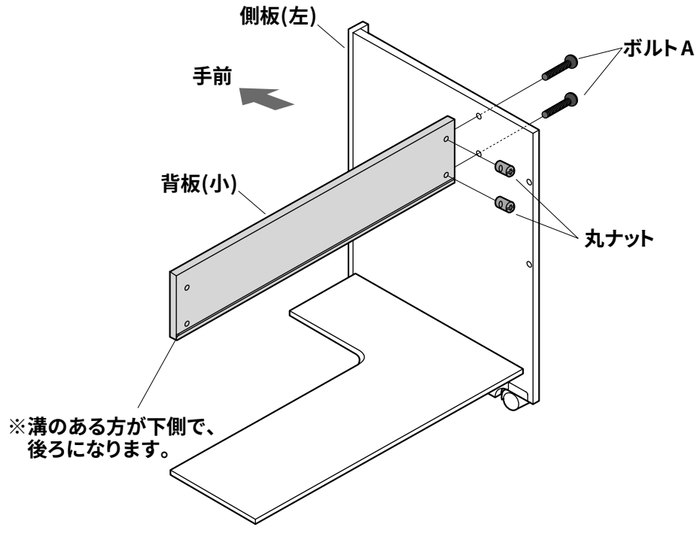


※溝のある方が下側で、
後ろになります。

丸ナットは下図の向きになるように
マイナスドライバーで調整してください。

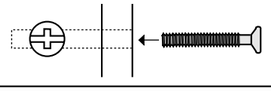

使用ボルト

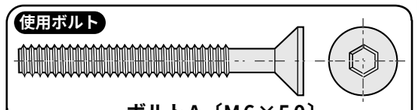

ボルトA〔M6×50〕

## 4 同様に背板(大)を取り付けます。

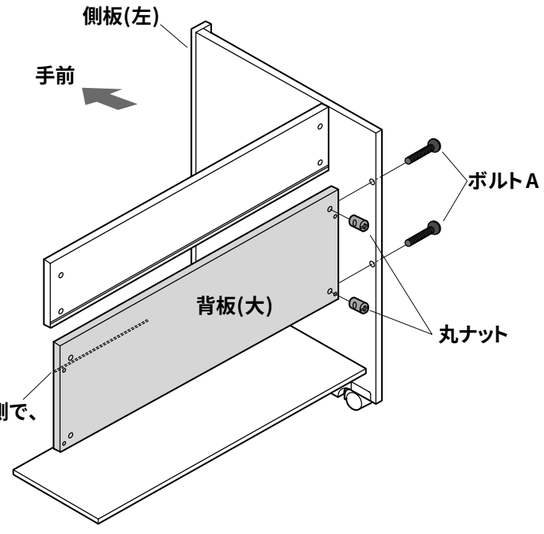


※溝のある方が上側で、
手前になります。

丸ナットは下図の向きになるように
マイナスドライバーで調整してください。

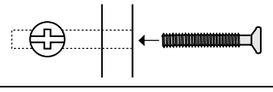

使用ボルト

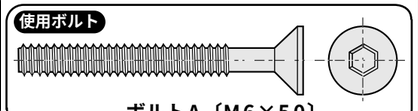

ボルトA〔M6×50〕

## 5 全体を倒し、ケーブル受けと補強板を差し込みます。

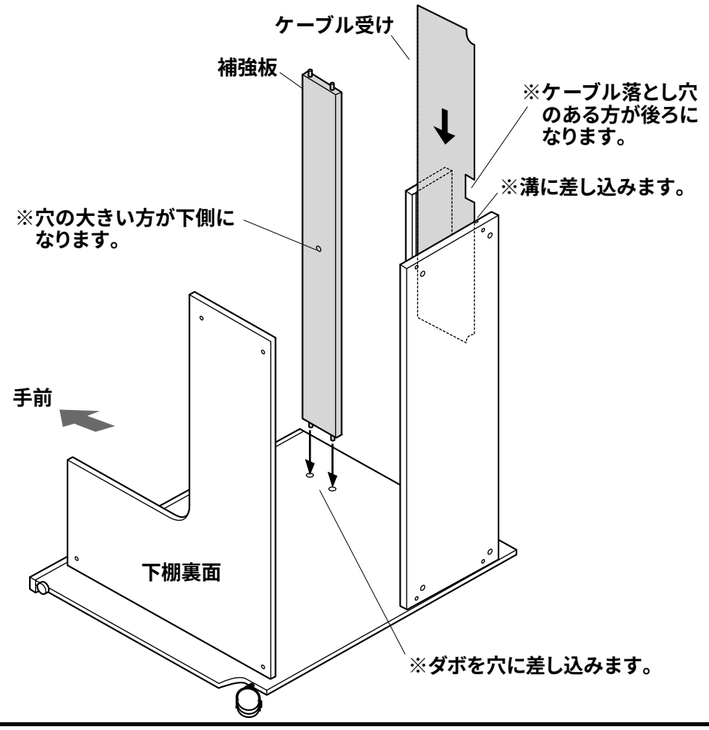


## 6 側板(右)を取り付けます。

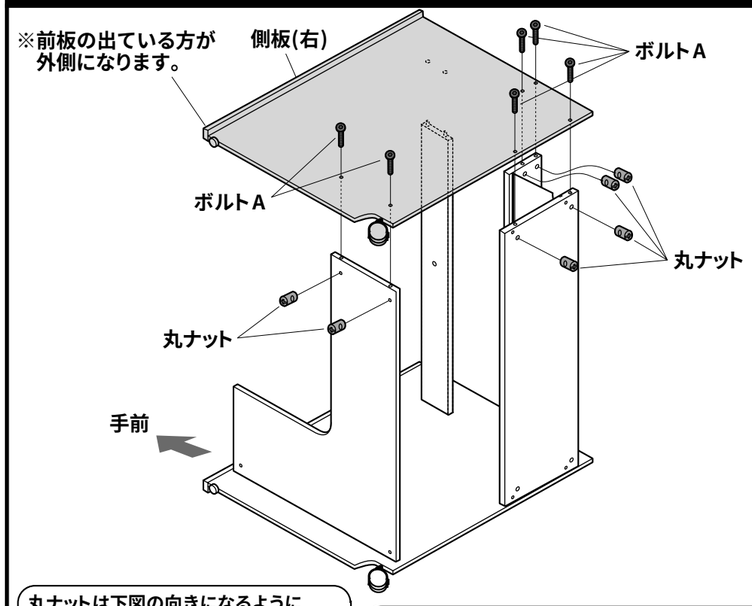


丸ナットは下図の向きになるように
マイナスドライバーで調整してください。

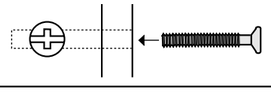

使用ボルト

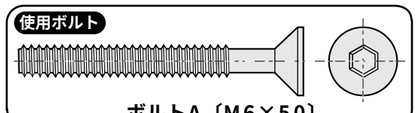

ボルトA〔M6×50〕

## 7 全体を起こし、仕切り板を取り付けます。

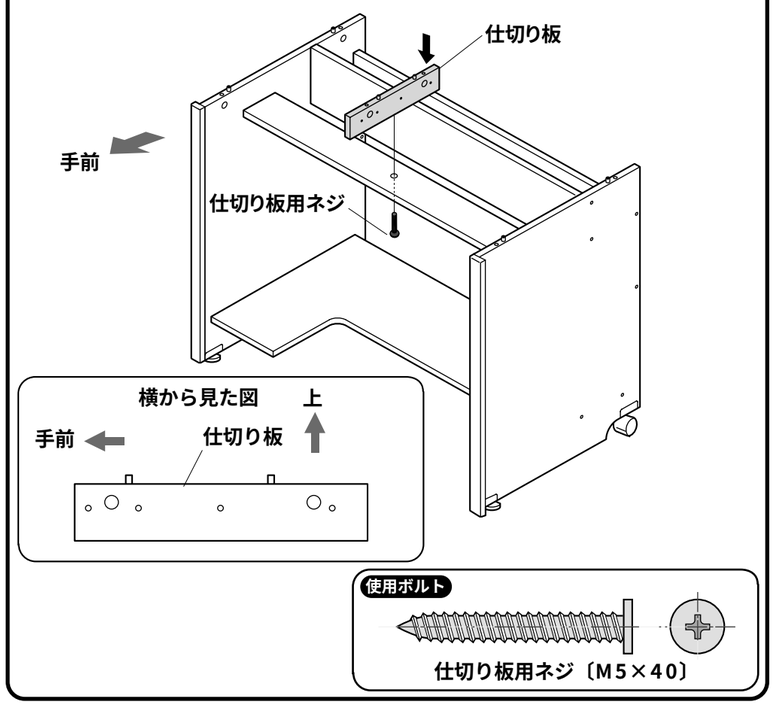


## 8 天板裏面にピンを取り付けます。

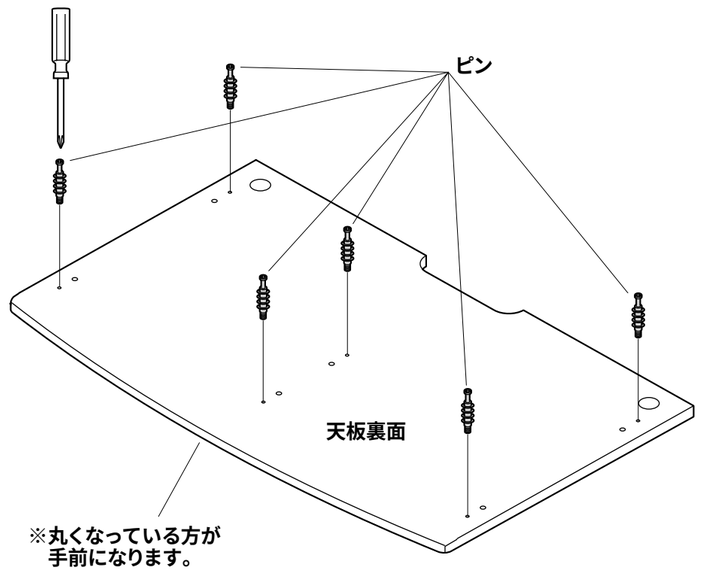


## 9 天板を差し込みます。

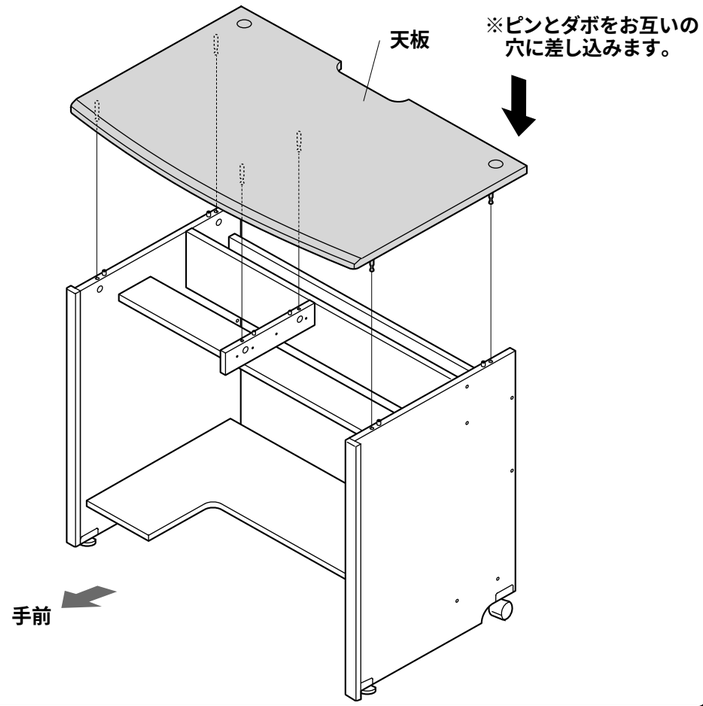


## 10 締め付け円盤で天板を固定します。

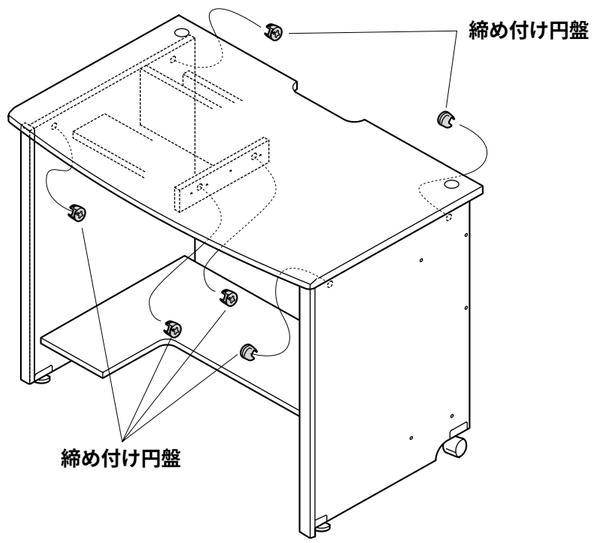


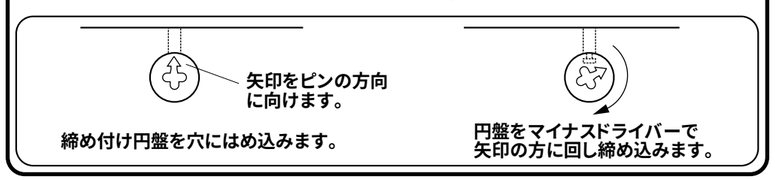


## 11 レールを取り付けます。

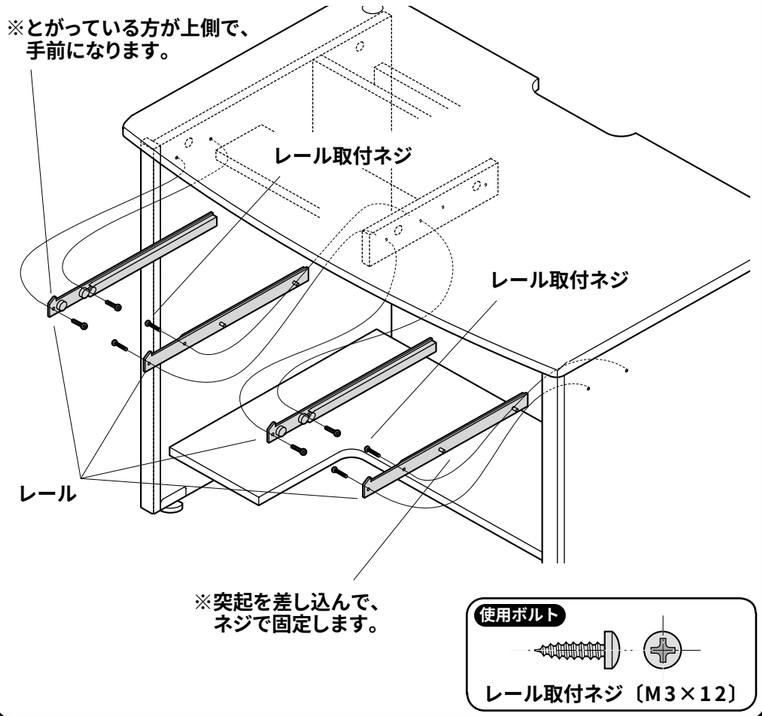


## 12 引き出しを組み立てます。

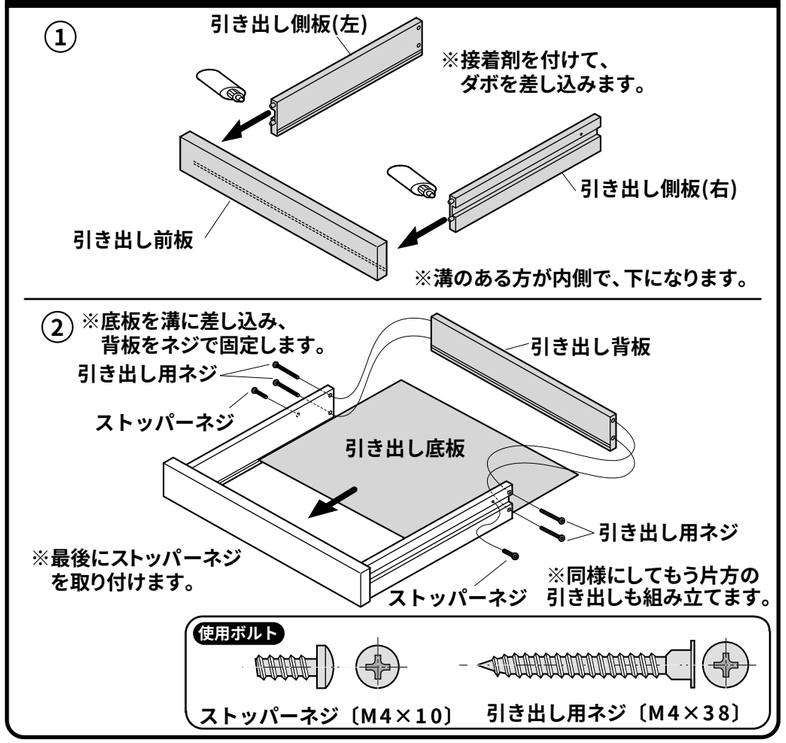

## 13 引き出しを差し込みます。

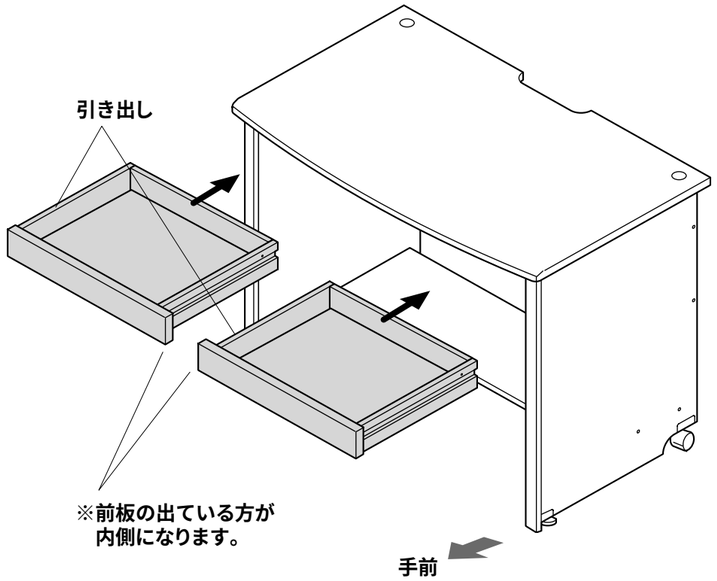


## 14 天板キャップを差し込みます。

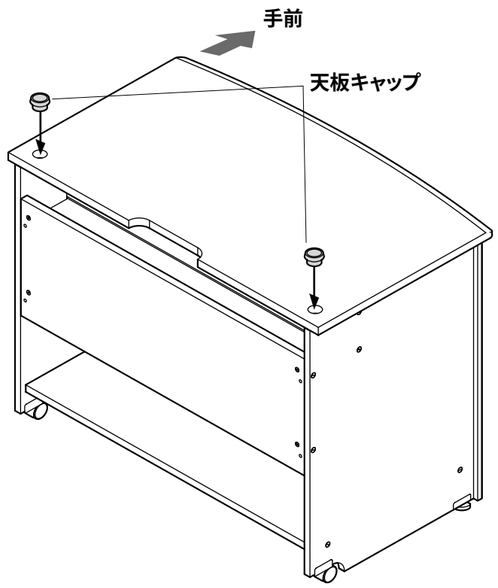


## 15 アームキャップを差し込みます。

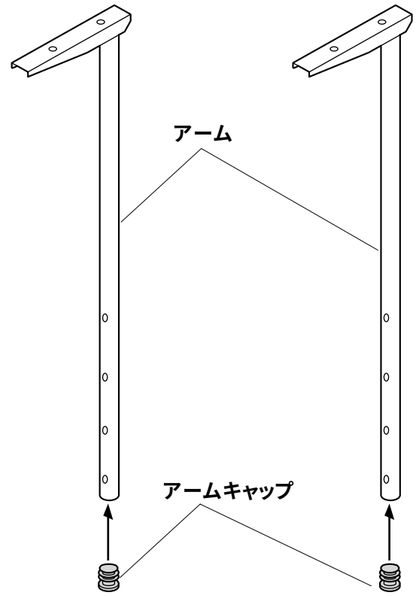


## 16 アームを取り付けます。

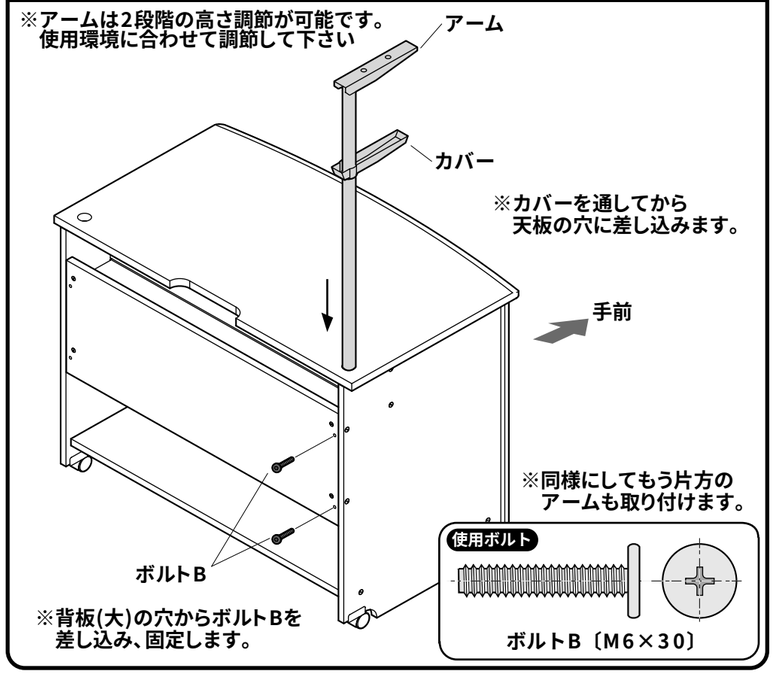


## 17 上棚を取り付けます。

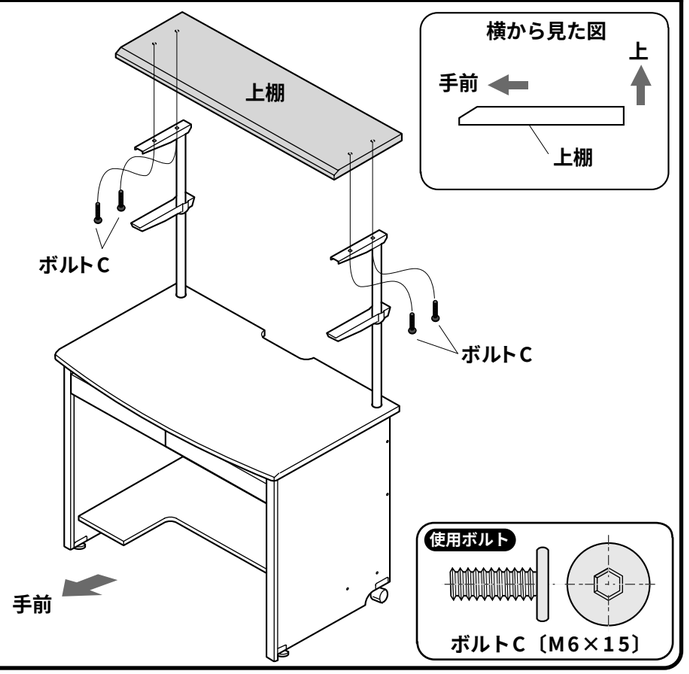


## 18 カバーをはめて、シールを貼って完成です。

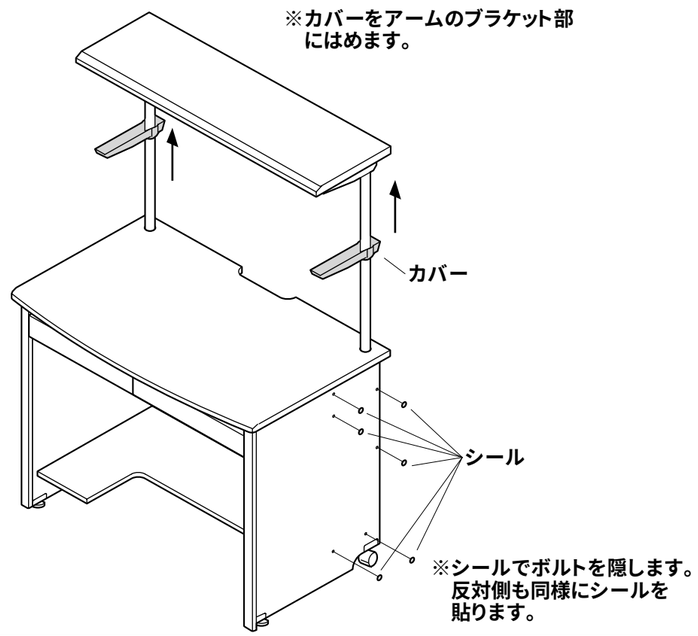


製品に関する
お問い合わせ

製品の品質管理には細心の注意をはらっていますが、万一、不都合な点や
製品に関するお問い合わせなどございましたら、お買求めの販売店又は
右記までお気軽にご相談下さい。

04/05/JMNT


サンワサプライ株式会社

岡山サンワサプライセンター ／〒700-0825 岡山市田町1-10-1
☎086-223-3311 FAX086-223-5123
東京サンワサプライセンター ／〒140-8566 東京都品川区南大井6-5-8
☎03-5763-0011 FAX03-5763-0033