ストレイジ（WFD-ST2）組立説明書

SANWA SUPPLY

この度は、弊社製品をお買求めいただきましてありがとうございました。
このストレイジは組立式になっておりますので、下記の要領で組み立ててください。
パッキングケースの中には、下記の部品が入っています。

★用意していただくもの・・・

手袋

完成図

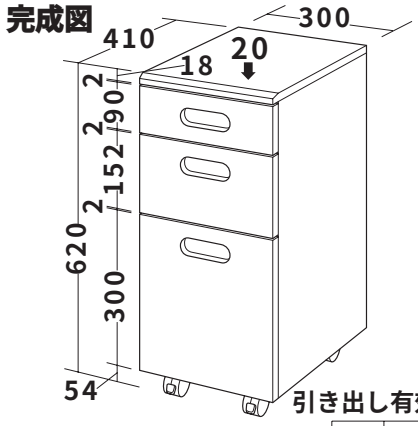

総耐荷重20kg

引き出し有効寸法

	W	D	H
上段引き出し	328	350	75
中段引き出し	328	350	140
下段引き出し	328	350	255

組立て部品

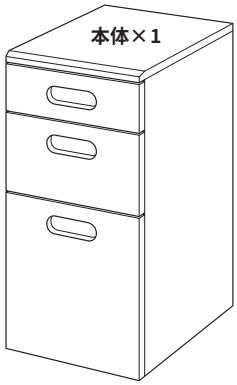

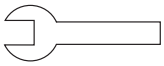

スパナ×1

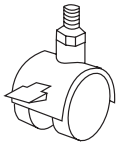

ストッパー付
キャスター ×2

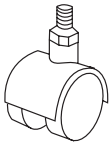

キャスター ×2

1 キャスターを付けて完成です

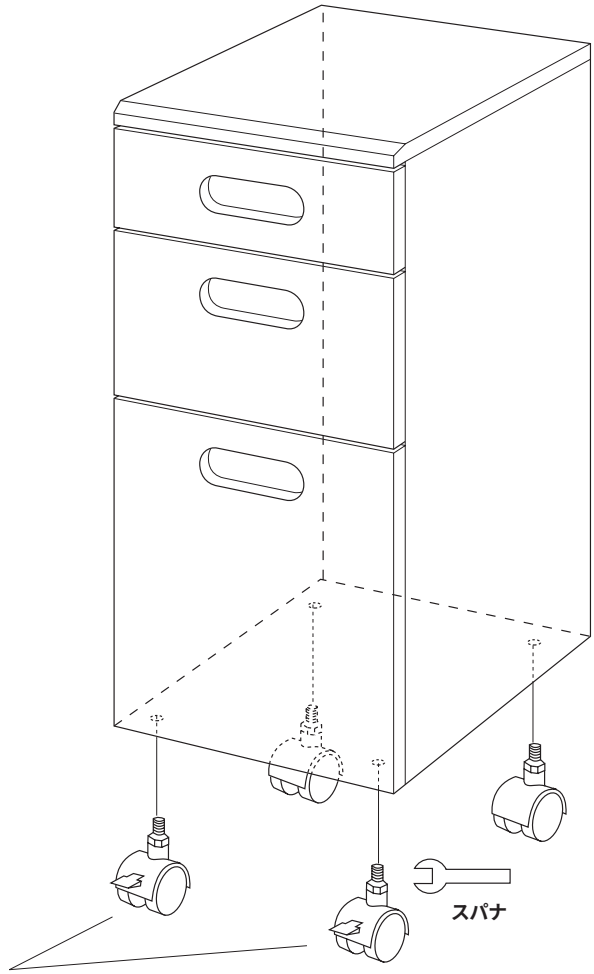

製品に関する お問い合わせ

製品の品質管理には細心の注意をはらっていますが、万一、不都合な点や製品に関するお問い合わせなどございましたら、お買求めの販売店又は右記までお気軽にご相談下さい。

サンワサプライ株式会社

岡山サンワサプライセンター ／〒700 岡山市田町1-10-1
☎086-223-3311 FAX086-223-5123
東京サンワサプライセンター ／〒140 東京都品川区南大井6-5-8
☎03-5763-0011 FAX03-5763-0033