上棚(WFD-SH9)組立説明書

SANWA SUPPLY

この度は、弊社製品をお買求めいただきましてありがとうございました。
この上棚は組立式になっておりますので、下記の要領で組み立ててください。
パッキングケースの中には、下記の部品が入っています。

★用意していただくもの・・・
手袋・プラスドライバー・マイナスドライバー

完成図

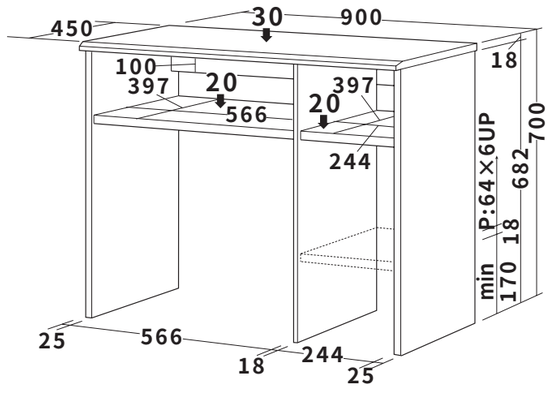

総耐荷重50Kg

組立て部品

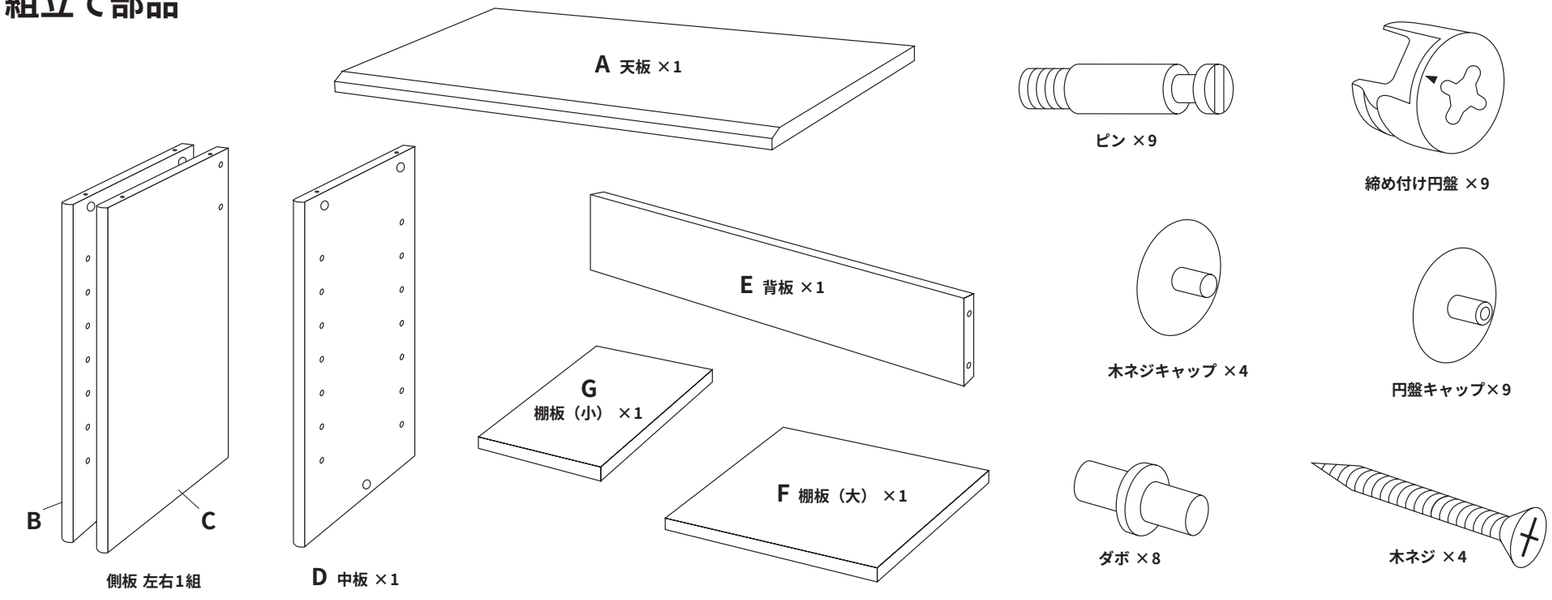

1 デスクの天板にピンを取り付けます。

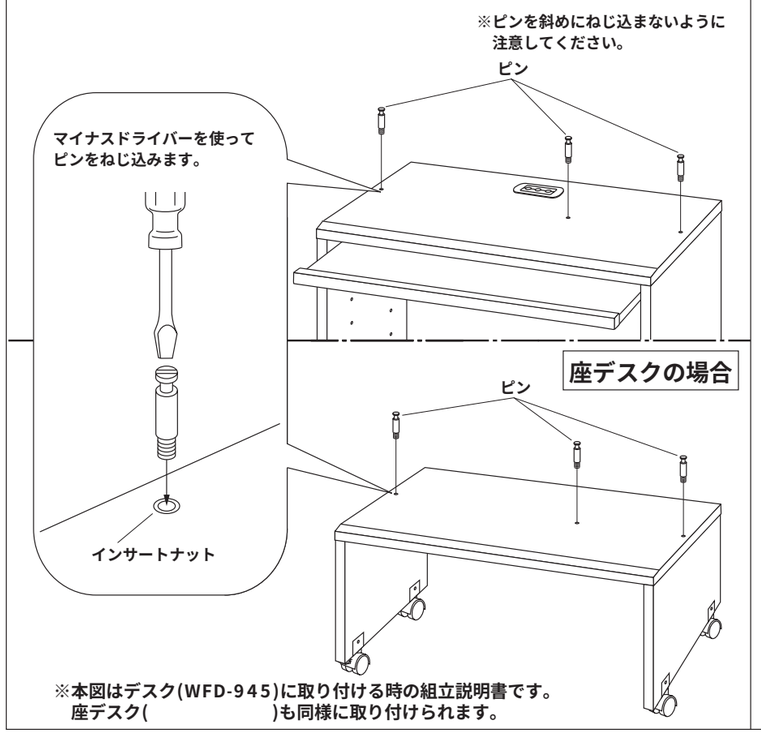

※本図はデスク(WFD-945)に取り付ける時の組立説明書です。
座デスク(　　)も同様に取り付けられます。

2 側板（B・C）、中板（D）を取り付けます。

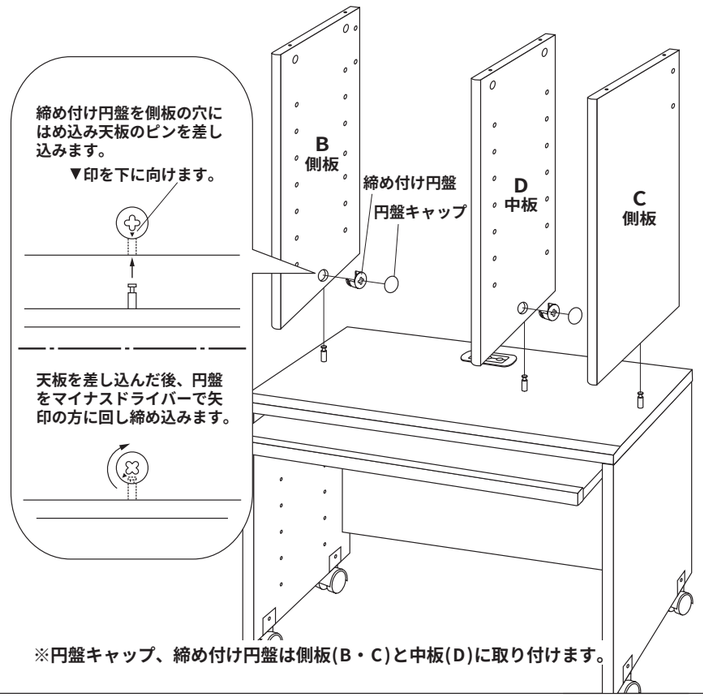

※円盤キャップ、締め付け円盤は側板(B・C)と中板(D)に取り付けます。

3 背板（E）を取り付けます。

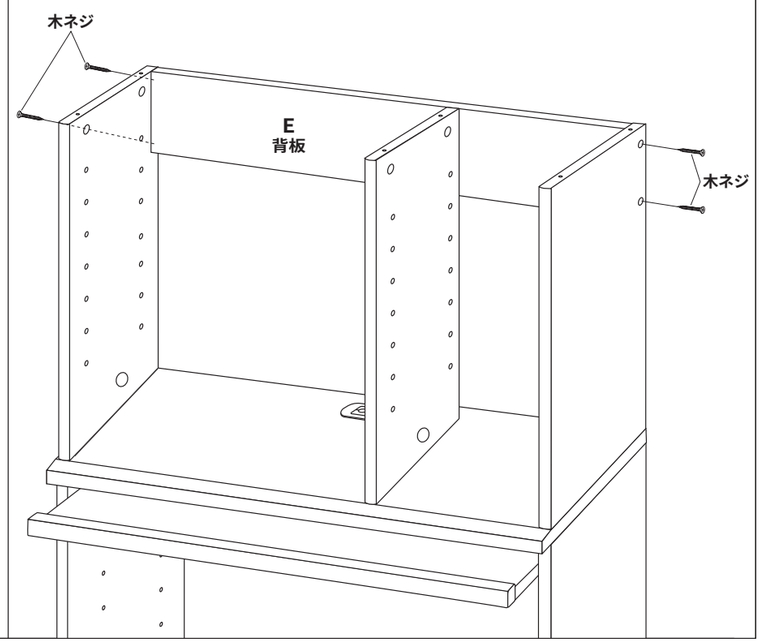

4 天板にピンを取り付けます。

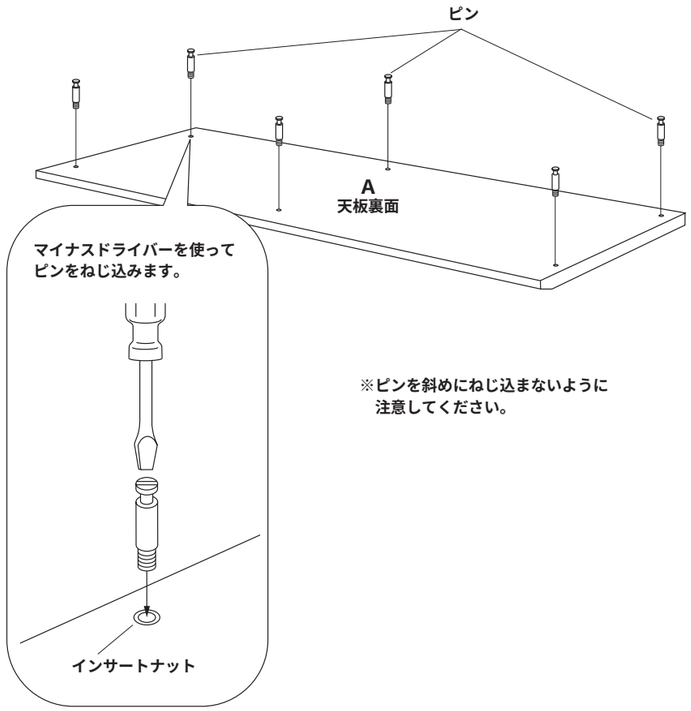

※ピンを斜めにねじ込まないように
注意してください。

5 天板を取り付けます。

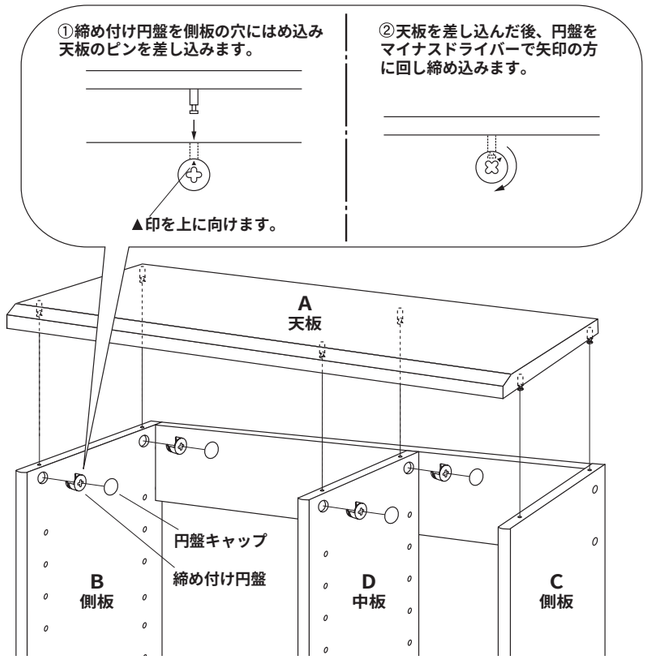

※円盤キャップ、締め付け円盤は側板(B・C)と中板(D)に取り付けます。

6 棚板を取り付けます。

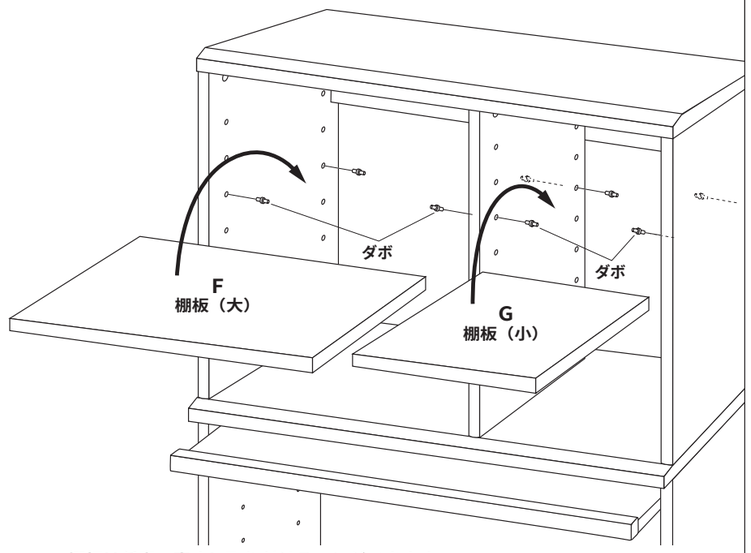

※棚板は任意の高さに取り付けることができます。

7 木ネジキャップを取り付けて完成です。

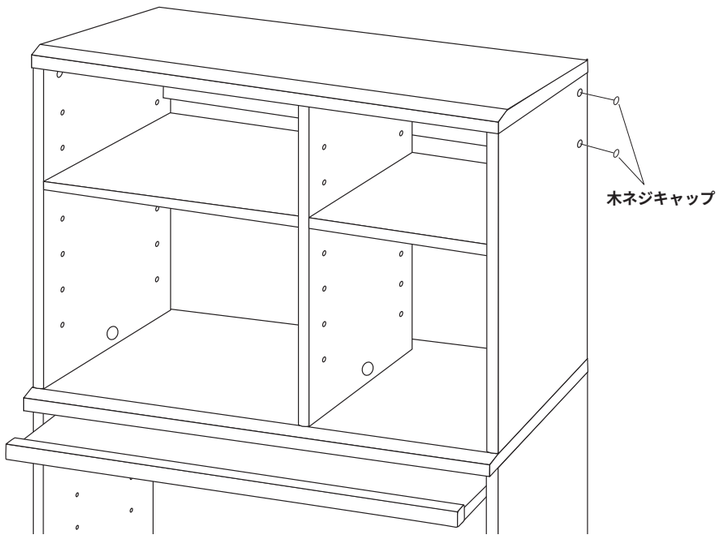

※木ネジキャップは左右同様に取り付けます。

**製品に関する
お問い合わせ**

製品の品質管理には細心の注意をはらっていますが、万一、不都合な点や
製品に関するお問い合わせなどございましたら、お買求めの販売店又は
右記までお気軽にご相談下さい。

サンワサプライ株式会社

岡山サンワサプライセンター ／〒700 岡 山 市 田 町 1 - 10 - 1
☎086-223-3311 FAX086-223-5123
東京サンワサプライセンター ／〒140 東京都品川区南大井 6 - 5 - 8
☎03-5763-0011 FAX03-5763-0033