サイドデスク(WFD-SD2)組立説明書

SANWA SUPPLY

この度は、弊社製品をお買求めいただきましてありがとうございました。
このサイドデスクは組立式になっておりますので、下記の要領で組み立ててください。
パッキングケースの中には、下記の部品が入っています。

★用意していただくもの・・・

手袋・プラスドライバー・マイナスドライバー

完成図

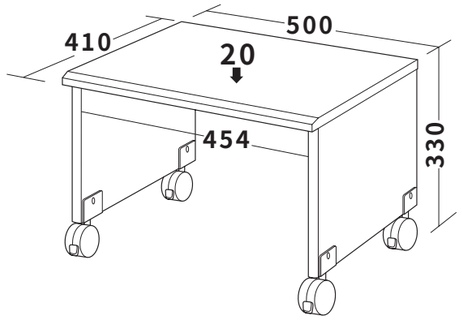

総耐荷重20Kg

組立て部品

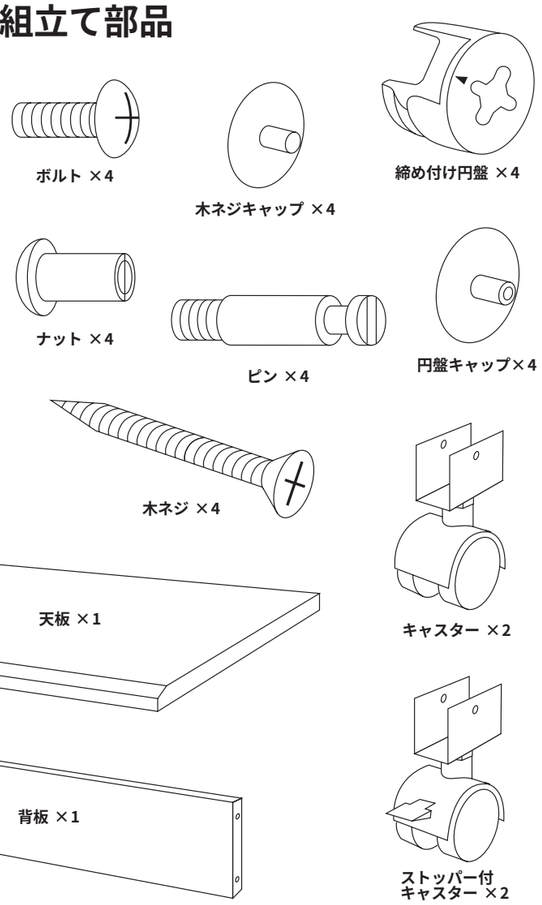

1 側板にキャスターを取り付けます。

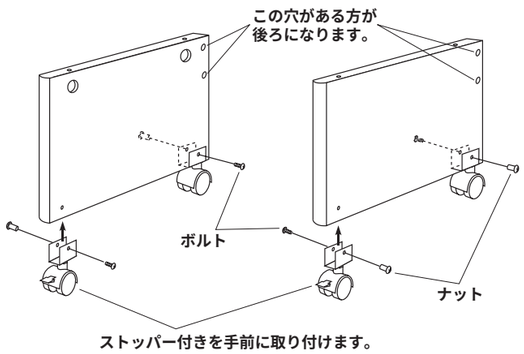

2 天板にピンを取り付けます。

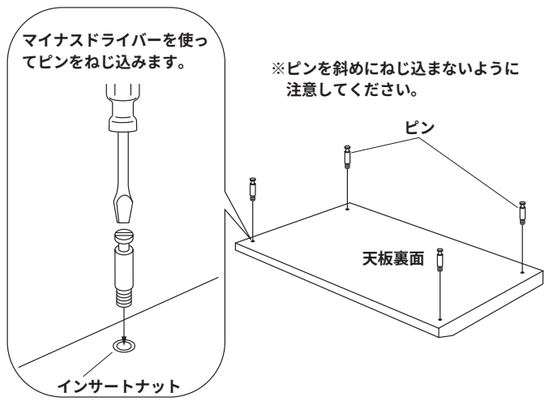

※ピンを斜めにねじ込まないように
注意してください。

3 天板に側板を取り付けます。

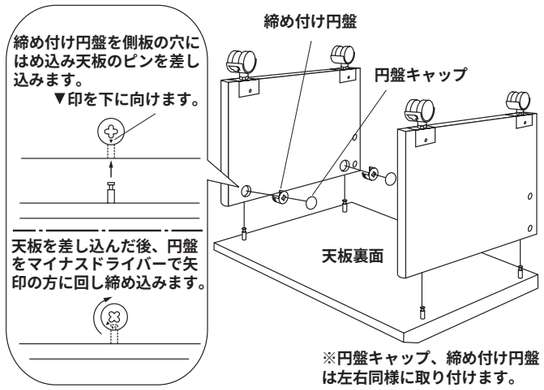

※円盤キャップ、締め付け円盤
は左右同様に取り付けます。

4 背板を取り付け、側板を固定します。

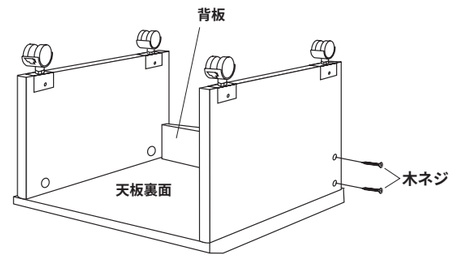

※木ネジは左右同様に
取り付けます。

5 木ネジキャップを取り付けて完成です。

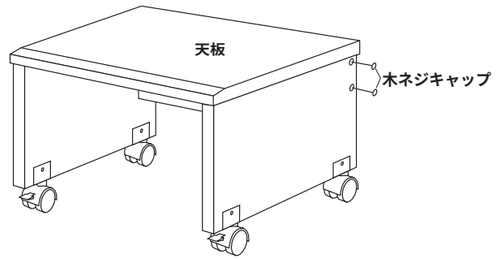

※木ネジキャップは左右
同様に取り付けます。

製品に関するお問い合わせ

製品の品質管理には細心の注意をはらっていますが、万一、不都合な点や製品に関するお問い合わせなどございましたら、お買求めの販売店又は右記までお気軽にご相談下さい。

サンワサプライ株式会社

岡山サンワサプライセンター ／〒700 岡山市田町1-10-1
☎086-223-3311 FAX086-223-5123
東京サンワサプライセンター ／〒140 東京都品川区南大井6-5-8
☎03-5763-0011 FAX03-5763-0033