サブテーブル(WFD-S10・12)組立説明書

この度は、弊社製品をお買求めいただきましてありがとうございました。
このサブテーブルは組立式になっておりますので、下記の要領で組み立ててください。
パッキングケースの中には、下記の部品が入っています。

★用意していただくもの・・・
手袋（鋼製ですので組み立ての際は必ず着用してください）

完成図

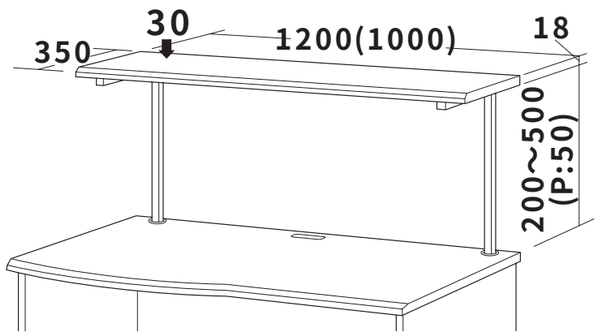

( )内WFD-S10

総耐荷重30Kg

組立て部品

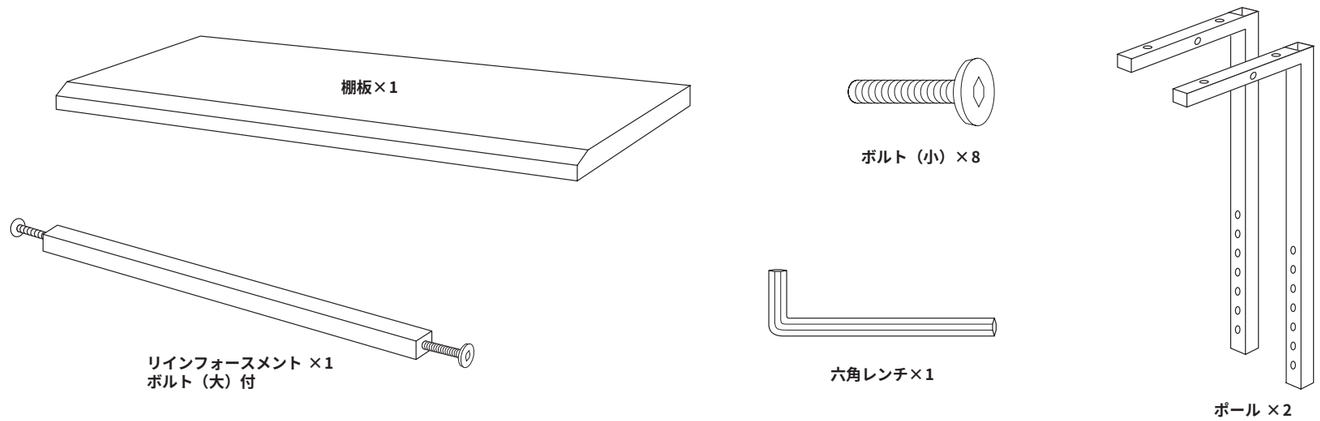

1 デスクにポールを取り付けます。

※ポールはお手持ちのハードに合わせて、
任意の高さに取り付けてください。

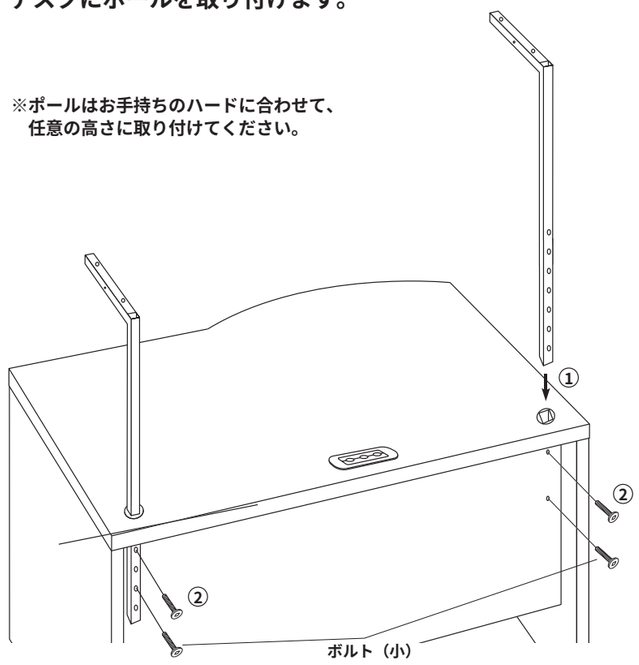

①ポールを天板キャップの穴に差し込みます。
②ボルト（小）で取り付けます。

2 リインフォースメントを取り付けます。

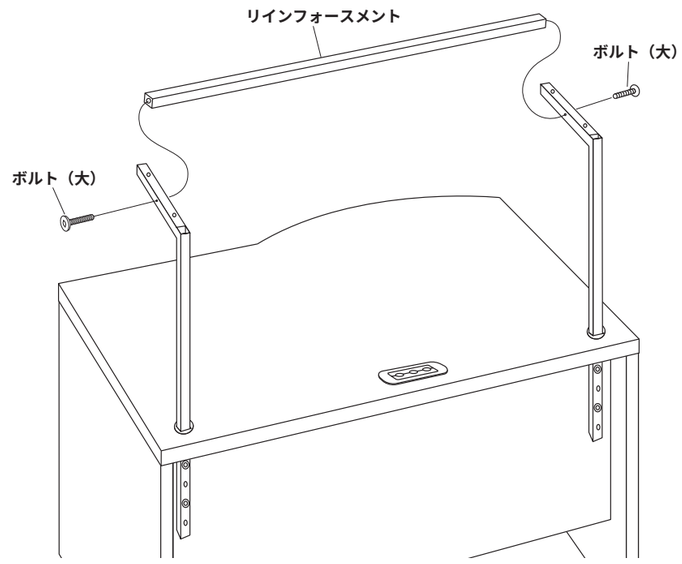

3 棚板を取り付けて完成です。

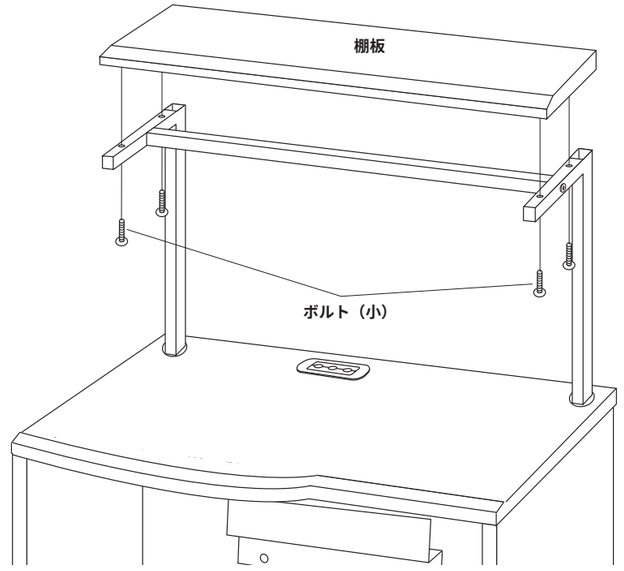

製品に関する お問い合わせ

製品の品質管理には細心の注意をはらっていますが、万一、不都合な点や製品に関するお問い合わせなどございましたら、お買求めの販売店又は右記までお気軽にご相談下さい。

サンワサプライ株式会社

岡山サンワサプライセンター ／〒700 岡 山 市 田 町 1 - 10 - 1
☎086-223-3311 FAX086-223-5123
東京サンワサプライセンター ／〒140 東京都品川区南大井 6 - 5 - 8
☎03-5763-0011 FAX03-5763-0033