パソコンデスク(WFD-945)組立説明書

SANWA SUPPLY

この度は、弊社製品をお買求めいただきましてありがとうございました。
このデスクは組立式になっておりますので、下記の要領で組み立ててください。
パッキングケースの中には、下記の部品が入っています。

★用意していただくもの・・・
手袋・プラスドライバー・マイナスドライバー

完成図

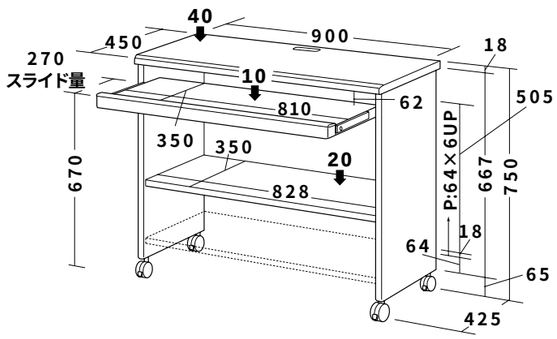

総耐荷重50Kg

組立て部品

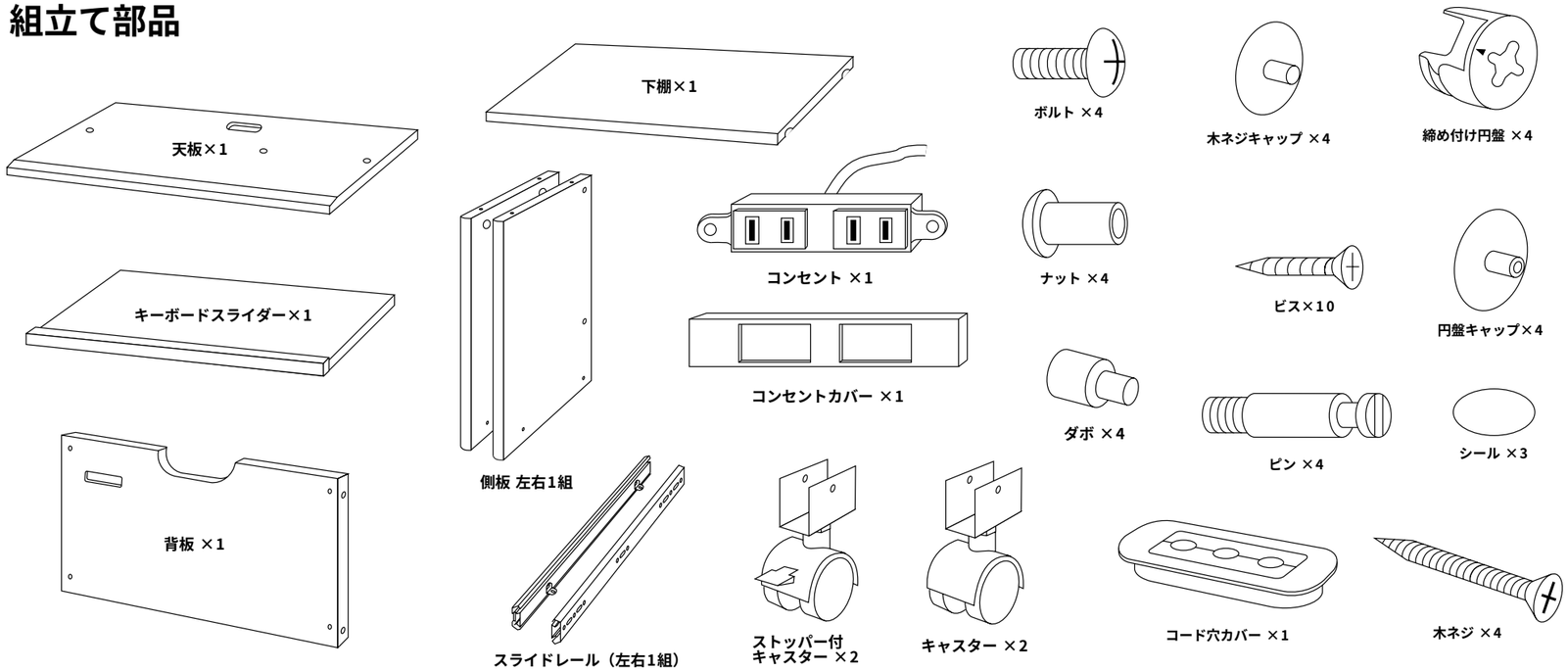

1 側板にキャスターを取り付けます。

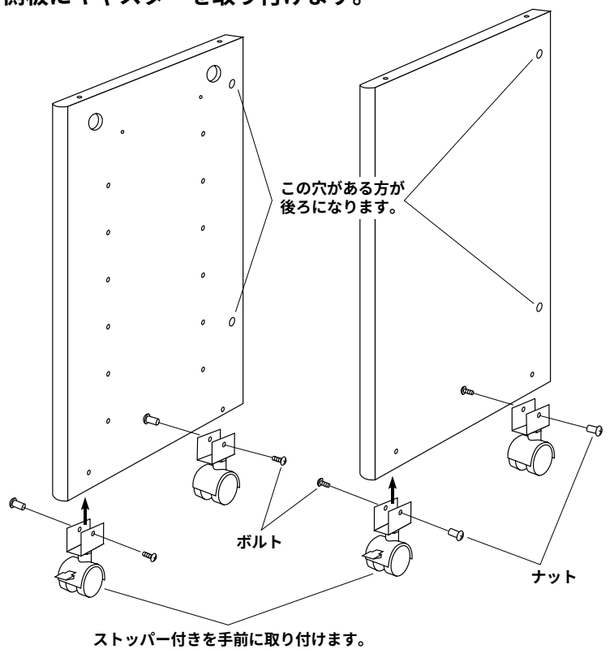

2 側板にスライドレールを取り付けます。

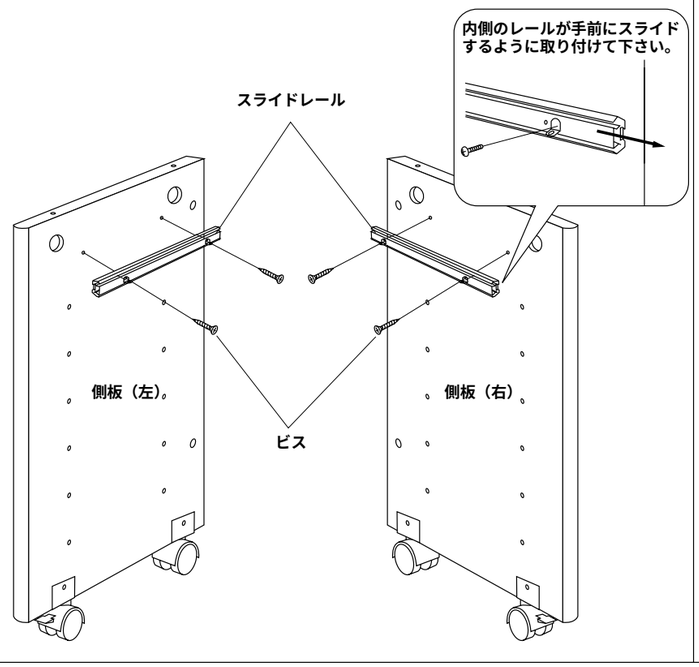

3 天板にピンを取り付けます。

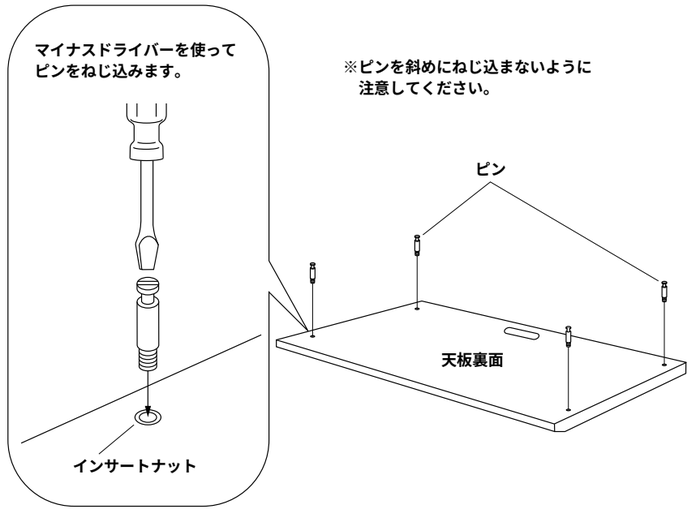

4 天板に側板を取り付けます。

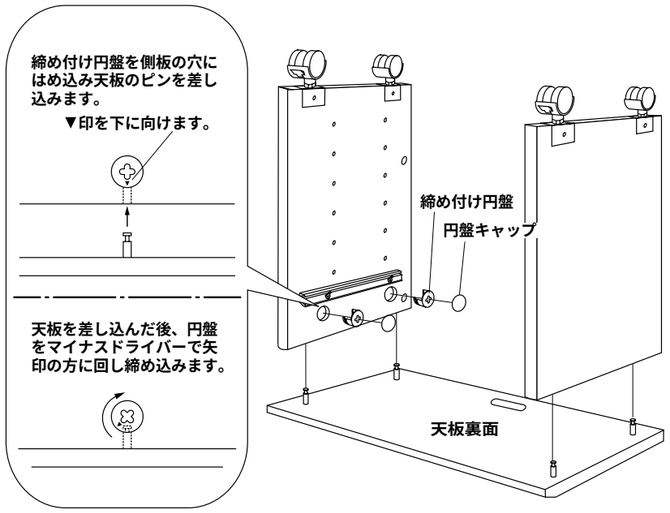

※円盤キャップ、締め付け円盤は左右同様に取り付けます。

5 背板を取り付け、側板を固定します。

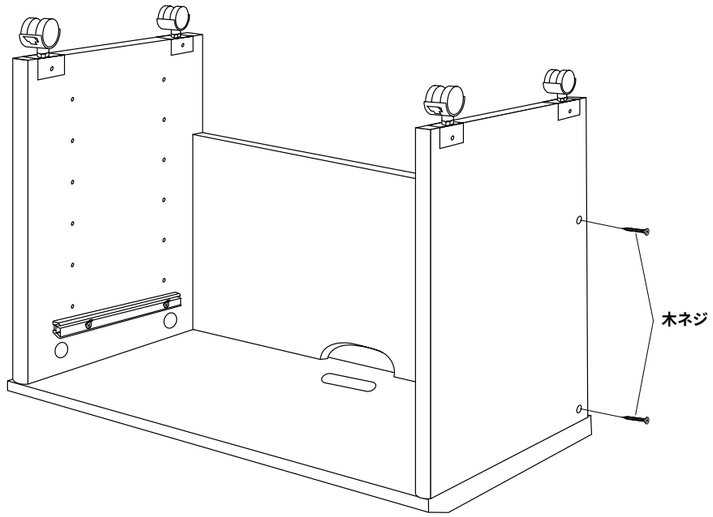

※木ネジは左右同様に取り付けます。

6 木ネジキャップを取り付けます。

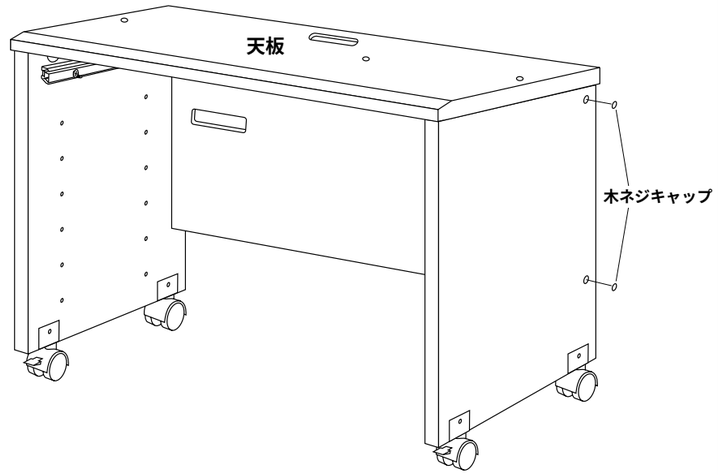

※木ネジキャップは左右同様に取り付けます。

7 キーボードスライダーを取り付けます。

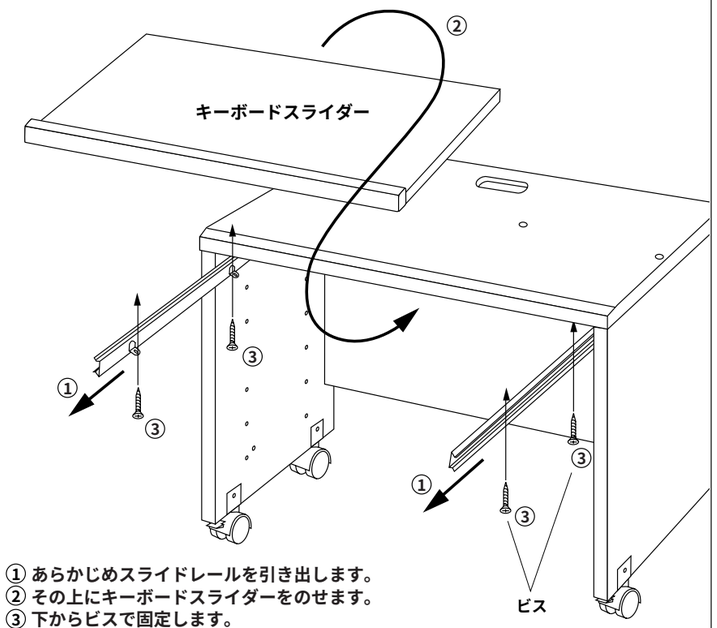

① あらかじめスライドレールを引き出します。
② その上にキーボードスライダーをのせます。
③ 下からビスで固定します。

8 コンセントを取り付けます。

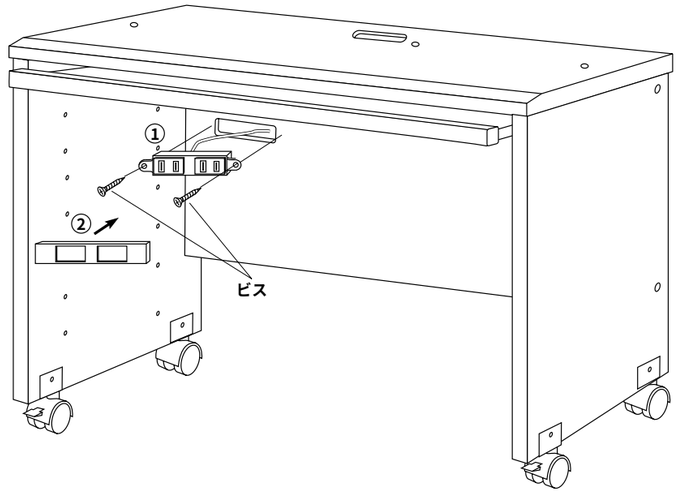

① 背板にコンセントをビスで取り付けます。
② その上にコンセントカバーを取り付けます。

9 下棚を任意の位置に取り付け、コード穴カバーとシールを取り付けて完成です。

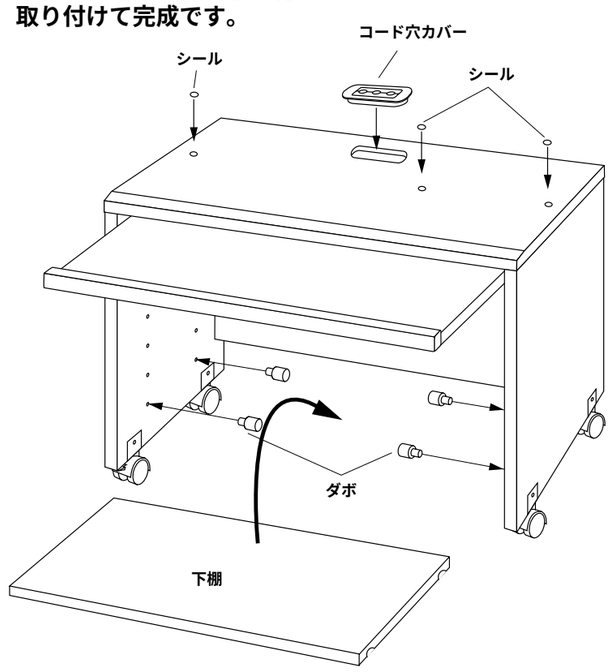

製品に関するお問い合わせ 製品の品質管理には細心の注意をはらっていますが、万一、不都合な点や製品に関するお問い合わせなどございましたら、お買求めの販売店又は下記までお気軽にご相談下さい。

サンワサプライ株式会社

岡山サンワサプライセンター ／〒700 岡山市田町1-10-1
☎086-223-3311 FAX086-223-5123
東京サンワサプライセンター ／〒140 東京都品川区南大井6-5-8
☎03-5763-0011 FAX03-5763-0033