パソコンデスク(WFD-1275・1075)組立説明書

SANWA SUPPLY

この度は、弊社製品をお買求めいただきましてありがとうございました。
このパソコンデスクは組立式になっておりますので、下記の要領で組み立ててください。
パッキングケースの中には、下記の部品が入っています。

★用意していただくもの・・・
手袋・プラスドライバー・マイナスドライバー

完成図

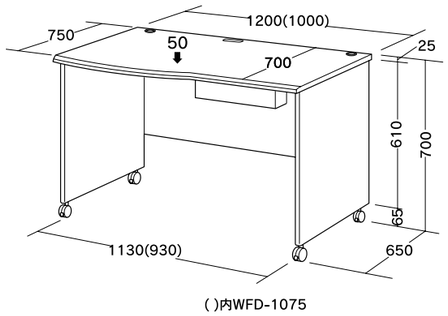

総耐荷重50kg

組立て部品

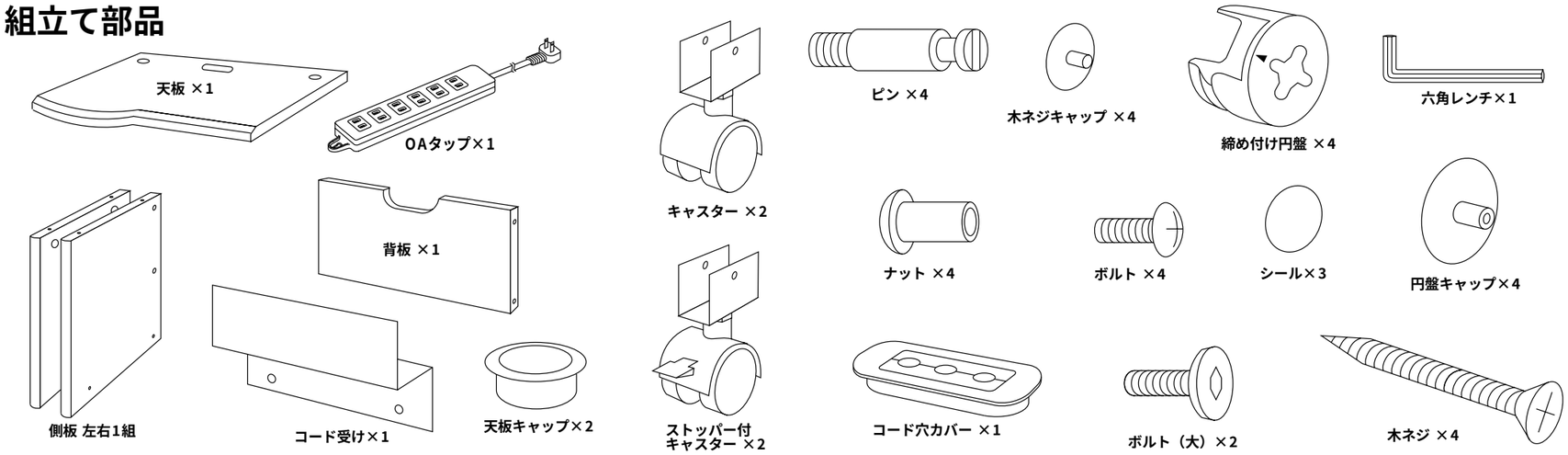

1 側板にキャスターを取り付けます。

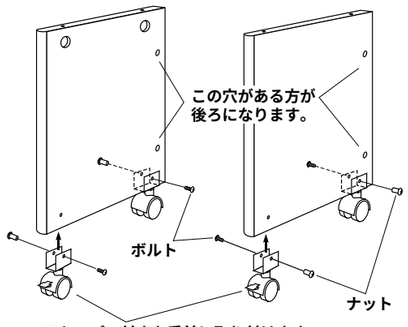

ストッパー付きを手前に取り付けます。

2 天板にピンを取り付けます。

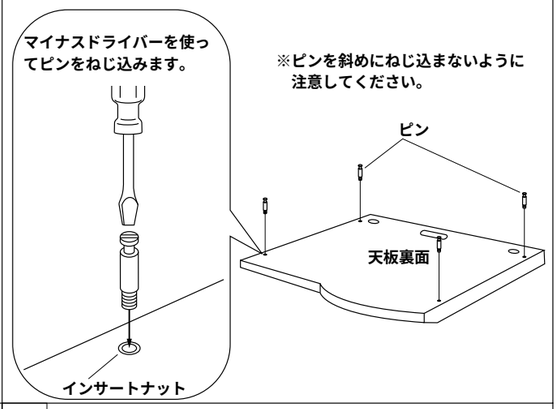

3 背板にコード受けを取り付けます。

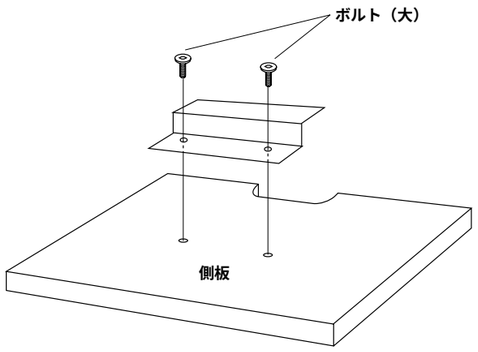

4 天板に側板を取り付けます。

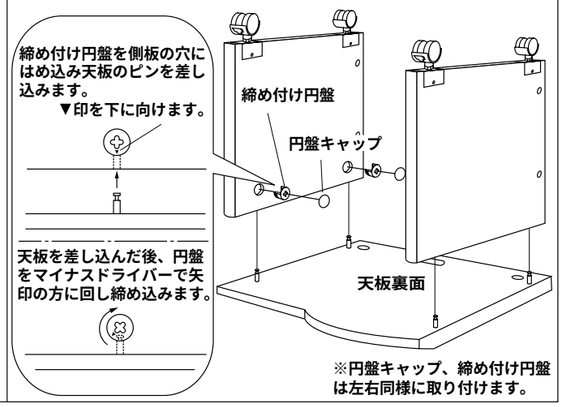

5 背板を取り付け、側板を固定します。

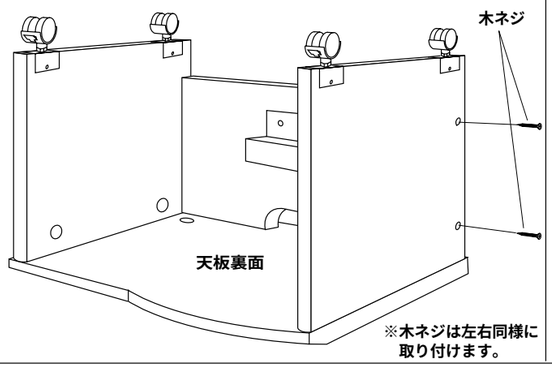

6 木ネジキャップ・円盤キャップ・シールを取り付けて完成です。

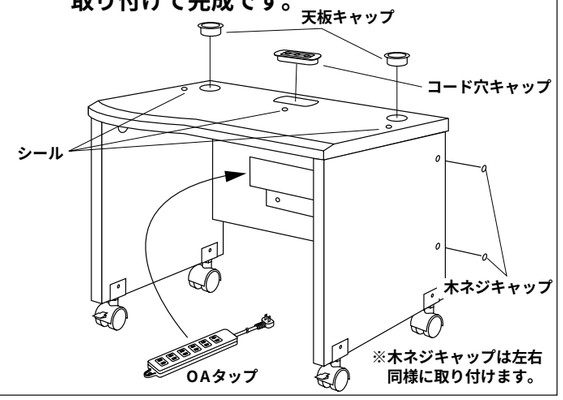

製品に関する お問い合わせ

製品の品質管理には細心の注意をはらっていますが、万一、不都合な点や製品に関するお問い合わせなどございましたら、お買求めの販売店又は右記までお気軽にご相談下さい。

サンワサプライ株式会社

岡山サンワサプライセンター ／〒700 岡 山 市 田 町 1 - 10 - 1
☎086-223-3311 FAX086-223-5123
東京サンワサプライセンター ／〒140 東京都品川区南大井 6 - 5 - 8
☎03-5763-0011 FAX03-5763-0033