OAチェア（WCD-CH）組立説明書

この度は、弊社製品をお買求めいただきましてありがとうございました。
このOAチェアは組立式になっておりますので、下記の要領で組み立ててください。
パッキングケースの中には、下記の部品が入っています。

★用意していただくもの・・・・・マイナスドライバー、
手袋（組み立て時のケガ等を防ぐために必ず着用してください。）

完成図

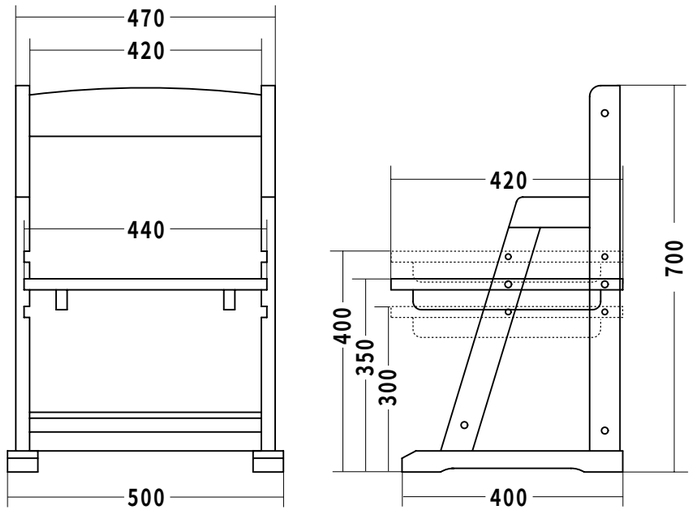

組立て部品

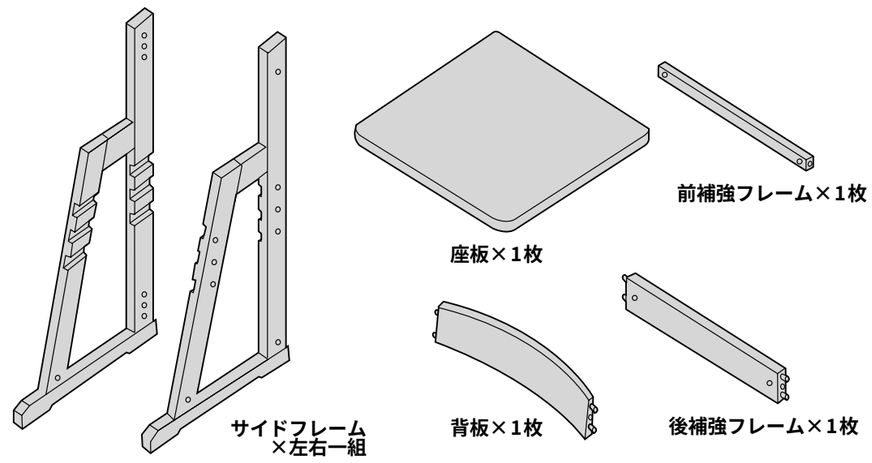

使用ボルト

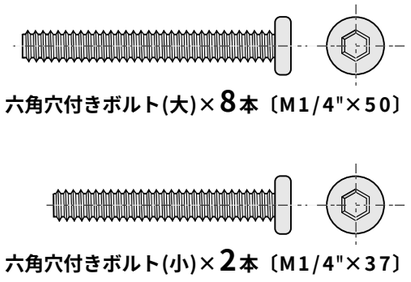

1 サイドフレームに後補強フレームを取り付けます。

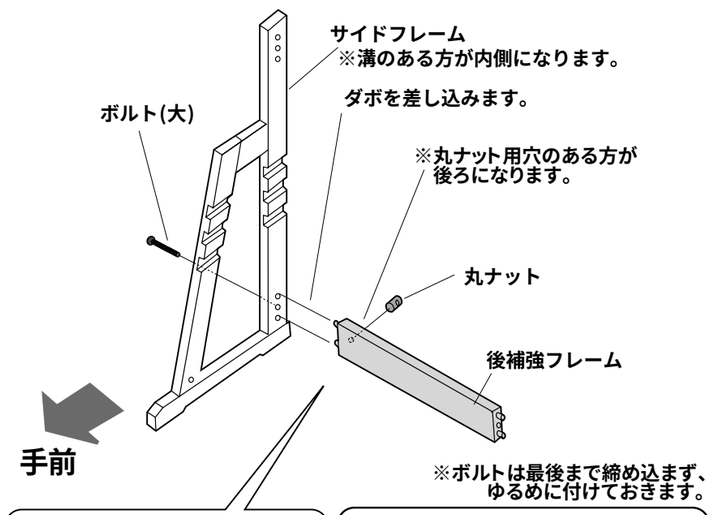

※ボルトは最後まで締め込まず、
ゆるめに付けておきます。

丸ナットは下図の向きになるように
マイナスドライバーで調整してください。

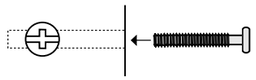

使用ボルト

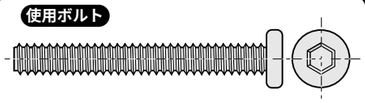

六角穴付きボルト(大)〔M1/4"×50〕

2 同様にしてサイドフレームに前補強フレームを取り付けます。

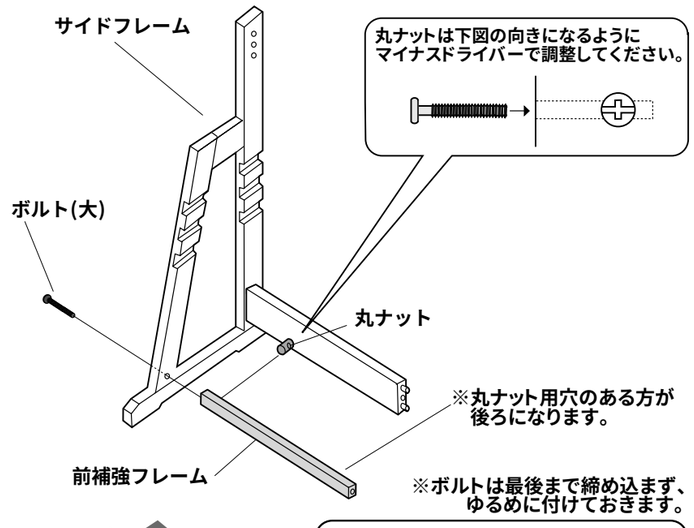

※ボルトは最後まで締め込まず、
ゆるめに付けておきます。

使用ボルト

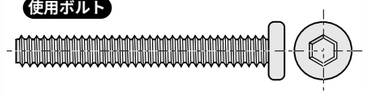

六角穴付きボルト(大)〔M1/4"×50〕

3 さらに背板をサイドフレームに取り付けます。

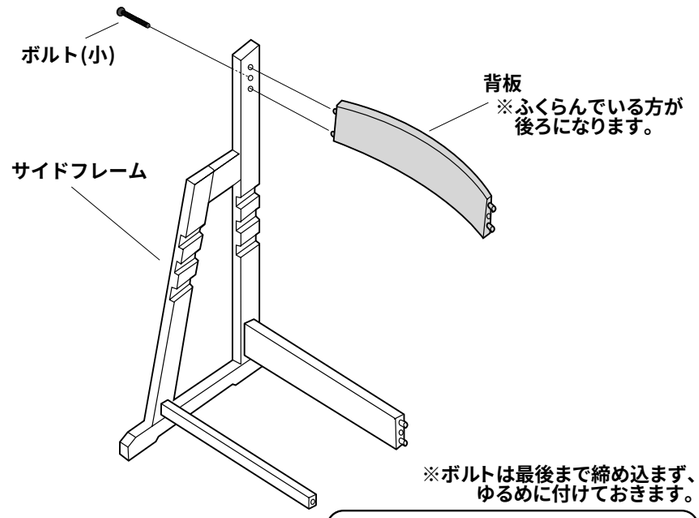

※ボルトは最後まで締め込まず、
ゆるめに付けておきます。

使用ボルト

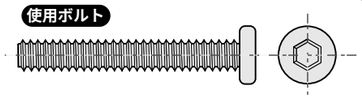

六角穴付きボルト(小)〔M1/4"×37〕

4 全体を横に倒し、もう片方のサイドフレームを取り付けます。

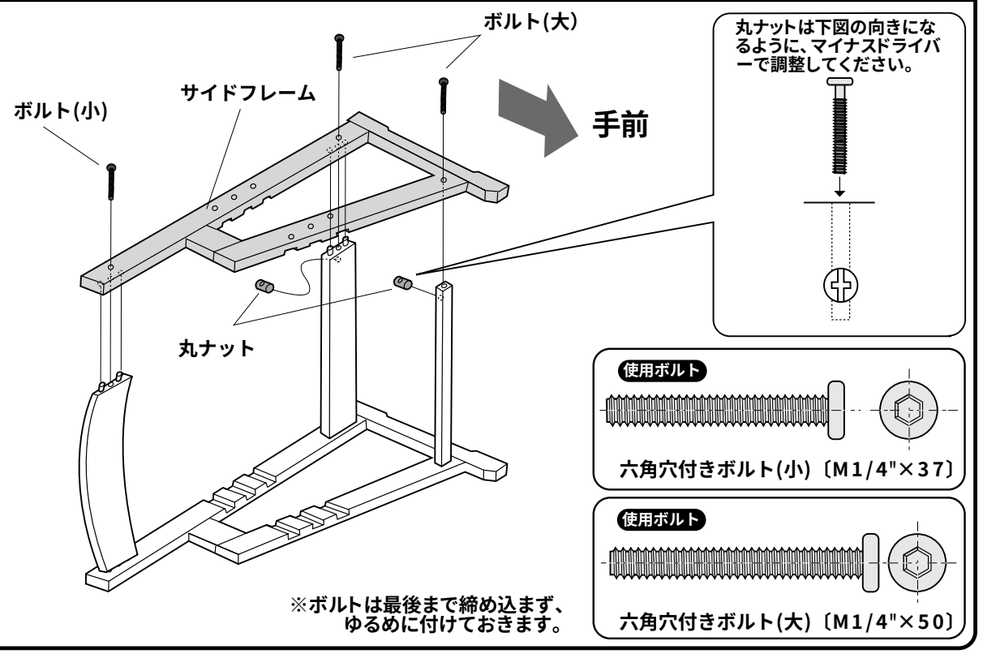

5 座板を取り付け、全てのボルトを締め付て完成です。

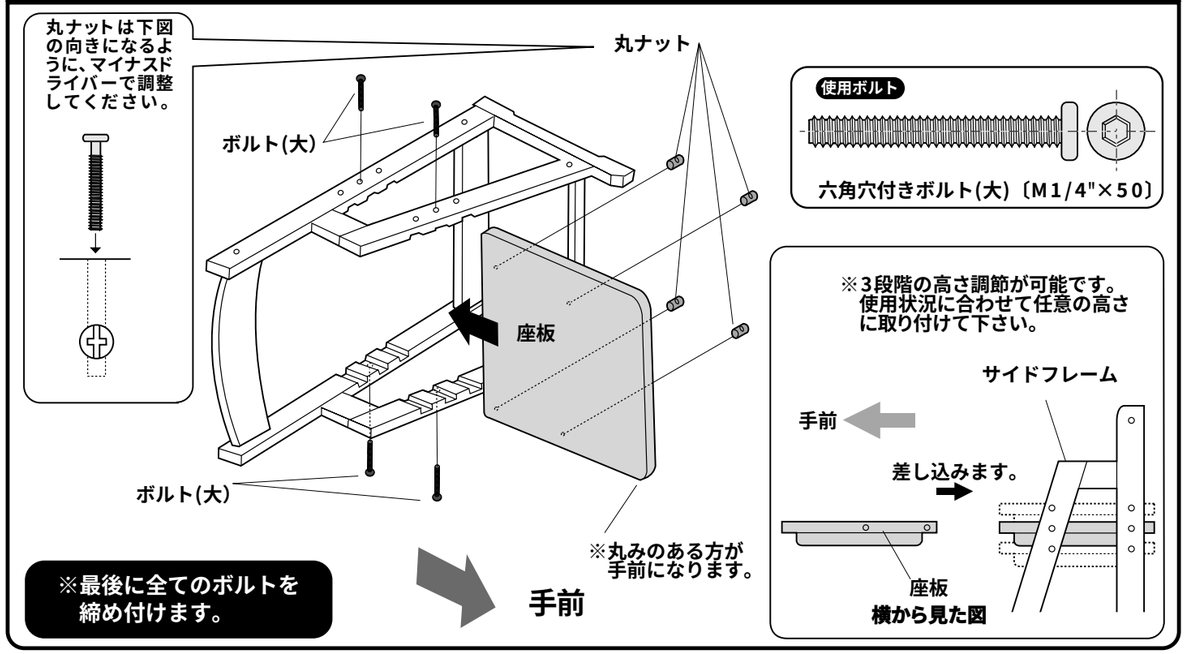

※最後に全てのボルトを締め付けます。

チェアの品質表示

外形寸法：幅500×奥行400×高さ700mm
(座面高さ400,350,300mmの3段階)
材質：天然木(ラバーウッド)

⚠ 使用上の注意 ⚠

- 直射日光の当たる場所や高温、湿気及び乾燥の著しい場所を避けてください。
- 滑りやすい床面で使用しないでください。
- 用途以外で使用しないでください。
- 定期的にボルトやネジを締め直してください。
- ボルトやネジがゆるんだ状態では使用しないでください。
- 膝掛や座面の上に登らないで下さい。転倒の原因になります。

製品に関するお問い合わせ
製品の品質管理には細心の注意をはらっていますが、万一、不都合な点や製品に関するお問い合わせなどございましたら、お買求めの販売店又は右記までお気軽にご相談下さい。

04/05/YMTT

サンワサプライ株式会社
岡山サンワサプライセンター ／〒700−0825 岡山市田町1−10−1
☎086-223-3311 FAX086-223-5123
東京サンワサプライセンター ／〒140−8566 東京都品川区南大井6−5−8
☎03-5763-0011 FAX03-5763-0033