USB加湿器
取扱説明書

USB-TOY92series

最初にご確認ください。

セット内容
- ●加湿器本体 ……1台
- ●USBケーブル ……1本
- ●取付けキャップ ……1個

本取扱説明書の内容は、予告なしに変更になる場合があります。
最新の情報は、弊社WEBサイト(http://www.sanwa.co.jp/)をご覧ください。

デザイン及び仕様については改良のため予告なしに変更することがございます。
本誌に記載の社名及び製品名は各社の商標又は登録商標です。

サンワサプライ株式会社

取扱い上の注意

●本製品のカバーを開けたり、分解しないでください。
▲故障や感電の原因となることがあります。
●ペットボトル内部に水以外の液体、固体が入らないようにしてください。
▲感電や火災、故障の原因となることがあります。
●本製品を長期間使用しない場合は、USBポートより外してください。
●1日使用した後は、そのままにせずにペットボトル内の水を抜いてください。そのままにしてしまうと待機電流により、余分な水がこぼれ出る恐れがあります。
●こまめに水は交換してください。衛生的にも清潔です。
●使用後は取付けキャップをペットボトルから取外し、なくさないようにしてください。
●取付けキャップは水がこぼれないようにしっかり締めてください。
●取付けキャップを回しすぎるとねじ切りが削れてしまい、水がこぼれたり、うまく固定できなくなる可能性があります。
●加湿の吹き出し口付近に物を置いておくとスチームで濡れた状態になりますので近づけないでください。
●加湿の吹き出し口に水が溜まる場合があります。その場合は、乾いた布などで拭き取ってください。加湿できない場合があります。
●ペットボトル内の水が入っていない場合でのご使用はおやめください。故障の原因となります。
●加湿の吹き出し口部分はこまめにクリーニングしてください。不純物が溜まると加湿しない場合や故障の原因となります。

使用方法

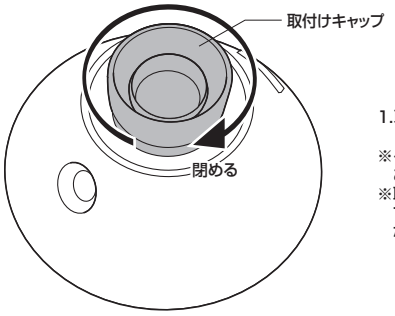

1.取付けキャップを図の方向に回して、本体に取付けます。
※ペットボトルは国内で使用されている規格にあった口径のもののみ対応します。
※取付けキャップを回しすぎるとねじ切りが削れてしまい、水がこぼれたり、うまく固定できなくなる可能性があります。

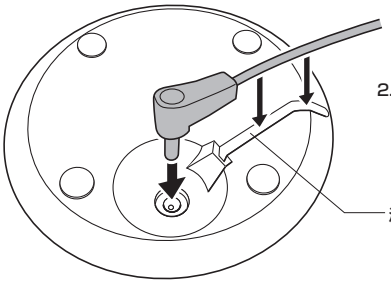

2.USBケーブルを本体の裏面に、奥までしっかりと差し込みます。
ケーブルは本体の溝に通します。

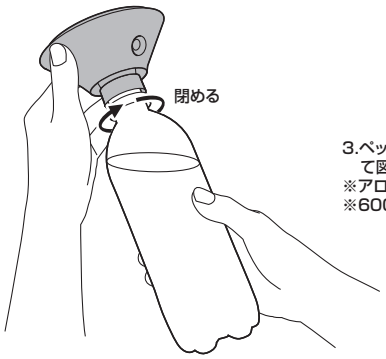

3.ペットボトルに水を入れたら、本体を逆さにして図の方向にペットボトルを回して取付けます。
※アロマオイルを入れての使用はできません。
※600mlのペットボトルまで対応しています。

使用方法(続き)

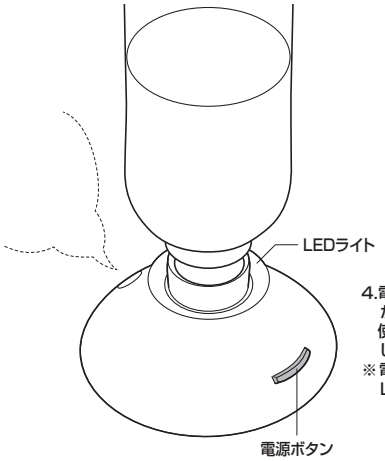

4.電源ボタンを押すと、キャップ周りのLEDライトが白く光り、加湿を開始します。
使用後は取付けキャップをペットボトルから取外し、なくさないようにしてください。
※電源ボタンをOFFにすると加湿しなくなり、LEDライトも消えます。

仕様

コネクタ	USB Aコネクタオス
本体サイズ	約W99×D99×H42mm・約72g(USBケーブルを除く)
ケーブル長	94cm
電力量	2W
電源	DC5V・500mA
加湿量	約20ml/h±10ml(15ml/h)
連続加湿時間	最大約8時間 ※8時間以上の連続使用時には自動的に待機状態になるセンサーを搭載しております。
付属品	USBケーブル×1本(USB Aコネクタオス)、取付けキャップ×1(取付け済み)
対応機種	各社パソコン ※ただしUSBポートを持ち、パソコン本体メーカーがUSBポートの動作を保証している機種。

保証規定・保証書

1.保証期間内に正常な使用状態でご使用の場合に限り品質を保証しております。
万一保証期間内で故障がありました場合は、弊社所定の方法で無償修理いたしますので、保証書を本製品に添えてお買い上げの販売店までお持ちください。
2.次のような場合は保証期間内でも有償修理になります。
(1)保証書をご提示いただけない場合。
(2)所定の項目をご記入いただけない場合、あるいは字句を書き換えられた場合。
(3)故障の原因が取扱い上の不注意による場合。
(4)故障の原因がお客様による輸送・移動中の衝撃による場合。
(5)天変地異、ならびに公害や異常電圧その他の外部要因による故障及び損傷の場合。
(6)譲渡や中古販売、オークション、転売などでご購入された場合。
3.お客様ご自身による改造または修理があったと判断された場合は、保証期間内での修理もお受けいたしかねます。
4.本製品の故障、またはその使用によって生じた直接、間接の損害については弊社はその責を負わないものとします。
5.本製品を使用中に発生したデータやプログラムの消失、または破損についての補償はいたしかねます。
6.本製品は医療機器、原子力設備や機器、航空宇宙機器、輸送設備や機器などの人命に関わる設備や機器、及び高度な信頼性を必要とする設備や機器やシステムなどへの組み込みや使用は意図されておりません。
これらの用途に本製品を使用され、人身事故、社会的障害などが生じても弊社はいかなる責任も負いかねます。
7.修理ご依頼品を郵送、またはご持参される場合の諸費用は、お客様のご負担となります。
8.保証書は再発行いたしませんので、大切に保管してください。
9.保証書は日本国内においてのみ有効です。

保証書 型番: USB-TOY92series	サンワサプライ株式会社
シリアルナンバー	
お客様・お名前・ご住所・TEL 販売店名・住所・TEL	
保証期間 3ヶ月 お買い上げ年月日 年 月 日	

最新の情報はWEBサイトで!! http://www.sanwa.co.jp/

■サポート情報 ■Q&A(よくある質問)
■ソフトダウンロード ■各種対応表 など、最新情報を随時更新しています。

▼トップページから

▼サポートページへ

各情報ページを直接ご覧いただくこともできます。

ご質問、ご不明な点などがありましたら、ぜひ一度弊社WEBサイトをご覧ください。

本取扱説明書の内容は、予告なしに変更になる場合があります。
最新の情報は、弊社WEBサイト(http://www.sanwa.co.jp/)をご覧ください。

サンワサプライ株式会社

岡山サプライセンター / 〒700-0825 岡山県岡山市北区田町1-10-1 TEL.086-223-3311 FAX.086-223-5123
東京サプライセンター / 〒140-8566 東京都品川区南大井6-5-8 TEL.03-5763-0011 FAX.03-5763-0033
札幌営業所/〒060-0808 札幌市北区北八条西4-1-1 パストラルビルN8 TEL.011-611-3450 FAX.011-716-8990
仙台営業所/〒983-0851 仙台市宮城野区榴岡1-6-37宝栄仙台ビル TEL.022-257-4638 FAX.022-257-4633
名古屋営業所/〒453-0015 名古屋市中村区椿町16-7カジヤマビル TEL.052-453-2031 FAX.052-453-2033
大阪営業所/〒532-0003 大阪市淀川区宮原4-1-45新大阪八千代ビル TEL.06-6395-5310 FAX.06-6395-5315
福岡営業所/〒812-0012 福岡市博多区博多駅中央街8-20第2博多相互ビル TEL.092-471-6721 FAX.092-471-8078

BG/AC/KIDaNo