スクロールトラックボール
取 扱 説 明 書

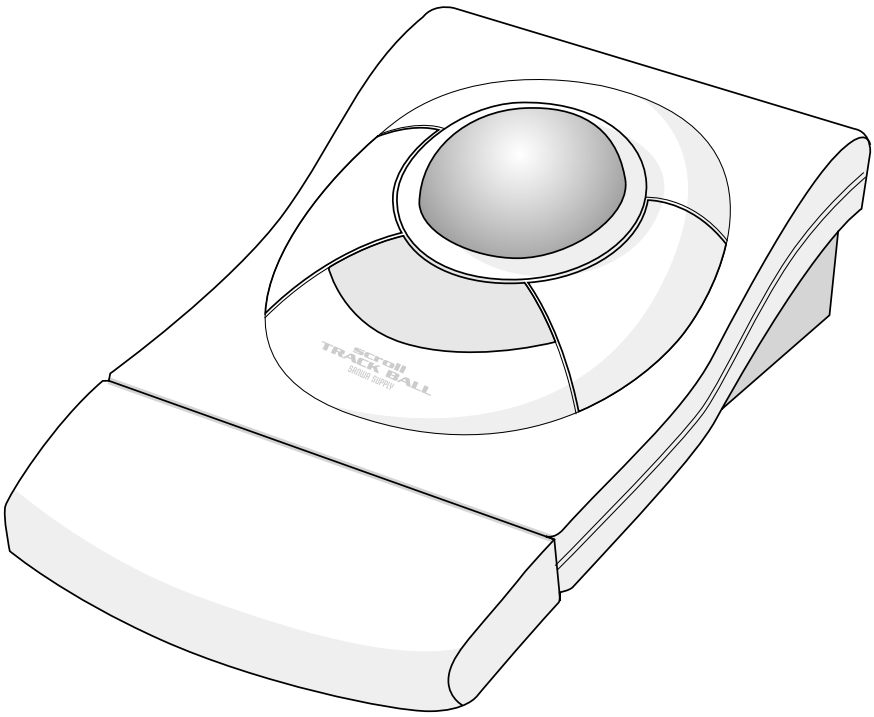

scroll TRACK BALL

スクロールトラックボール

最初にご確認ください。

セット内容

- ●スクロールトラックボール……１台
- ●ドライバディスク(3.5")……１枚
- ●変換アダプタ ……１個
- ●取扱説明書 ……１部

ご使用前にこのマニュアルをよくお読みください。
また、お手元に置き、いつでも確認できる様にしておいてください。

デザイン及び仕様については改良のため予告なしに変更することがございます。

サンワサプライ株式会社

目　次

1 ●警　告

2 ●はじめに (特長、スクロールについて)
●インストール ・対応機種　・スクロールトラックボールの接続
3 ・ドライバソフトのインストール

4 ●スクロールトラックボールの使用方法
・各部分の名称 (右ボタン・左ボタン、ミドルボタン、リストレスト)
5 ・各種機能の設定(スクロールプログラムの設定)

6 (スクロールの設定)

7 (ボタンアサイメントの設定)

8 (ズームインの設定、ヘルプについて、アバウトについて)

警　告

■テレビ/ラジオの受信障害について

本製品は、FCCの定めるクラスBのコンピュータ機器に対する許容条件につき、所定の審査の上、FCC-15章の規定内容に適合するものとして認定されています。FCC-15章は居住環境において防止すべき受信障害の規制基準を定めたものですが、装置の設置状況によっては受信障害が発生する場合があります。
ご使用のコンピュータシステムが受信障害の原因となっているかどうかは、そのシステムの電源を切ることでご確認いただけます。電源を切ることにより受信障害が解消されれば、ご利用のコンピュータ、あるいは、その周辺装置が原因であると考えられます。
ご使用のコンピュータシステムがテレビやラジオの受信状態に影響している場合、以下の手順のいずれか、あるいはいくつかを組み合わせてお試しください。

- ●テレビまたはラジオのアンテナの向きを変え、受信障害の発生しない位置を探してみてください。
- ●テレビまたはラジオから離れた場所にコンピュータを設定し直してください。
- ●テレビまたはラジオとは別の電源供給路にあるコンセントにコンピュータを接続してください。
- ●状況に応じ、テレビ/ラジオの修理業者またはマウスの販売店にもご相談いただけます。

■注　意

本製品に対し許可しない変更または加工が加えられた場合、FCCの許可が無効となり、正規の製品としての使用は認められませんのでご注意ください。

※この文章中に表記されるその他すべての製品名などはそれぞれのメーカーの登録商標、商標です。

はじめに

この度は、スクロールトラックボールをお買い上げいただき、誠にありがとうございます。
本製品は、ミドルボタン(真ん中ボタン)をクリックし、ボールを回転させるだけで、Windows上で簡単に画面スクロールが行えるようになります。
また、右ボタンに「電卓」、「ファイルマネージャー」、「コントロールパネル」など14種類のコマンド機能を割り付けすることができるので大変便利です。

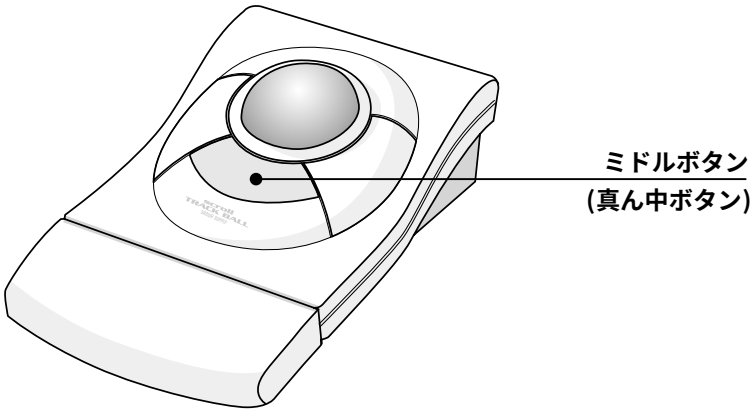

インストール

■対応機種

スクロールトラックボールには、下記のハードウェア、またはソフトウェア以上のものをご使用ください。
●各社DOS/Vパソコン
●PS/2ポート(ミニDIN6pin)もしくはシリアルポート(D-sub9pin)を持つ機種
●OSはWindows98、Windows95及びWindowsNTに対応

■スクロールトラックボールの接続

●スクロールトラックボールの接続
1.コンピュータの電源を切ってください。
2.コンピュータに接続されているマウス等があれば、取り外してください。
3.コンピュータのPS/2マウスポート(ミニDIN6pin)もしくはシリアルポート(D-sub9pin)にスクロールトラックボールを接続してください。
4.接続の際、コネクタには上下がありますので注意してください。
5.電源を入れてください。

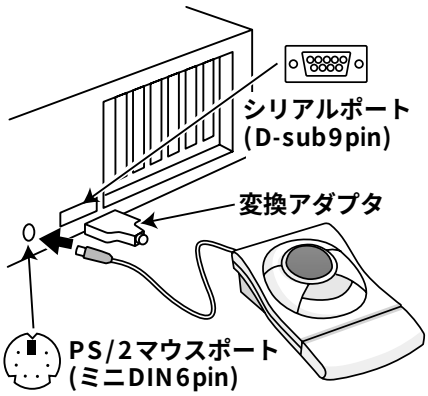

※一部の富士通FMVノート、IBM ThinkPadなどポインティングデバイス内蔵のノートパソコン(排他制御機能のないタイプ)及びNEC PC98-NXデスクトップパソコンにはシリアルポート接続により対応しています。
※赤外線・内蔵モデムを持つノートパソコンにスクロールトラックボールをシリアル接続される際はノートパソコンのCOM1ポートをあける様に設定してください。詳細の設定の方法については、パソコンのマニュアルをご覧ください。
※NEC PC98-NXデスクトップ機にスクロールトラックボールをシリアル接続する際には、キーボードに接続するPS/2マウスをはずしてご使用ください。

インストール

■ドライバソフトのインストール

スクロールトラックボールを接続したら、ドライバソフトをインストールしなければなりません。下記の指示に従ってインストールしてください。

1. Windowsを起動させ、添付ののドライバディスクをフロッピードライブに入れてください。
2. 「スタート」ボタンを選択し、「ファイル名を指定して実行(R)」を選択してください。

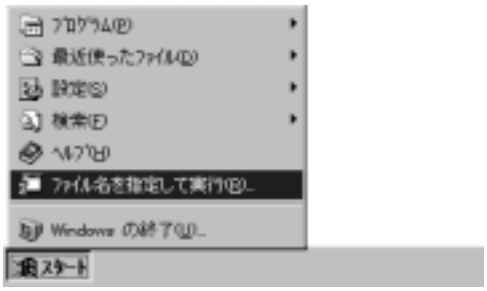

3. A:¥Setup.exeを入力し、OKを選択してください。

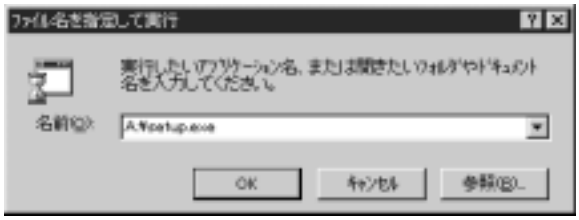

4. 後は、画面に指示に従ってインストール作業を進めてください。

Scroll-In-Mouse Program Setup...

・Welcom(ようこそ)

Welcom to the Setup program.　ーNext＞

・Select Components(ハードウェアインターフェースの選択)

Select the type of mouse that you connected to host(マウスインターフェースの選択)

○ Serial Mouse (シリアル接続)
○ PS2 Mouse (PS/2接続)
○ USB Mouse for Windows98 ←選択しないでください。

接続するインターフェースのタイプを選択して　ーNext＞

・Scroll

Setup will install in the following directory(マウスのインストール先を設定)　ーNext＞

・Select Program Folder(プログラムフォルダの選択)

Program Folder　Scroll-In-Mouse Program　ーNext＞

・インストールを開始します。

・Restart Windows(Windowsの再起動)

○ Yes, I want to restart my computer now.(今すぐ再起動)
○ No, I will restart my computer later.(後から再起動)

ーOK

スクロールトラックボールの使用方法

■各部分の名称

本製品にはスクロールコントロール機能が付いており、ミドルボタン(真ん中ボタン)をクリックしボールを回転させるだけで、Windows上で簡単に画面スクロールが行えるようになります。
また、右ボタンに「電卓」、「ファイルマネージャー」、「コントロールパネル」など14種類のコマンド機能を割り付けることができますので大変便利です。

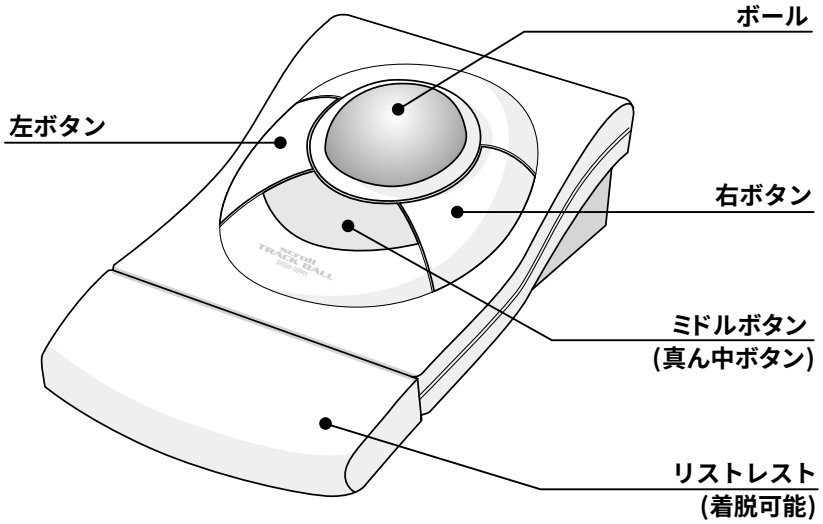

■左ボタン・右ボタン

左ボタンは通常クリック、ダブルクリックに使われます。
右ボタンはWindows98/95でのアプリケーションごとに設定されているマウスの動きも行いますし、14種類のコマンド機能を割り付けすることができますので、大変便利です。

■ミドルボタン(真ん中ボタン)

ミドルボタンはスクロールモードの設定に使われます。ミドルボタンをクリックするとスクロールモードに切り替わります。この状態でボールを任意の方向に転がすとスクロールが始まります。

■リストレスト

リストレストが付いていますので、トラックボール操作の際手の疲労を低減することができます。また、リストレストは必要に応じて着脱が可能です。

スクロールトラックボールの使用方法

■各種機能設定

■Scroll Program(スクロールプログラム)の設定

「Scroll-In-Mouse」ドライバをインストールするとタスクトレーにマウスアイコンがインストールされます。このマウスアイコンをダブルクリックすると　Scroll Program(スクロールプログラム)が立ち上がり、スクロール、ボタン割付などの各種機能を設定できます。
スクロールプログラムの設定を変更した際は、Apply(アプライ)もしくはOKをクリックしてください。

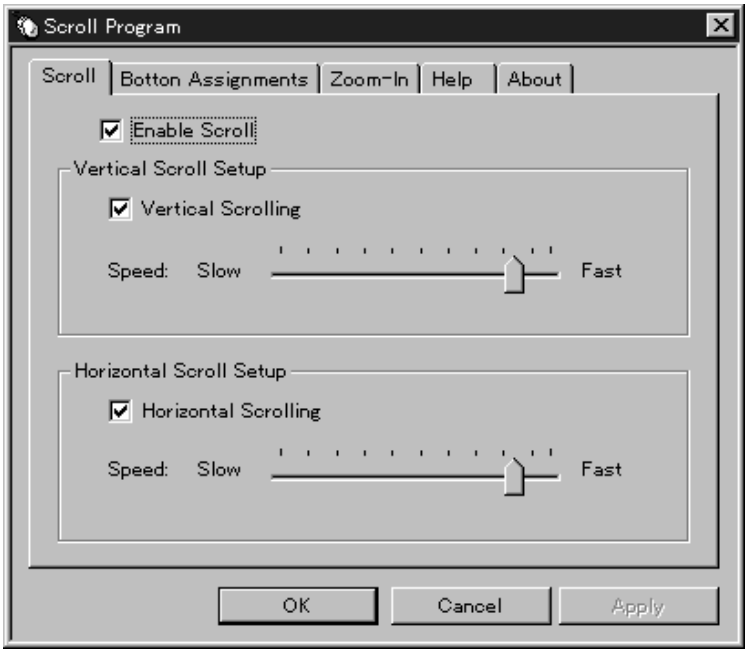

※Scroll Programの右上の☒をクリックしないでください。☒をクリックした後OKをすると、このプログラムを終了することになり、スクロール機能が使えなくなります。もし、誤ってプログラムを終了させた場合は、コンピュータを再起動すればご使用できます。

スクロールトラックボールの使用方法

■各種機能設定

■Scroll(スクロール)の設定

スクロール機能を設定します。
スクロールバーを持つウインドウであれば、画面スクロールが可能になります。
ミドルボタン(真ん中ボタン)をクリックすると、スクロールモードに切り替わります。
スクロールモードになると、マウスカーソルが消え、画面左上に＜Scrolling...＞という表示が現れます。この状態でボールを任意の方向に転がすと、スクロールが始まります。ミドルボタンをもう一度クリックすると、スクロールモードが解除され通常の状態に戻ります。
※Microsoft Excelのプレビューモードでのスクロールはサポートしていません。

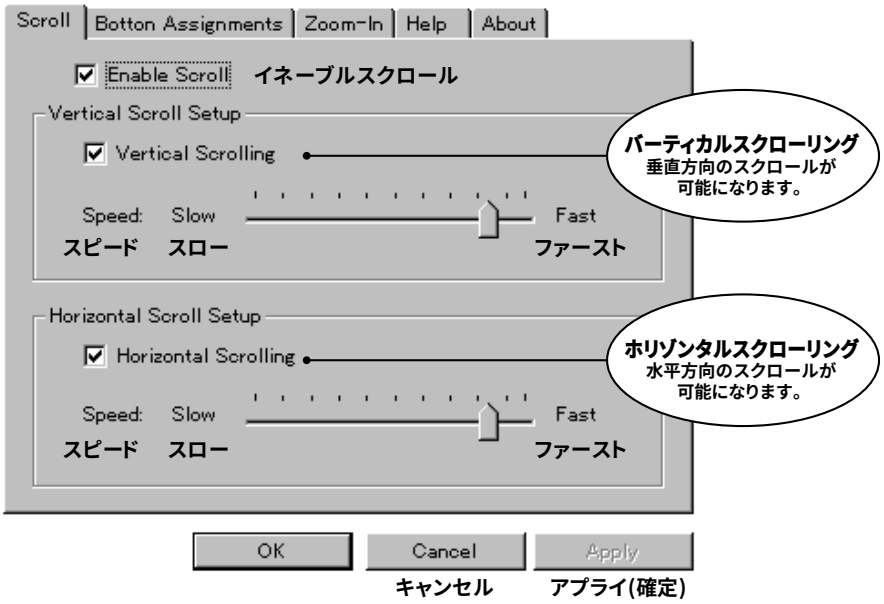

●Enable Scroll(イネーブルスクロール)
　□にチェックを入れると、スクロールが可能になります。
●Vertical Scrolling(バーティカルスクローリング)
　□にチェックを入れると、垂直のスクロールが可能になります。
・Speed(スピード)…Slow(スロー)にするとスクロールスピードが遅くなり、
　Fast(ファースト)にすると速くなります。
●Horizontal Scrolling(ホリゾンタルスクローリング)
　□にチェックを入れると、水平のスクロールが可能になります。
・Speed(スピード)…Slow(スロー)にするとスクロールスピードが遅くなり、
　Fast(ファースト)にすると速くなります。

スクロールトラックボールの使用方法

■各種機能設定

■Button Assignments(ボタンアサイメント)の設定

ボタンの割付機能を設定します。右ボタンに「電卓」、「ファイルマネージャー」、「コ　ントロールパネル」など14種類のコマンド機能を割り付けることができます。

●Right Button(ライトボタン)…□にチェックを入れると、右ボタンに機能を割り付けることが可能になります。

・File Manager(ファイルマネージャー)…ファイルマネージャーを実行します。
・Word Pad(ワードパッド)…ワードパッドを実行します。
・Paint Brush(ペイントブラシ)…ペイントブラシを実行します。
・Notepad(ノートパッド)…ノートパッドを実行します。
・Calculator(カリキュレーター)…電卓機能を実行します。
・Control Panel(コントロールパネル)…コントロールパネルを開きます。
・Maximize Window(マキシマイズウインドウ)…ウインドウ画面を最大化します。
・Minimize Window(ミニマイズウインドウ)…ウインドウを最小化します。
・Close Window(クローズウインドウ)…ウインドウ画面を閉じます。
・Task List(タスクリスク)…スタートを実行します。
・Cut(カット)…切り取りコマンドを実行します。
・Copy(コピー)…コピーコマンドを実行します。
・Paste(ペイスト)…貼り付けコマンドを実行します。
・Delete(デリート)…削除コマンドを実行します。

スクロールトラックボールの使用方法

■各種機能設定

■Zoom-In(ズームイン)の設定

マウスカーソル付近を拡大表示する機能を設定します。
Ctrlキーを押しながらミドルボタン(真ん中ボタン)を押すと、マウスカーソル付近を拡大表示することができます。
解除する際は、再度ミドルボタンを押してください。

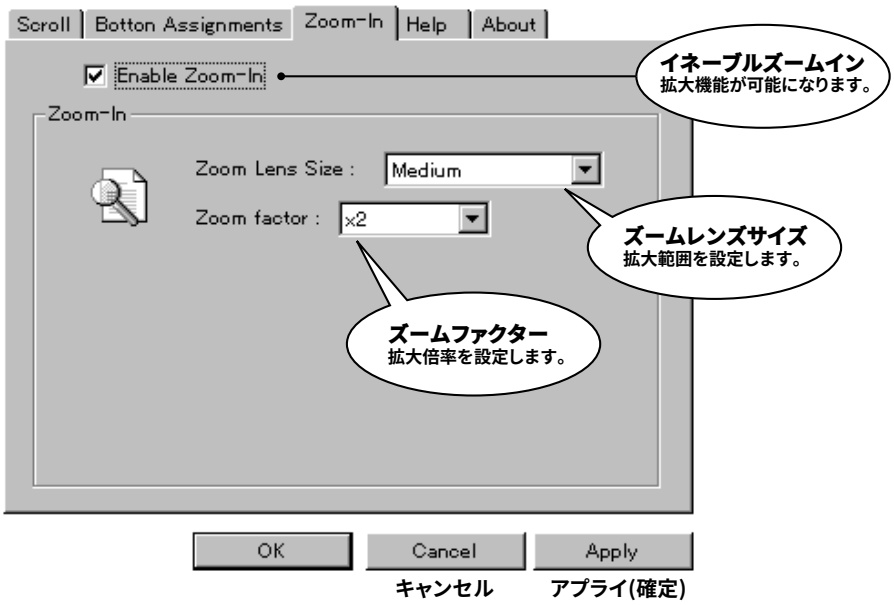

・Enable Zoom-In(イネーブルズームイン)…拡大機能が可能になります。
・Zoom Lens Size(ズームレンズサイズ)…拡大範囲を設定します。
・Zoom factor(ズームファクター)…拡大倍率を設定します。

■Help(ヘルプ)について

ドライバのインストール方法、Scroll Programの使用法などを説明しています。

■About(アバウト)について

Scroll Programのバージョン情報を説明しています。