液晶モニタラック（SR-TL51M）組立説明書

この度は、弊社製品をお買求めいただきましてありがとうございました。
このパソコンラックは組立式になっておりますので、下記の要領で組み立ててください。
パッキングケースの中には、下記の部品が入っています。

サンワサプライ株式会社
岡山サンワサプライセンター／〒700 岡山市田町1-10-1
☎086-223-3311 FAX086-223-5123
東京サンワサプライセンター／〒140 東京都品川区南大井6-5-8
☎03-5763-0011 FAX03-5763-0033

★用意していただくもの・・・
手袋・プラスドライバー・マイナスドライバー

完成図

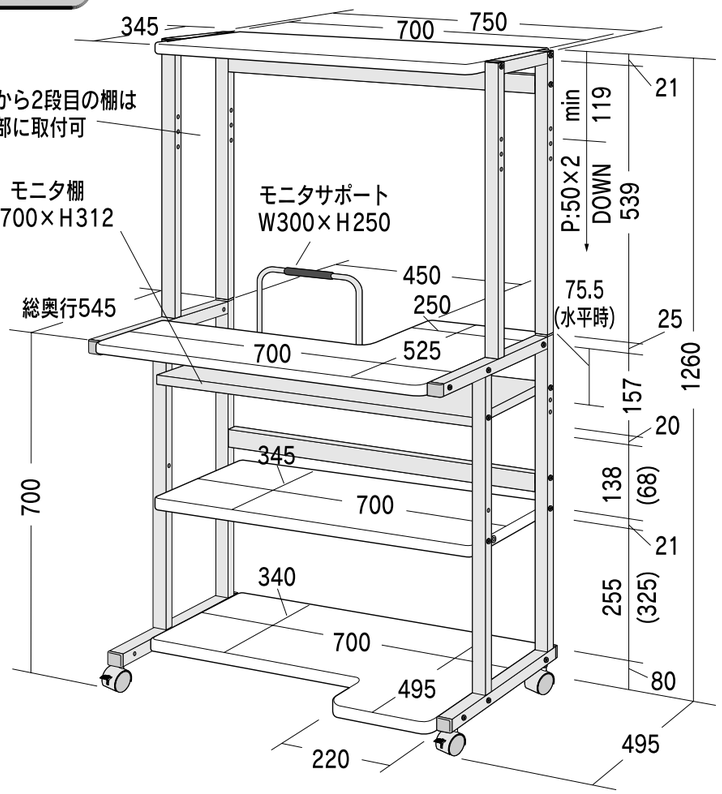

六角ボルト（大）×2〔M6×50〕

六角ボルト（小）×22〔M6×40〕

蝶ナット×4

スパナ

ゴムハンマー

六角レンチ

ストッパー付キャスター×2

キャスター×2

組立て部品

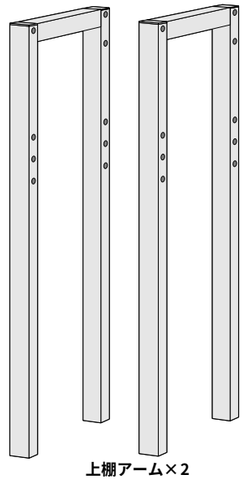
上棚アーム×2


ジョイント×2

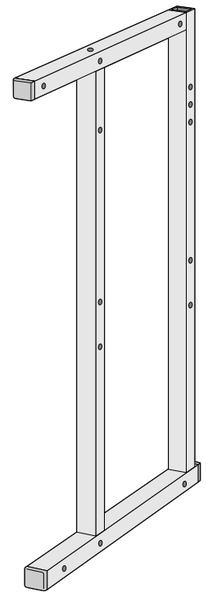
サイドフレーム（左）

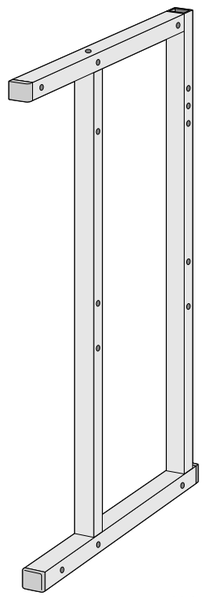
サイドフレーム（右）


上棚

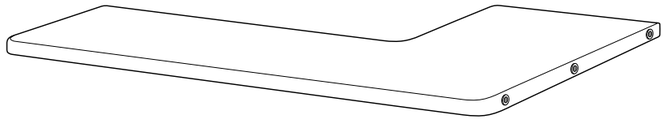
天板


モニタガード
（ボルト付）

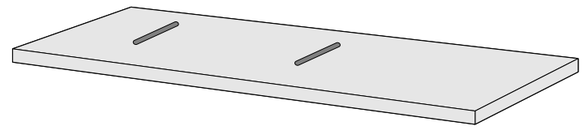
モニタ台

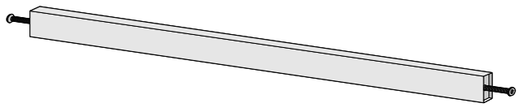
リインホースメント×2
（ボルト付）

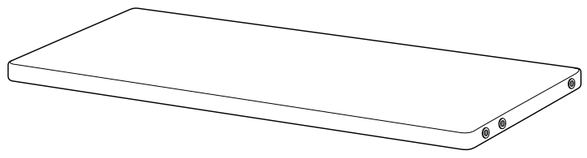
中棚

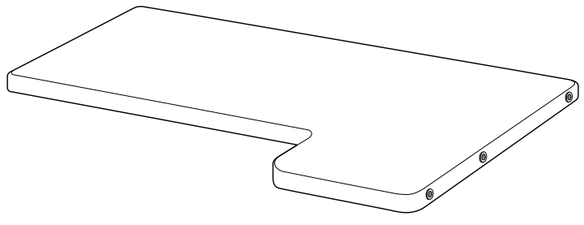
下棚

1 上棚アームとサイドフレームをジョイントで連結し六角ボルト（大）で止めます。ジョイントが堅い場合はゴムハンマーでたたいてください。（その際、削りかすが出る場合があります。）

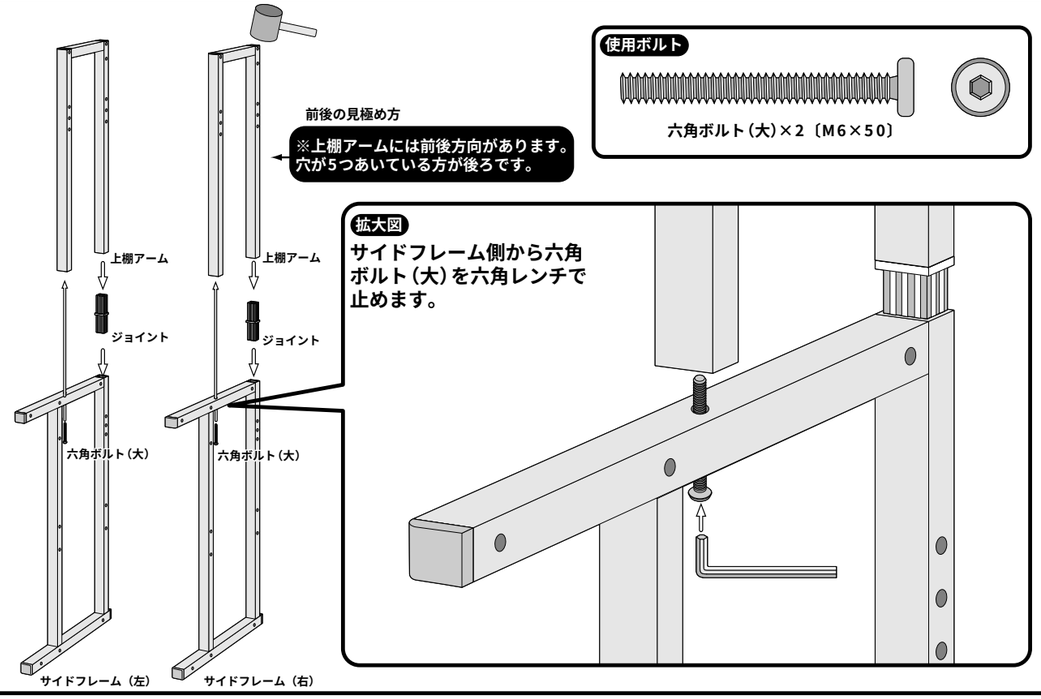

2 サイドフレームに、キャスターとストッパー付キャスターをスパナで取り付けます。

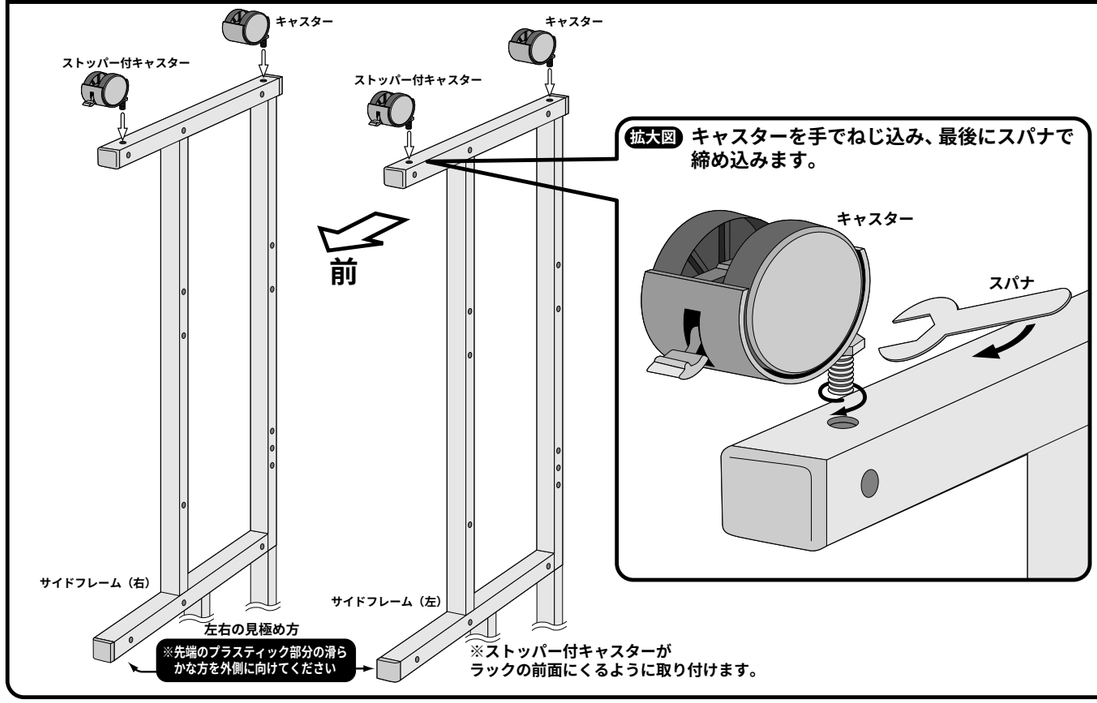

3 サイドフレーム（左）を下図の様にして置き、リインホースメントをリインホースメント付属ボルトで取り付けます。

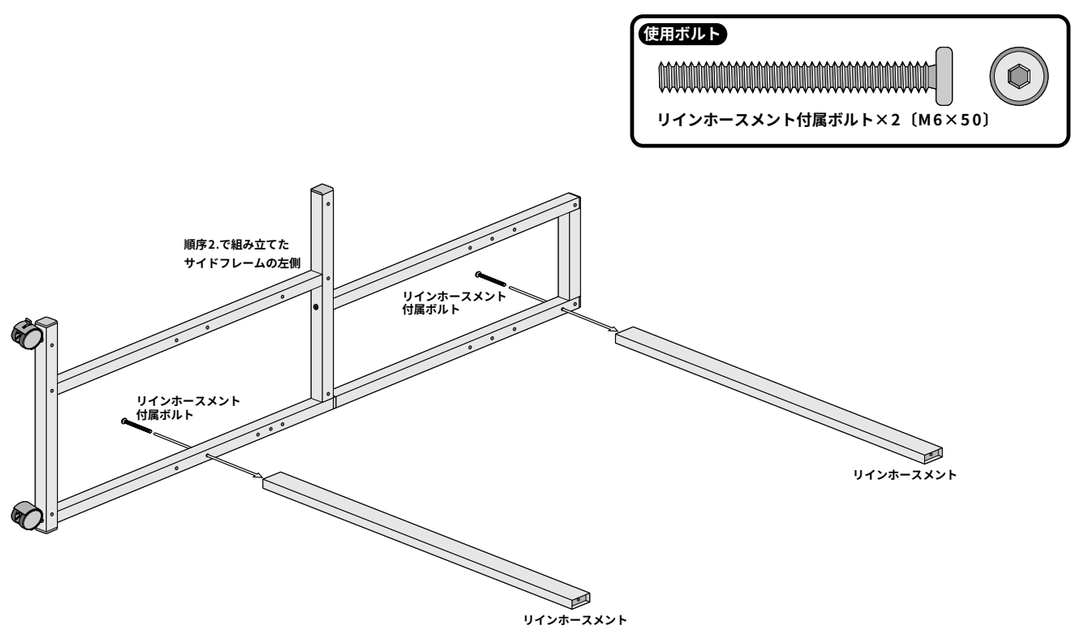

4 上棚・天板・下棚を六角ボルト（小）で取り付けます。

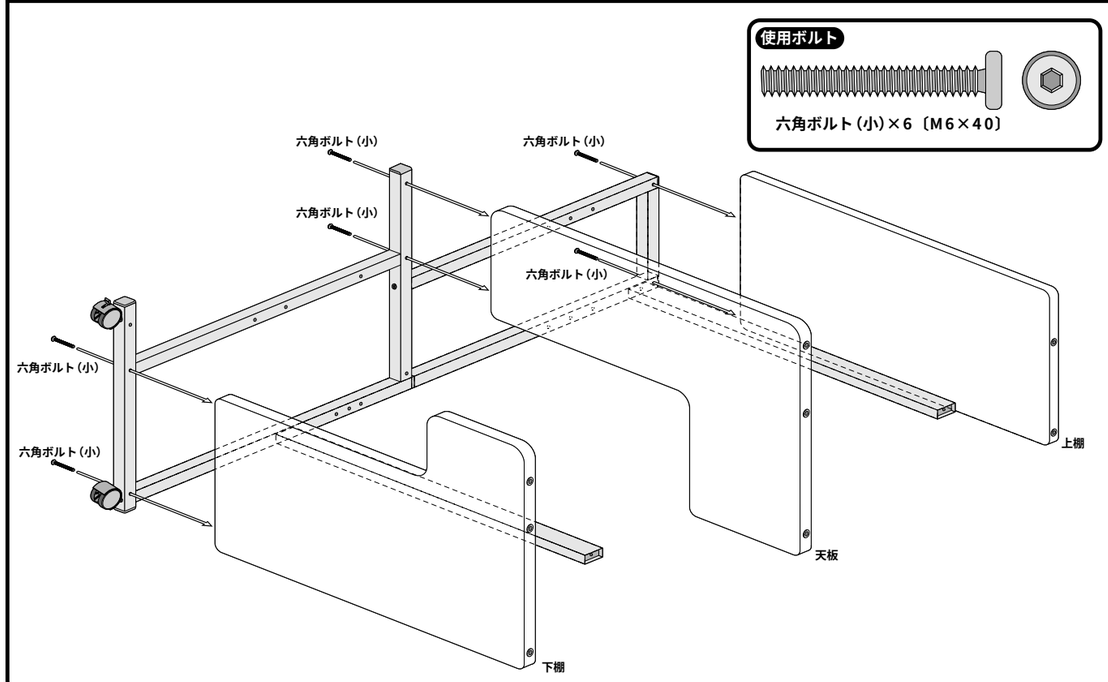

5 中棚を取り付けます。その際にコンピュータ本体を置く位置によって中棚の取付位置が変わってきますのでご注意ください。

コンピュータを下の棚に設置する場合
中棚を上段に取り付けます。
※高さを3段階変えられます。

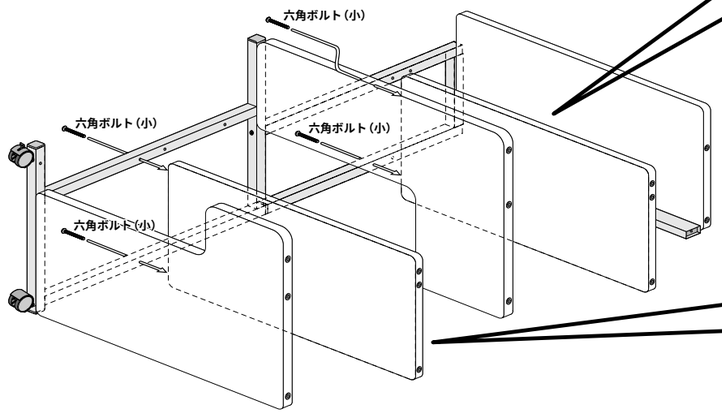

中棚を上段に設置した例

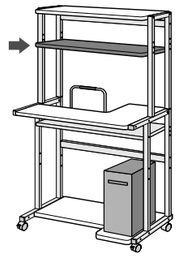

中棚を下段に設置した例

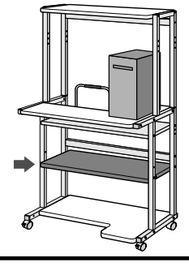

コンピュータを上の棚に設置する場合
中棚を下段に取り付けます。

使用ボルト



六角ボルト（小）×2〔M6×40〕

6 モニタ台を六角ボルト（小）と蝶ナットで取り付けます。

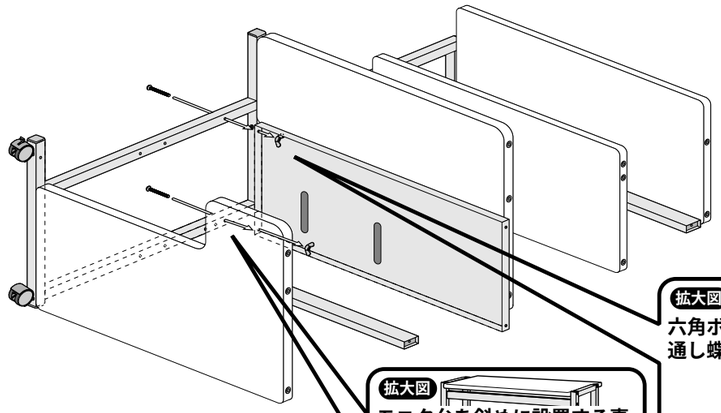

拡大図
モニタ台を斜めに設置する事ができます。3段階調節です。



拡大図
六角ボルト（小）をサイドフレームとモニタ台に通し蝶ナットで締め込みます。

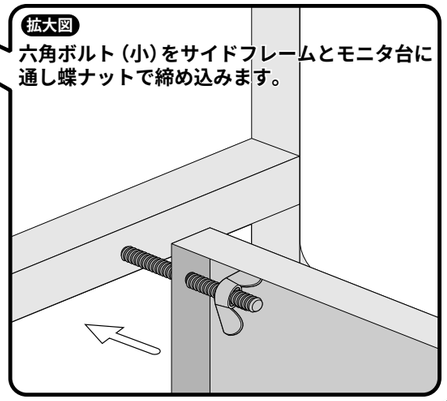

使用ボルト

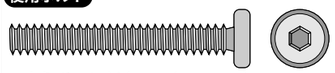

六角ボルト（小）×2〔M6×40〕

7 サイドフレーム（右）を取り付けます。

六角ボルト（小）をサイドフレームと
モニタ台に通し蝶ナットで締め込みます。

拡大図

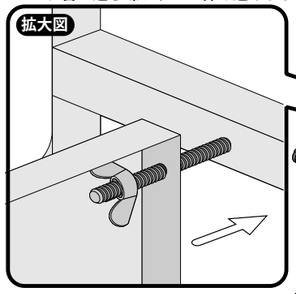

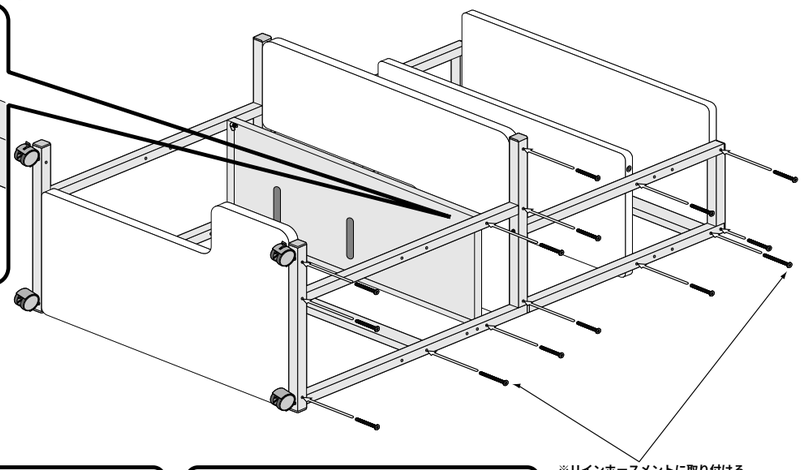

※リインホースメントに取り付けるボルトのみ、六角ボルト（大）その他は六角ボルト（小）をご使用ください。

使用ボルト

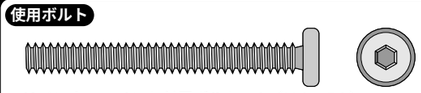

リインホースメント付属ボルト×2〔M6×50〕

使用ボルト

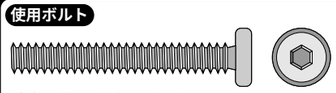

六角ボルト（小）×12〔M6×40〕

8 最後に、モニタガードを取り付けて完成です。

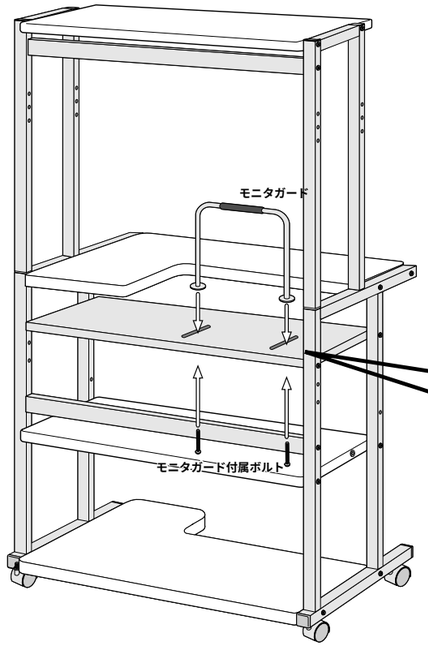

使用ボルト



モニタガード付属ボルト×24〔M6×40〕

拡大図
モニタガードは前後にスライドしますので、モニタに合わせて調節してください。

