パソコンラック（SR-T36SVK）組立説明書

この度は、弊社製品をお買求めいただきましてありがとうございました。
このパソコンラックは組立式になっておりますので、下記の要領で組み立ててください。
パッキングケースの中には、下記の部品が入っています。

★用意していただくもの・・・・・
手袋（組み立て時のケガ等を防ぐために必ず着用してください。）
プラスドライバー

完成図

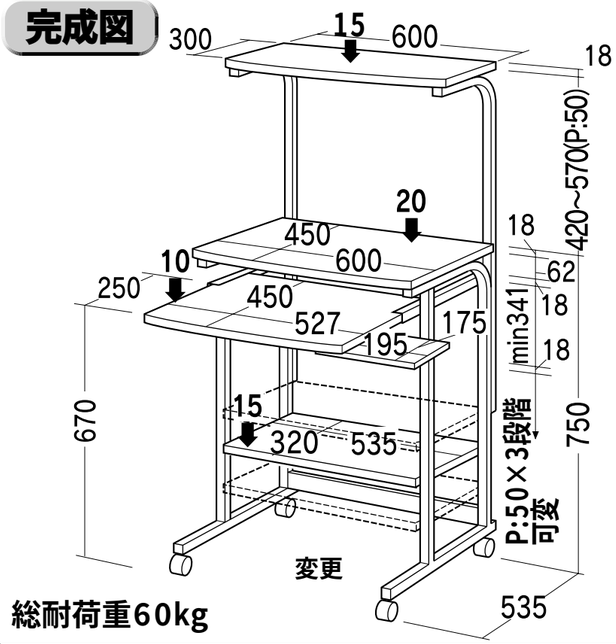

総耐荷重60kg

組立て部品

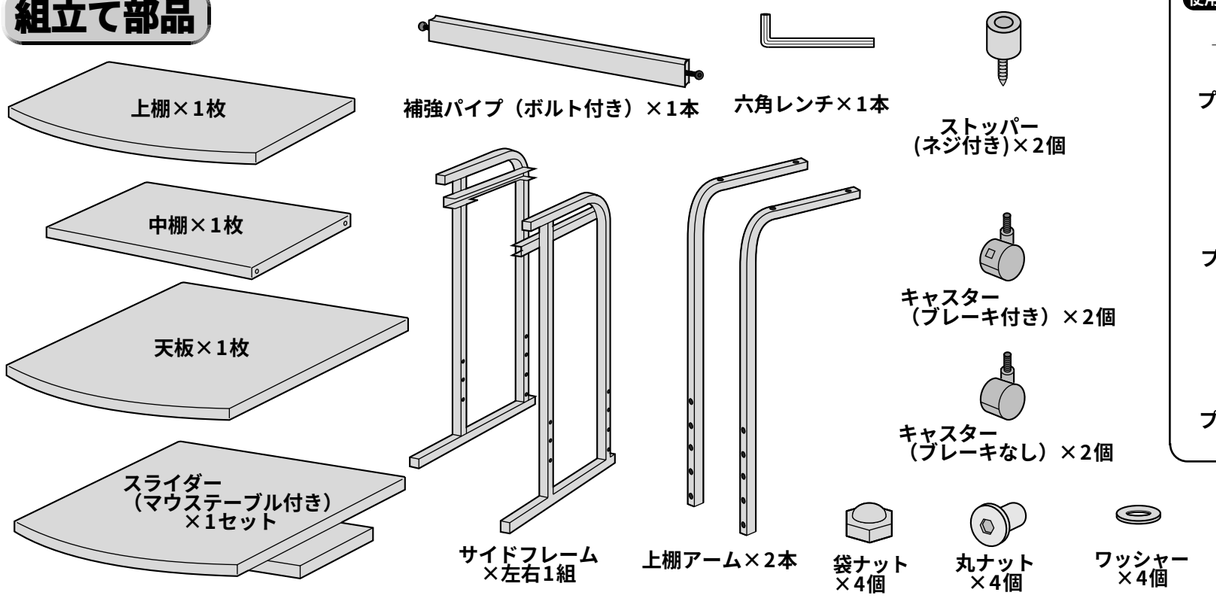

使用ボルト

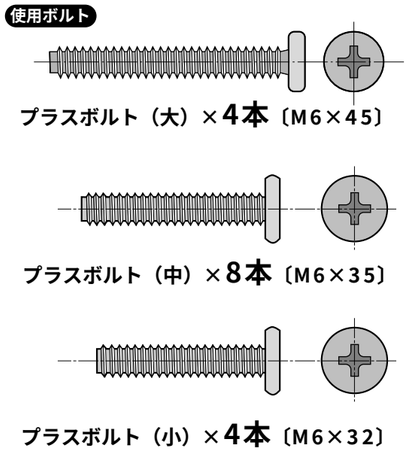

スパナ（大）×1個　スパナ（小）×1個

1 サイドフレームにキャスターを取り付けます。

拡大図

キャスターはあらかじめ手で取り付けておき、最後にスパナ（大）で締め付けます。

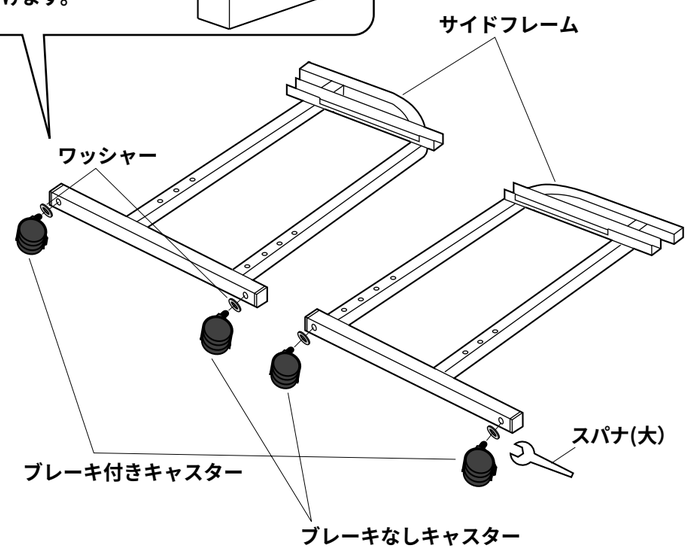

2 サイドフレームに補強パイプを取り付けます。

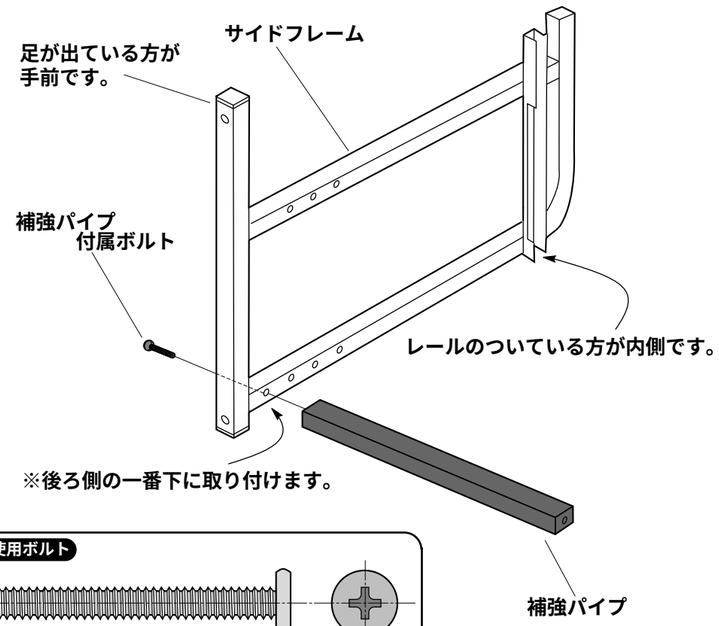

使用ボルト

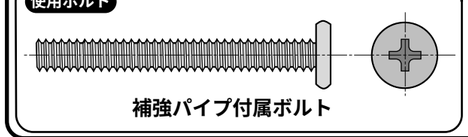

補強パイプ付属ボルト

3 もう一方のサイドフレームを同様に補強パイプに取り付けます。

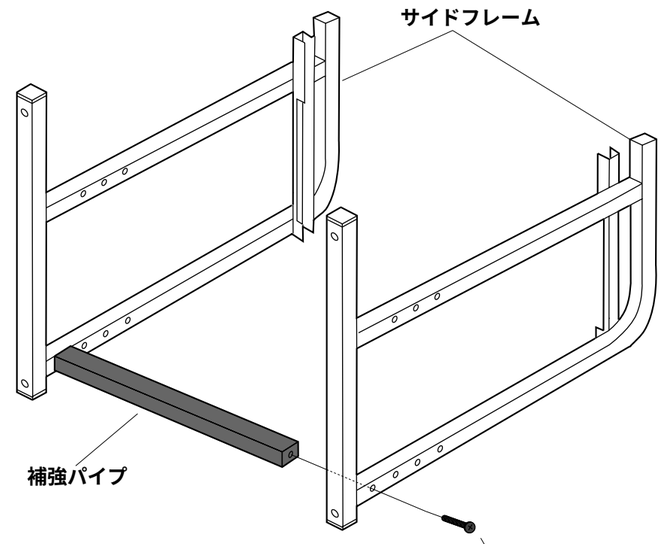

使用ボルト

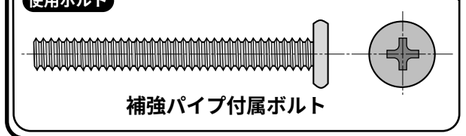

補強パイプ付属ボルト

4 サイドフレームに天板を取り付けます。

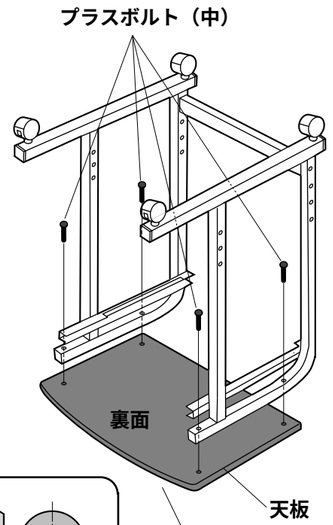

使用ボルト

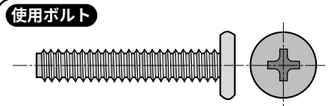

プラスボルト（中）〔M6×35〕

5 スライダーを差し込み、ストッパーを取り付けます。

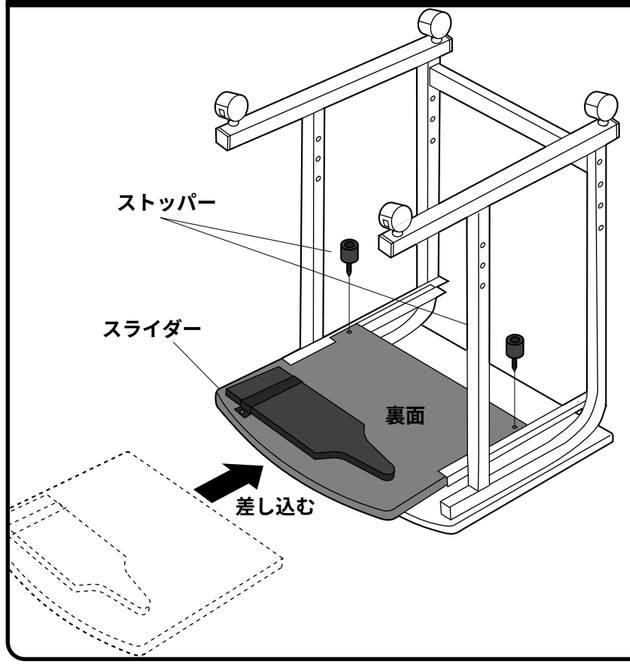

6 中棚を任意の位置に取り付けます。

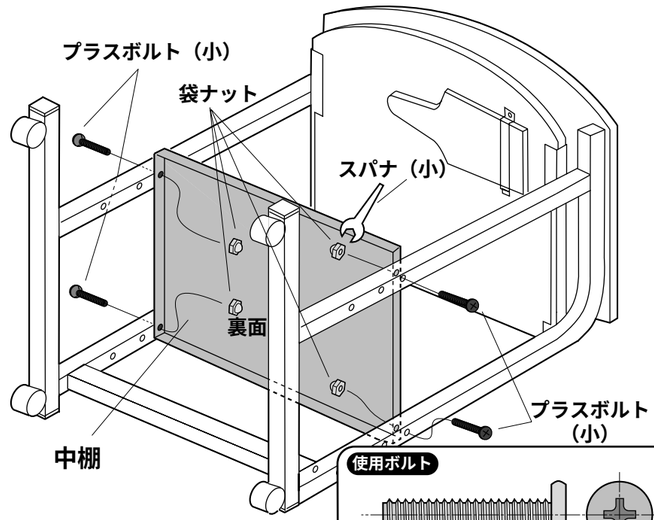

使用ボルト

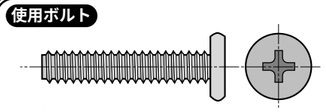

プラスボルト（小）〔M6×32〕

7 上棚アームを取り付けます。

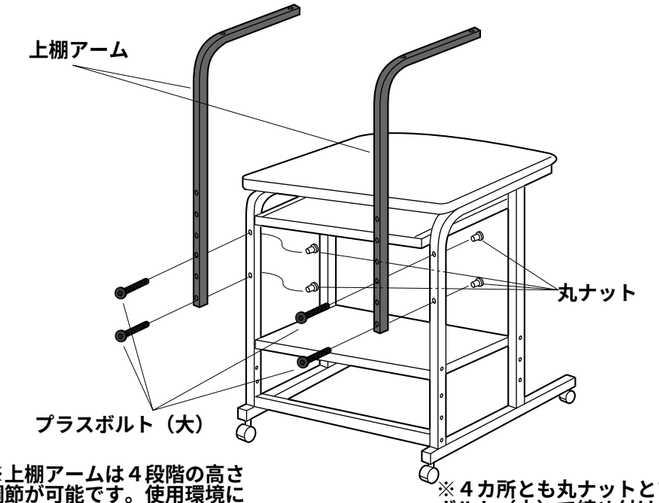

※上棚アームは４段階の高さ調節が可能です。使用環境に合わせて調節して下さい。

※４カ所とも丸ナットとプラスボルト（大）で締め付けます。

使用ボルト

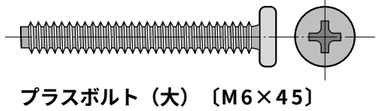

プラスボルト（大）〔M6×45〕

8 上棚アームに上棚を取り付けて完成です。

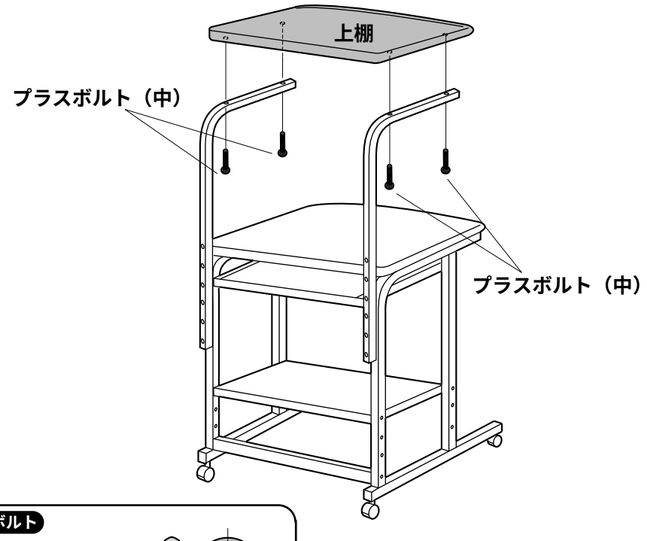

使用ボルト

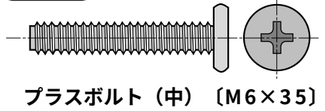

プラスボルト（中）〔M6×35〕

製品に関するお問い合わせ

製品の品質管理には細心の注意をはらっていますが、万一、不都合な点や製品に関するお問い合わせなどございましたら、お買求めの販売店又は右記までお気軽にご相談下さい。

02/09/YDTT

サンワサプライ株式会社

岡山サンワサプライセンター ／〒700-0825 岡山市田町1-10-1
☎086-223-3311 FAX086-223-5123
東京サンワサプライセンター ／〒140-8566 東京都品川区南大井6-5-8
☎03-5763-0011 FAX03-5763-0033