パソコンラック（SR-T35）組立説明書

SANWA SUPPLY

この度は、弊社製品をお買求めいただきましてありがとうございました。
このパソコンラックは組立式になっておりますので、下記の要領で組み立ててください。
パッキングケースの中には、下記の部品が入っています。

★用意していただくもの・・・・プラスドライバ・手袋
（鋼製ですので組み立ての際は必ず着用してください。）

完成図

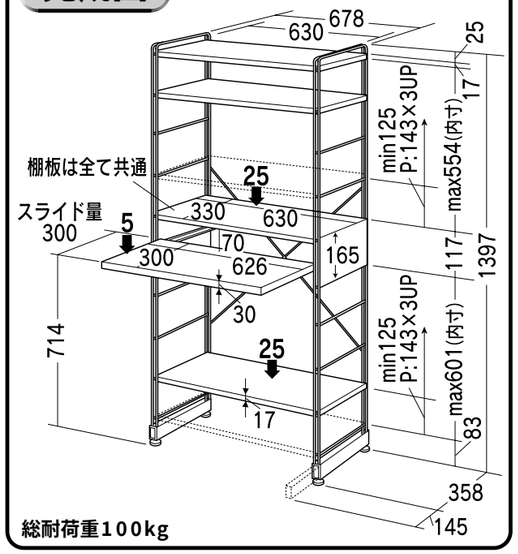

総耐荷重100kg

組立て部品

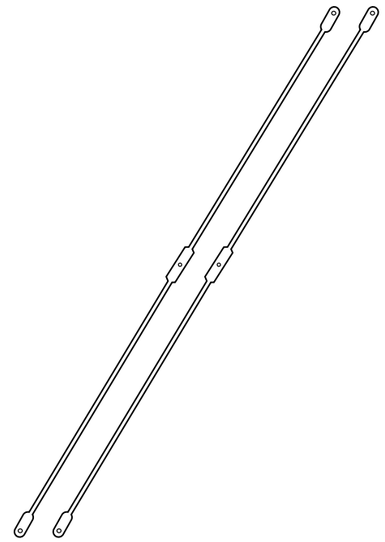

リインフォースメント×2

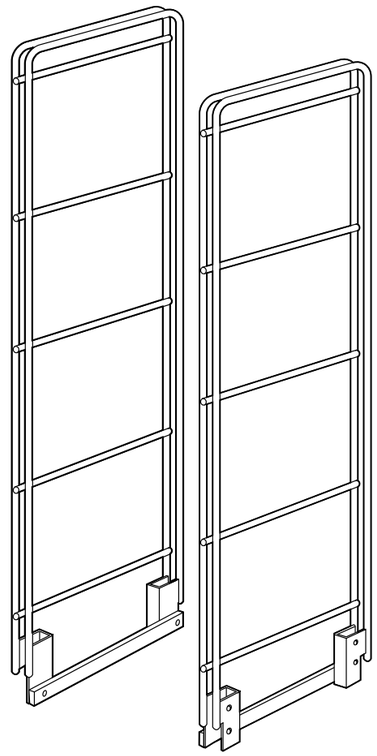

サイドフレーム（上）
（左右一組）

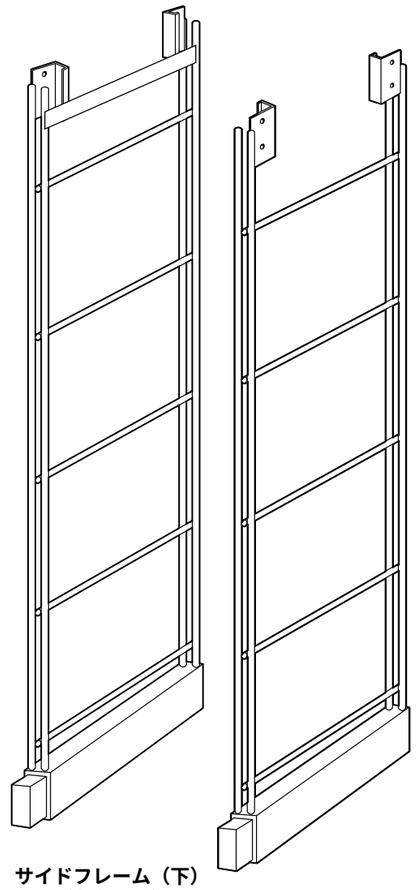

サイドフレーム（下）
（左右一組）

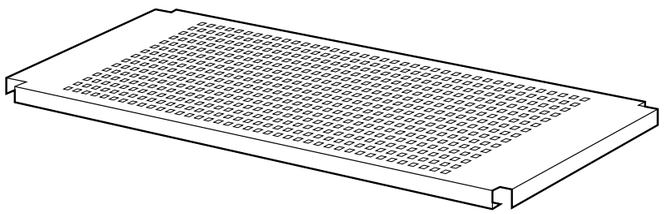

棚板×4

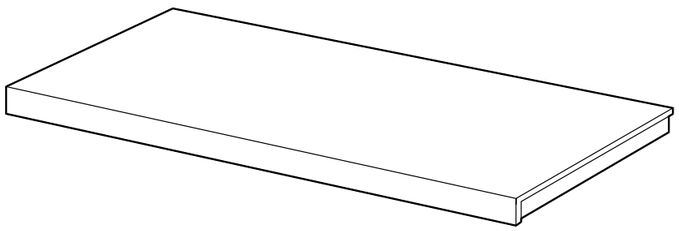

キーボードスライダー×1

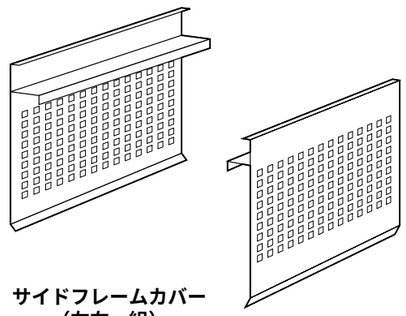

サイドフレームカバー
（左右一組）

ナット×5

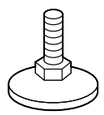

アジャスター×4

六角レンチ×1

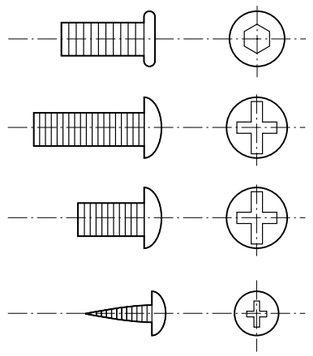

ボルト（A）×8
（M6×15）

ボルト（B）×4
（M6×20）

ボルト（C）×1
（M6×12）

タッピングネジ×4
（M3×12）

組立方法は裏面です。

⑤ サイドカバーを取り付けます。
（※左右同様に取り付けます。）

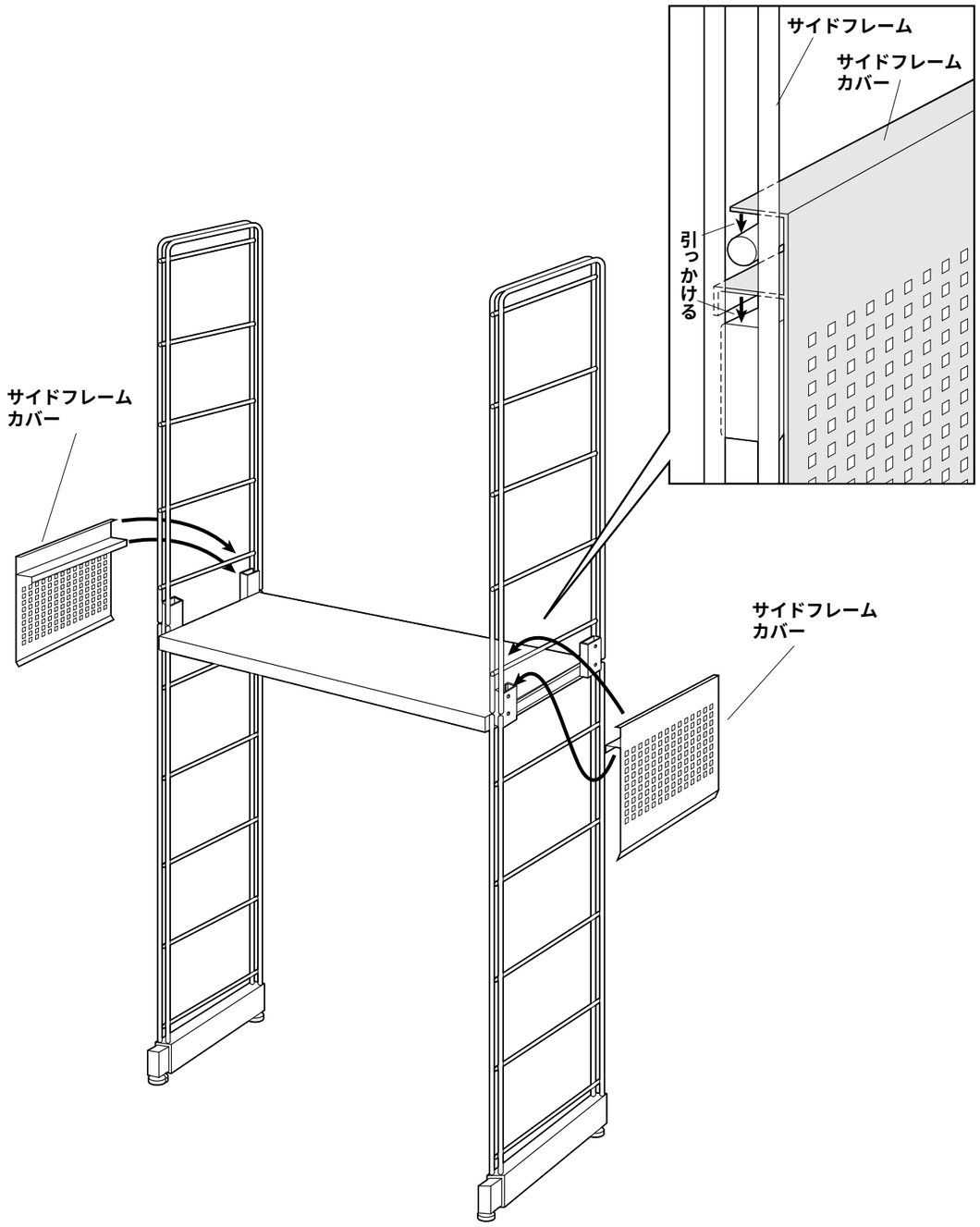

② 任意の位置に棚板を置き完成です。

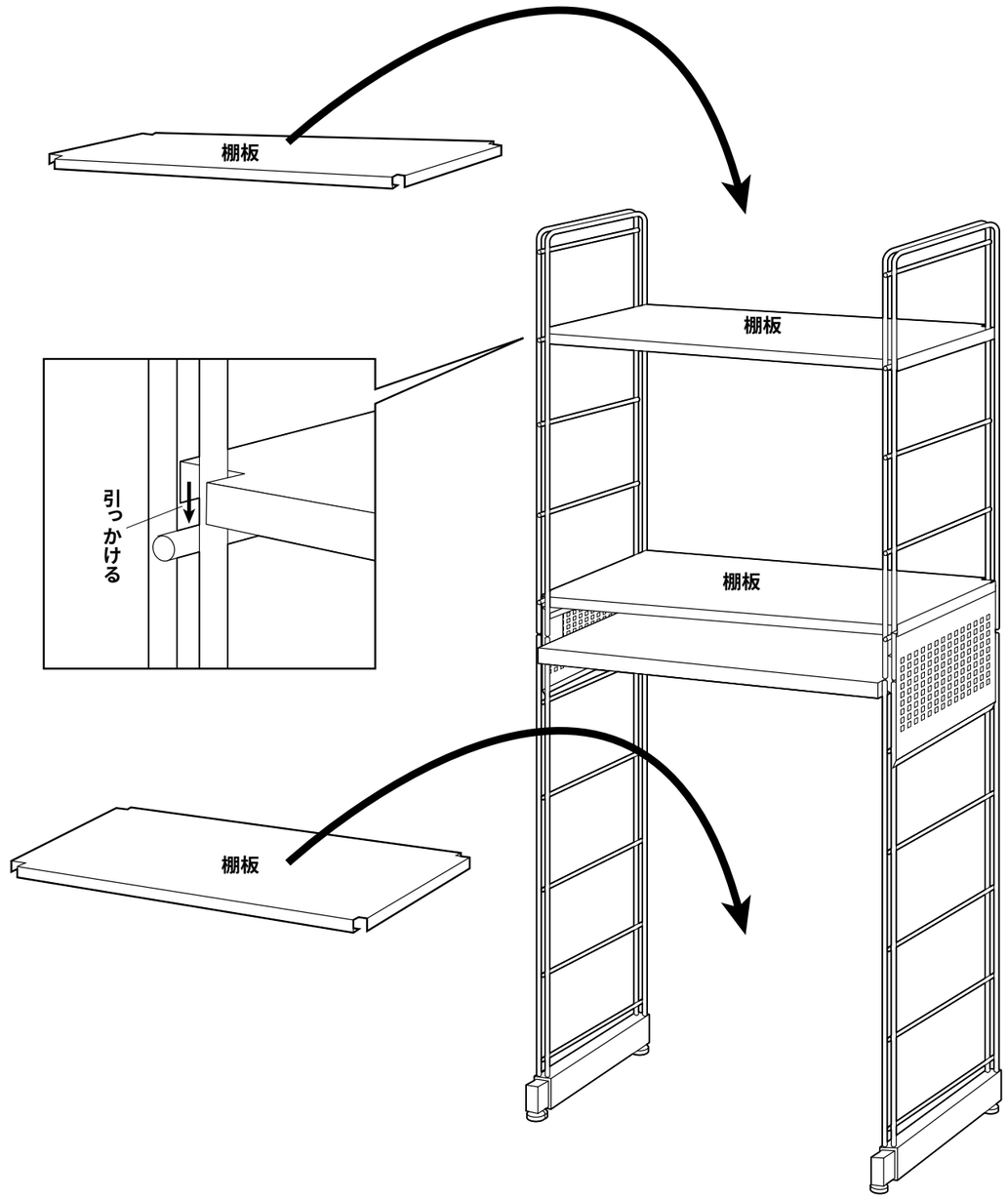

製品に関する お問い合わせ

製品の品質管理には細心の注意をはらっていますが、万一、不都合な点や製品に関するお問い合わせなどございましたら、お買求めの販売店又は右記までお気軽にご相談下さい。

サンワサプライ株式会社

岡山サンワサプライセンター ／〒700−0825　岡山市田町1−10−1
☎086-223-3311 FAX086-223-5123

東京サンワサプライセンター ／〒140−8566　東京都品川区南大井6−5−8
☎03-5763-0011 FAX03-5763-0033

① サイドフレーム（下）にアジャスターを取り付けます。（※左右同様に取り付けます。）

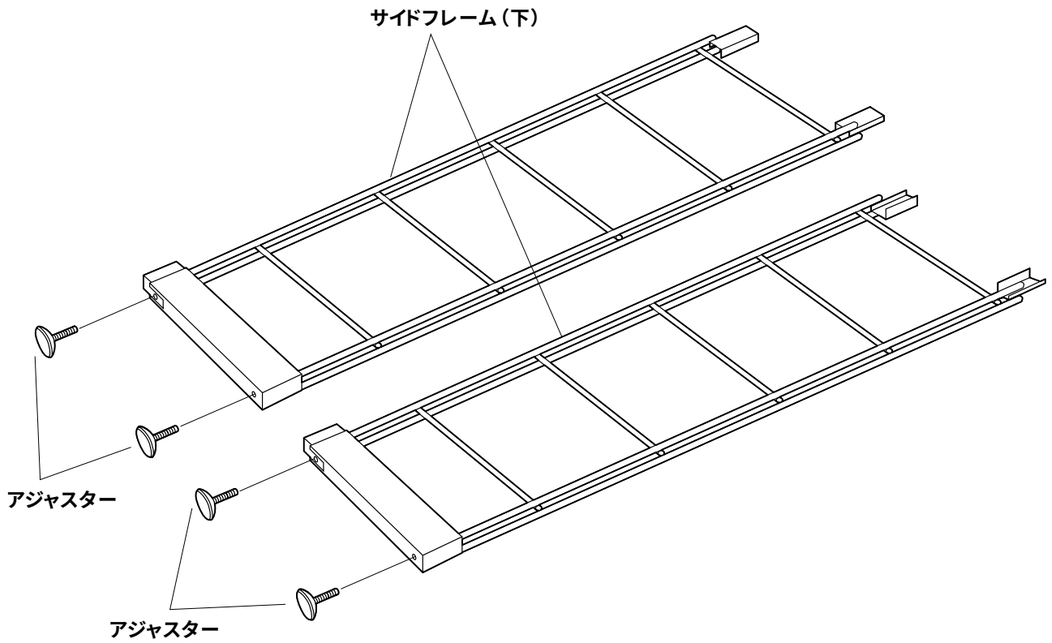

② サイドフレーム（上）にサイドフレーム（下）をボルト（A）で取り付けます。（※左右同様に取り付けます。）

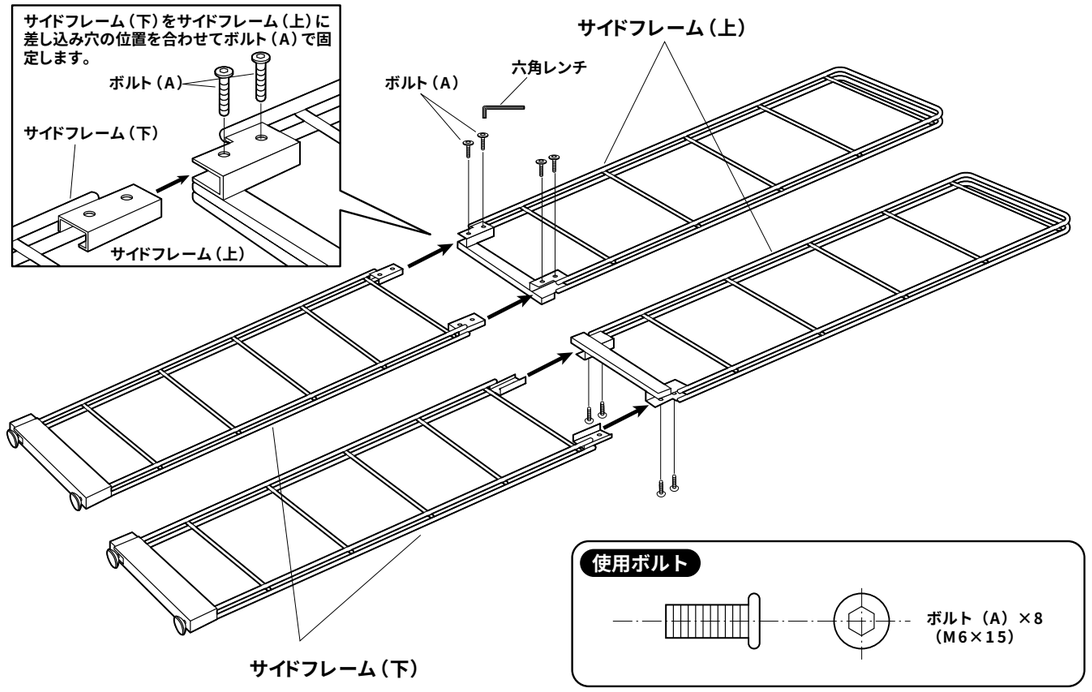

③ リインフォースメントをサイドフレームに取り付けます。

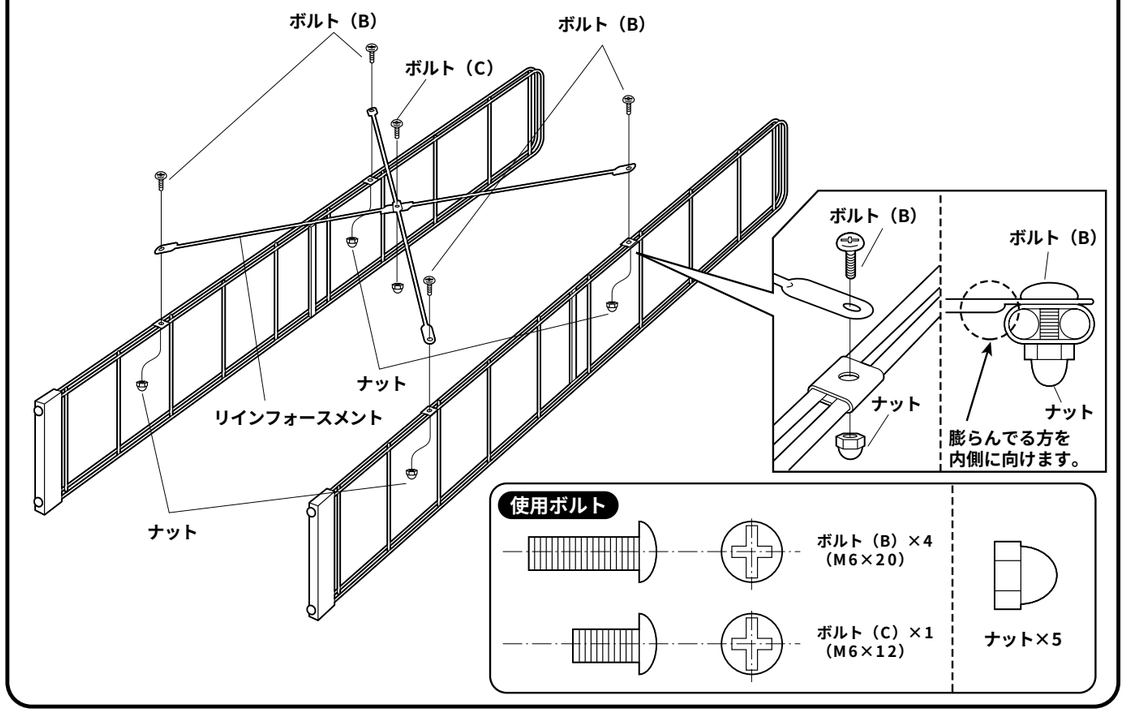
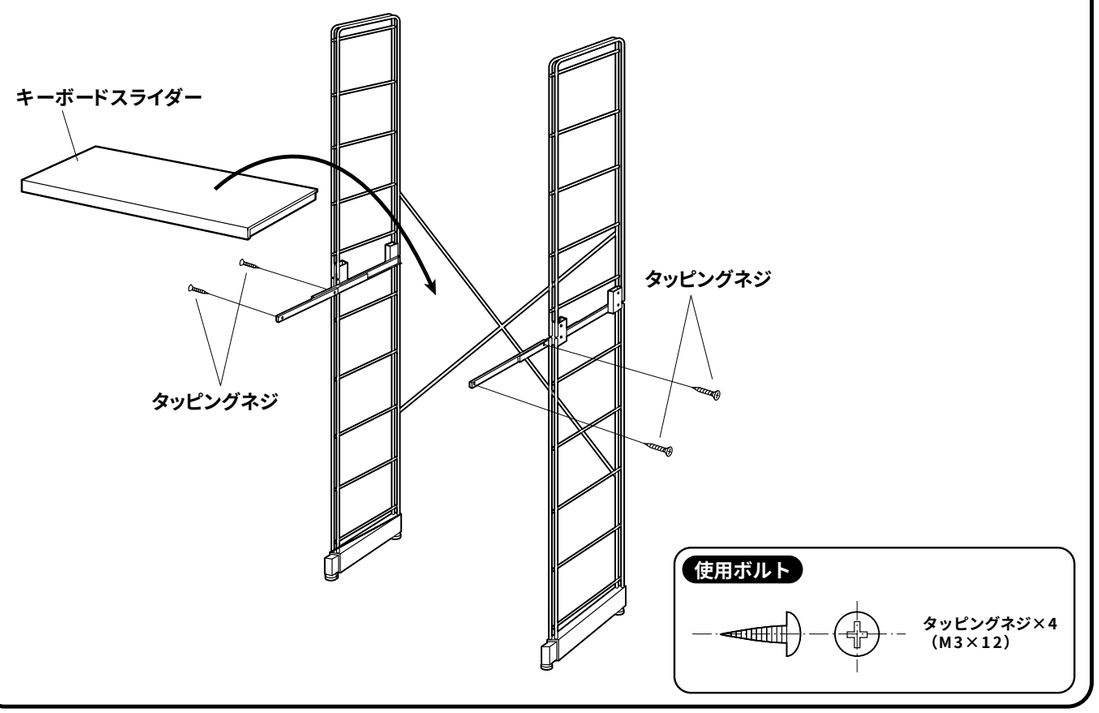
④ キーボードスライダーをタッピングネジで取り付けます。