パソコンラック(SR-T30K) 組立説明書

この度は、弊社製品をお買求めいただきましてありがとうございました。
このパソコンラックは組立式になっておりますので、下記の要領で組み立ててください。
パッキングケースの中には、下記の部品が入っています。

★用意していただくもの・・・手袋（組み立て時のケガ等を防ぐために必ず着用してください。）

完成図

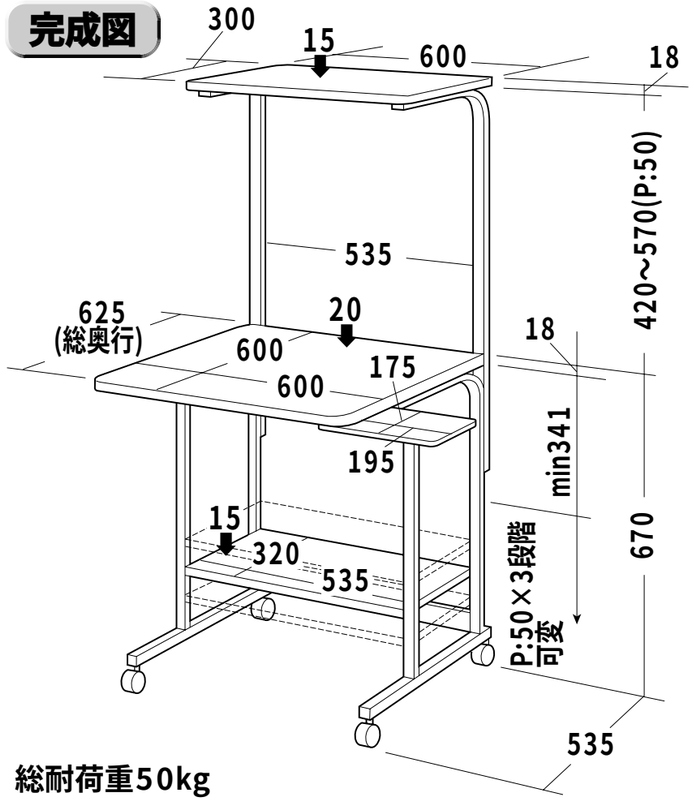

総耐荷重50kg

組立て部品

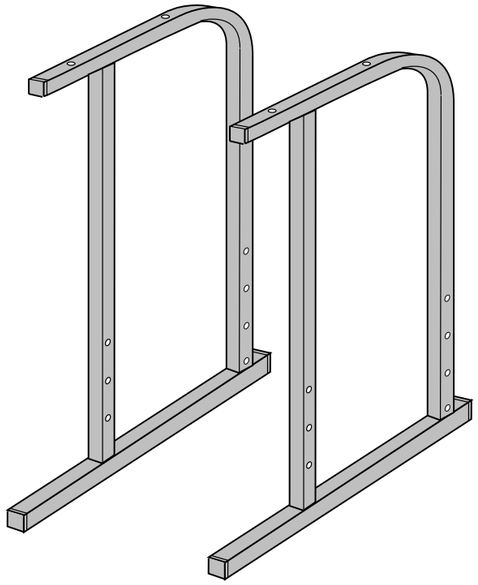

サイドフレーム×左右2組

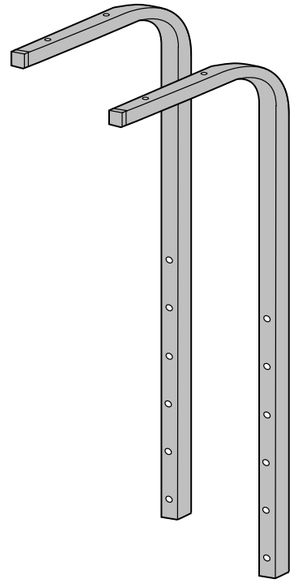

上棚アーム×2本

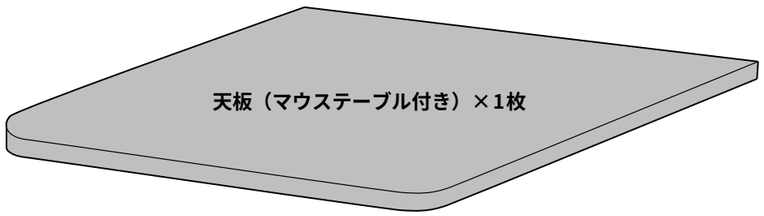

天板（マウステーブル付き）×1枚

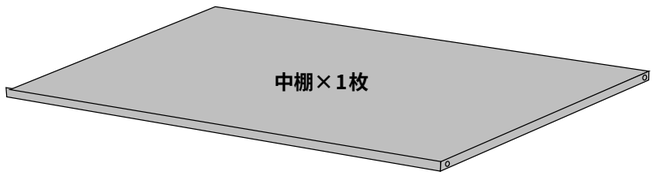

中棚×1枚

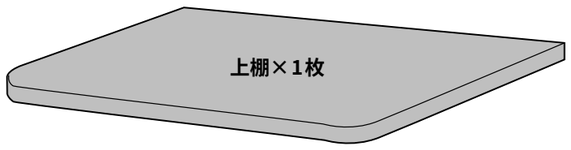

上棚×1枚

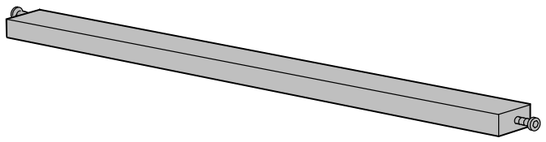

リーンフォースメント
（ボルト付き）×1本

使用ボルト

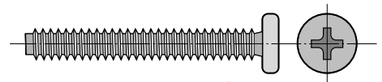

プラスボルト（大）×**4本**〔M6×45〕

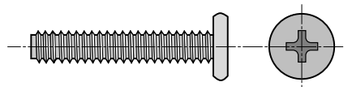

プラスボルト（中）×**8本**〔M6×35〕

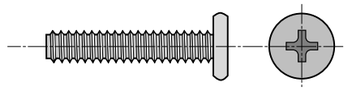

プラスボルト（小）×**4本**〔M6×32〕

小パーツ

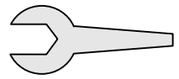

スパナ(大）×1本

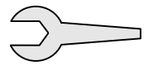

スパナ(小）×1本

六角レンチ×1本

袋ナット×4個

丸ナット×4個

ワッシャー×4個

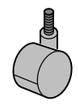

キャスター
（ブレーキなし）×2個

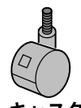

キャスター
（ブレーキ付き）×2個

① サイドフレームにキャスターとストッパー付きキャスターを取り付けます。

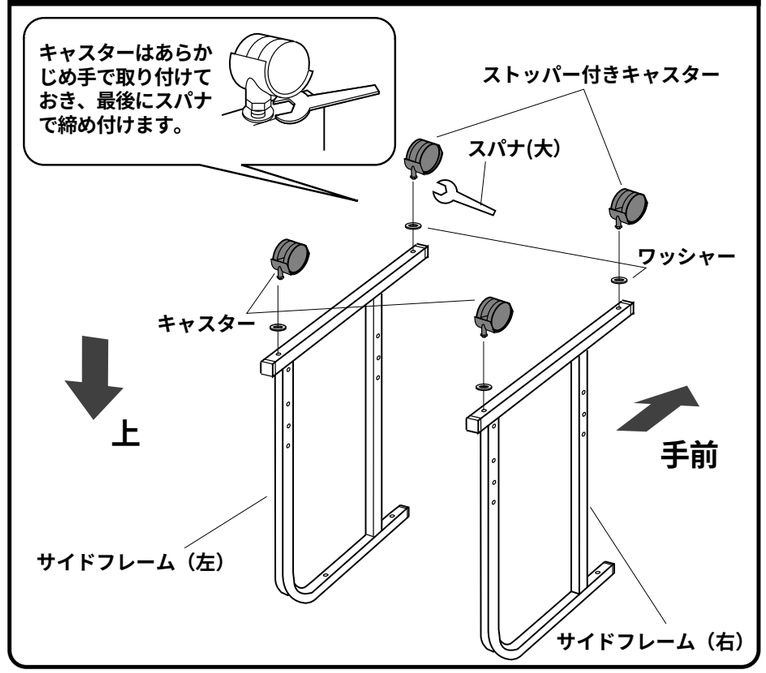

② 片方のサイドフレームに付属のボルトでリーンホースメントを取り付け、中棚を取り付けます。

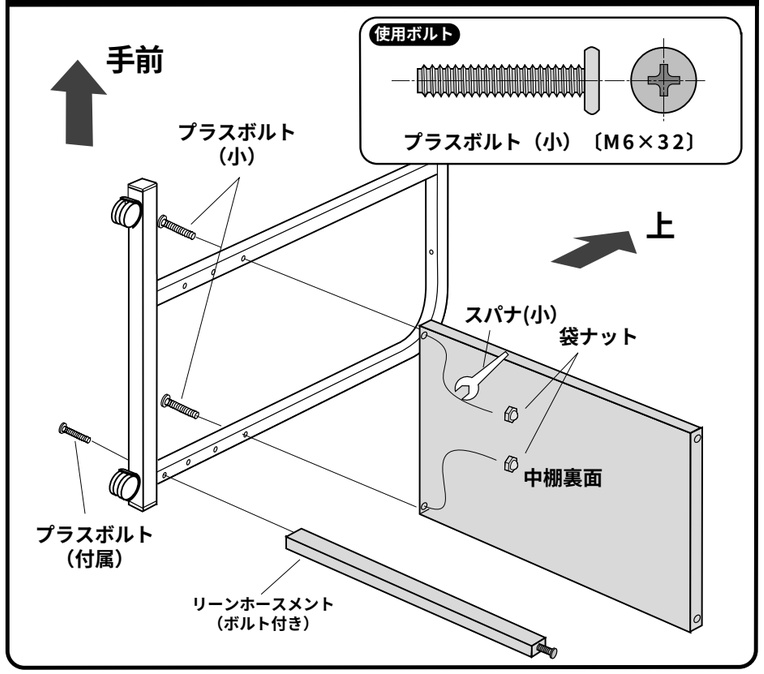

③ 同様にして反対側のサイドフレームを取り付けます。

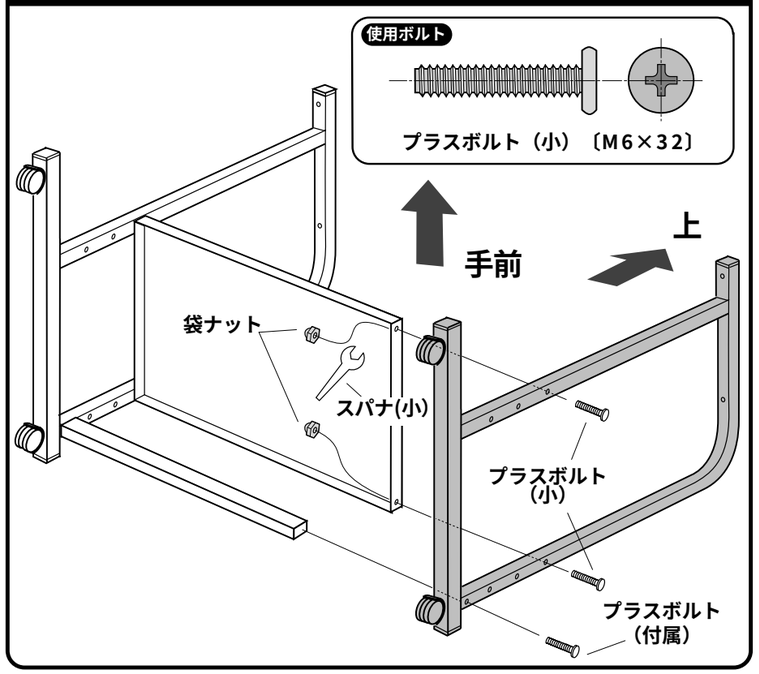

④ サイドフレームを起こし、天板（マウステーブル付き）をプラスボルトで取り付けます。

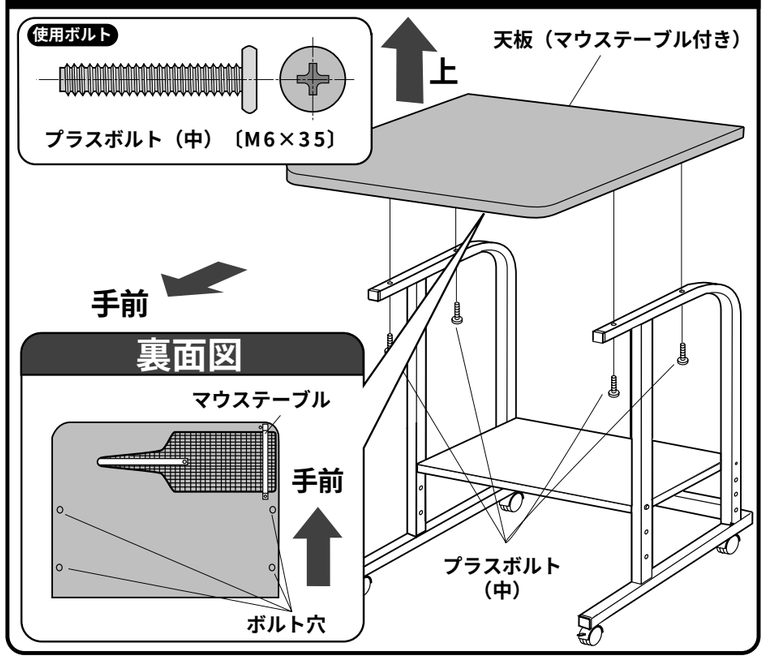

⑤ 上棚アームを、プラスボルトと丸ナットで任意の高さに取り付けます。

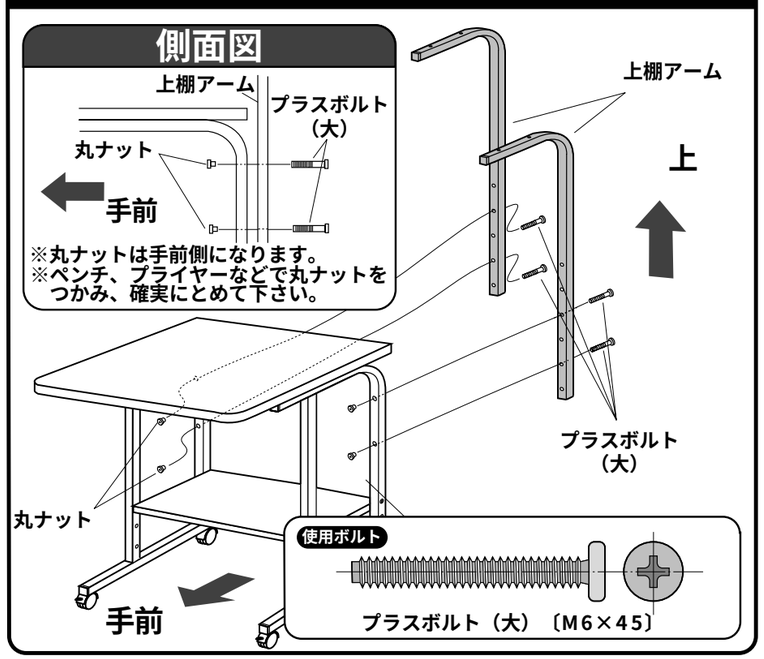

⑥ 上棚をプラスボルトで取り付けて完成です。

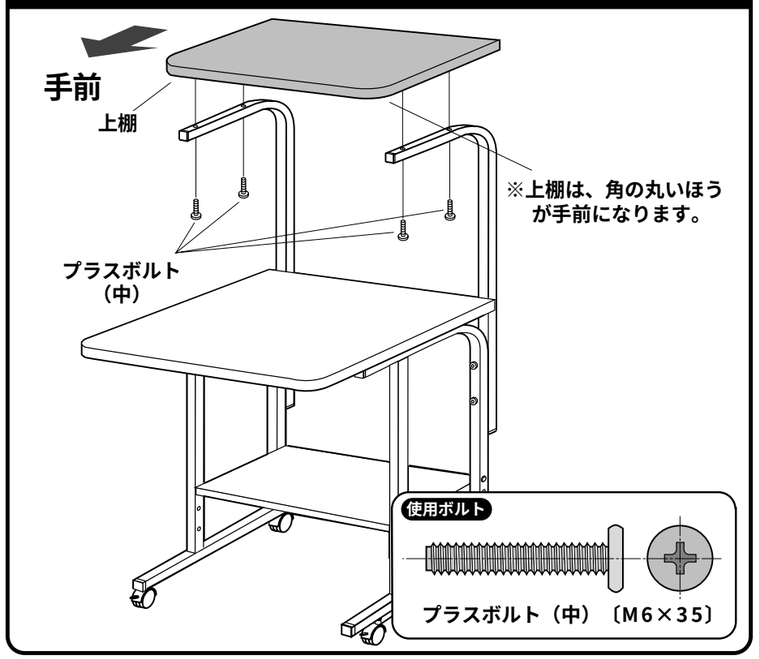

製品に関するお問い合わせ

製品の品質管理には細心の注意をはらっていますが、万一、不都合な点や製品に関するお問い合わせなどございましたら、お買求めの販売店又は右記までお気軽にご相談下さい。

02/09/YDNT

サンワサプライ株式会社

岡山サンワサプライセンター ／〒700−0825 岡山市田町1−10−1
☎086-223-3311 FAX086-223-5123
東京サンワサプライセンター ／〒140−8566 東京都品川区南大井6−5−8
☎03-5763-0011 FAX03-5763-0033