液晶モニターラック（SR-T29M）組立説明書

SANWA SUPPLY

この度は、弊社製品をお買求めいただきましてありがとうございました。
この液晶モニターラックは組立式になっておりますので、下記の要領で組み立ててください。
パッキングケースの中には、下記の部品が入っています。

★用意していただくもの・・・・プラスドライバー、手袋（鋼製ですので組み立ての際は必ず着用してください。

組立て部品

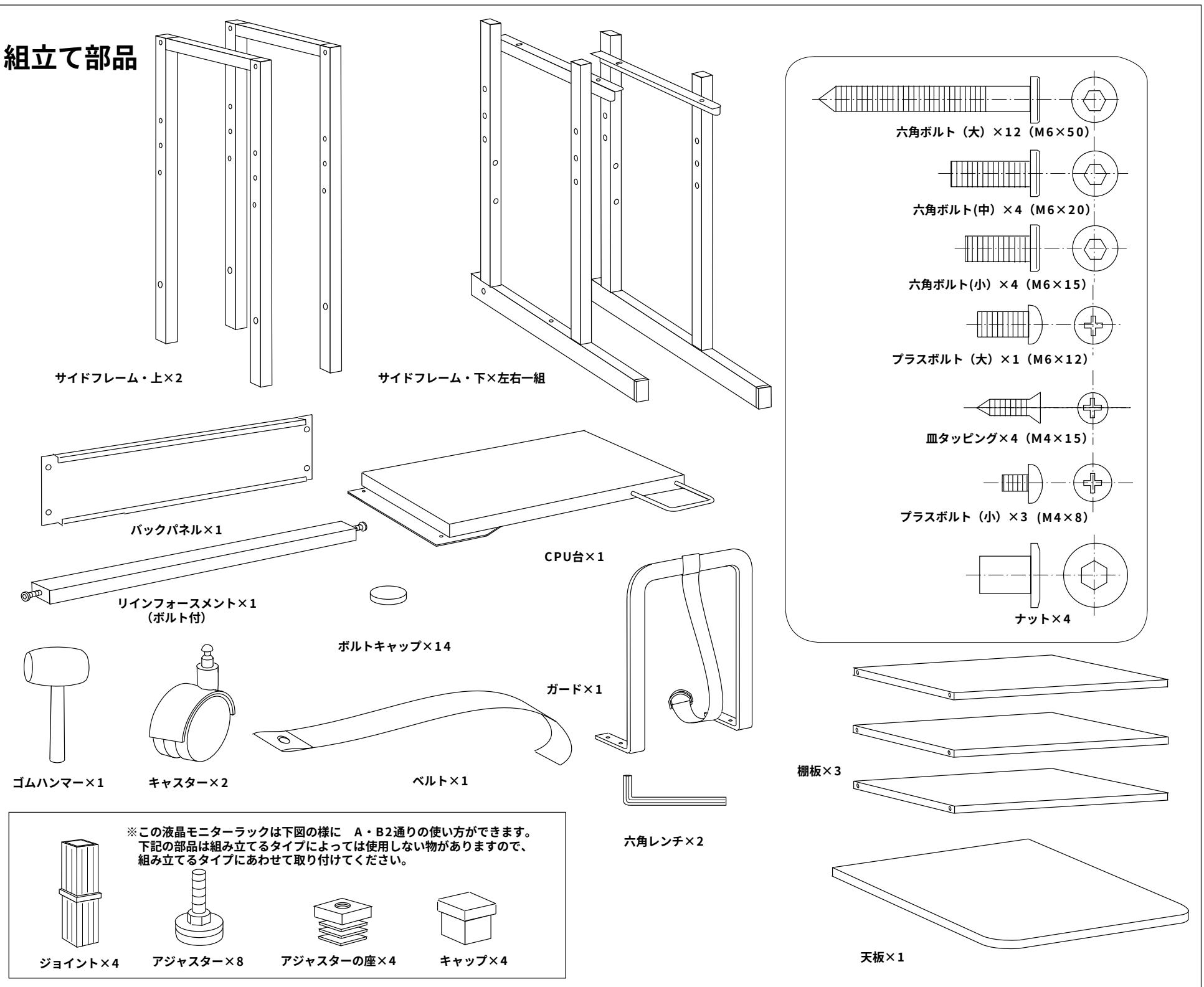

完成図

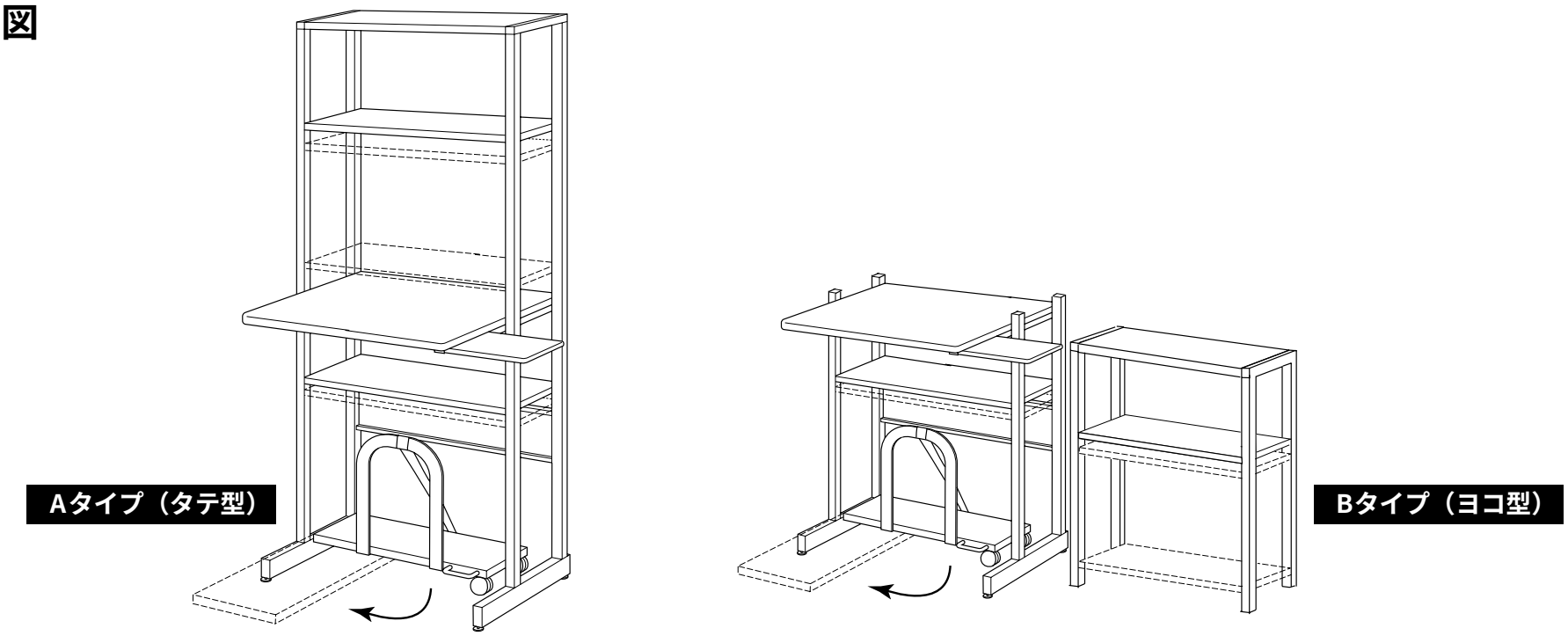

※この商品は、Aタイプ（タテ型）とBタイプ（ヨコ型）の2通りの使い方ができます。
用途に合わせて使用タイプを決め下さい。

Aタイプ・Bタイプ共通の組立説明

1 サイドフレーム（左右）にアジャスターを取り付けます。

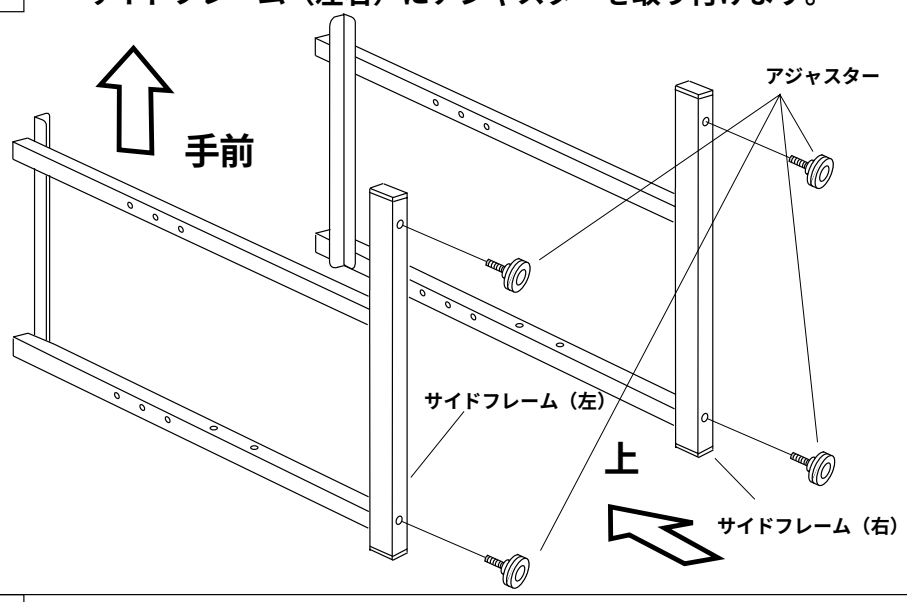

2 リインフォースメントを六角ボルトで取り付け、ボルトキャップを取り付けます。

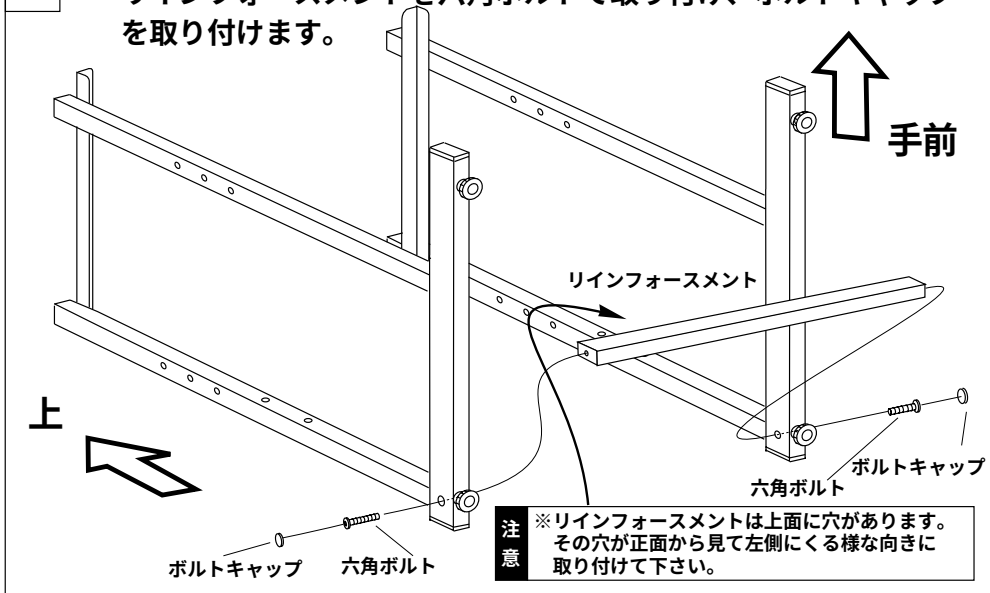

3 ラックを起こし、バックパネルを六角ボルト（中）とナットで取り付けた後、各ボルトにボルトキャップを取り付けます。

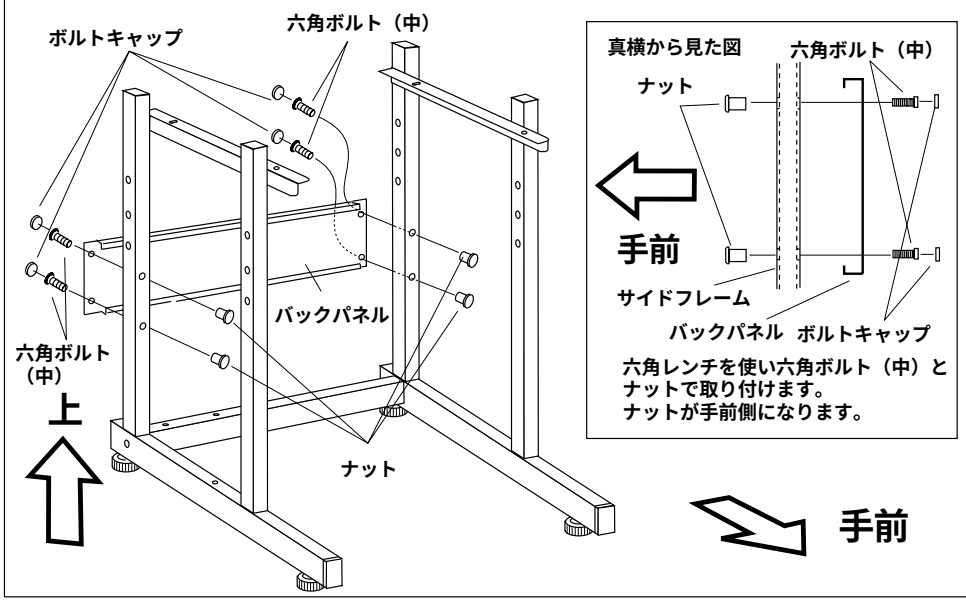

4 天板を六角ボルト（小）で取り付けます。

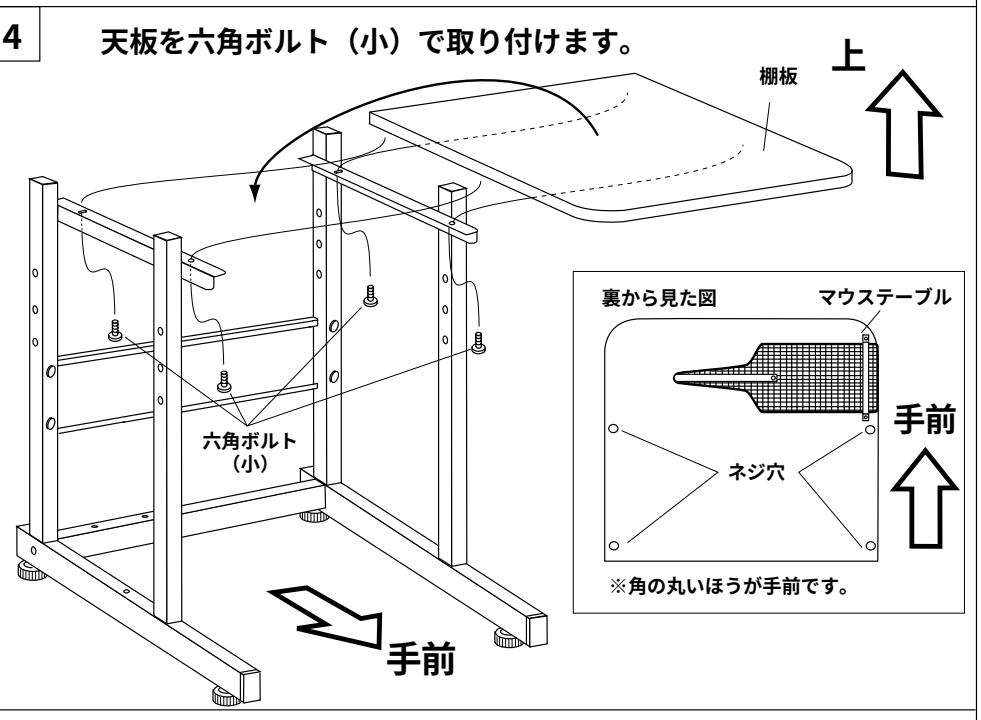

Aタイプの組立説明（タテ型）

5 組み立てられたデスクに、ジョイントを差し込みます。

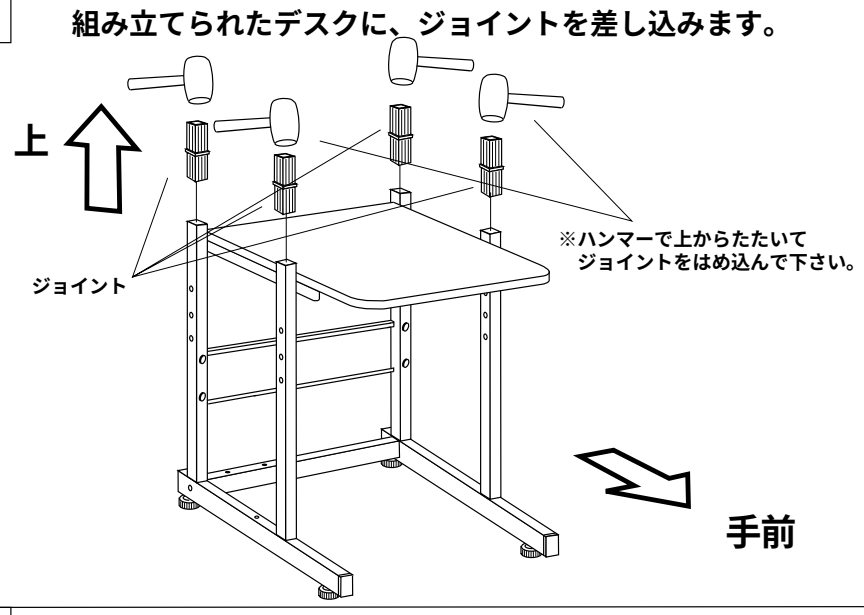

6 サイドフレームをはめ込みます。

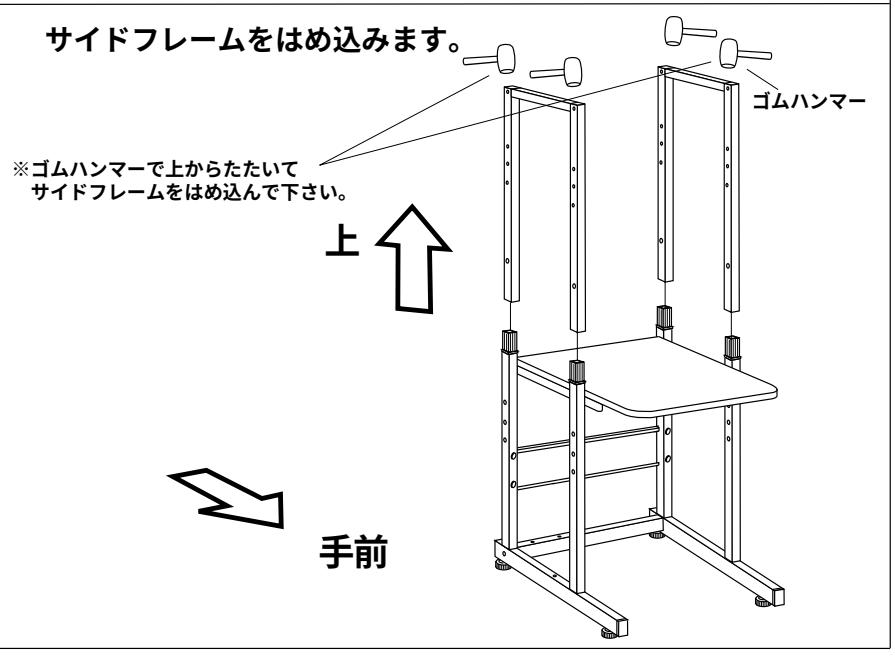

Bタイプの組立説明（ヨコ型）

5 組み立てられたデスクに、キャップを取り付けます。

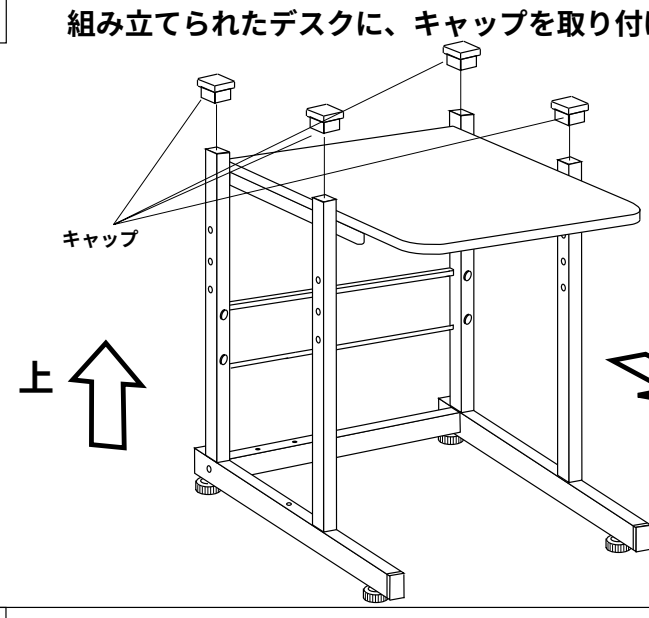

6 サイドフレームに、アジャスターの座とアジャスターを取り付けます。

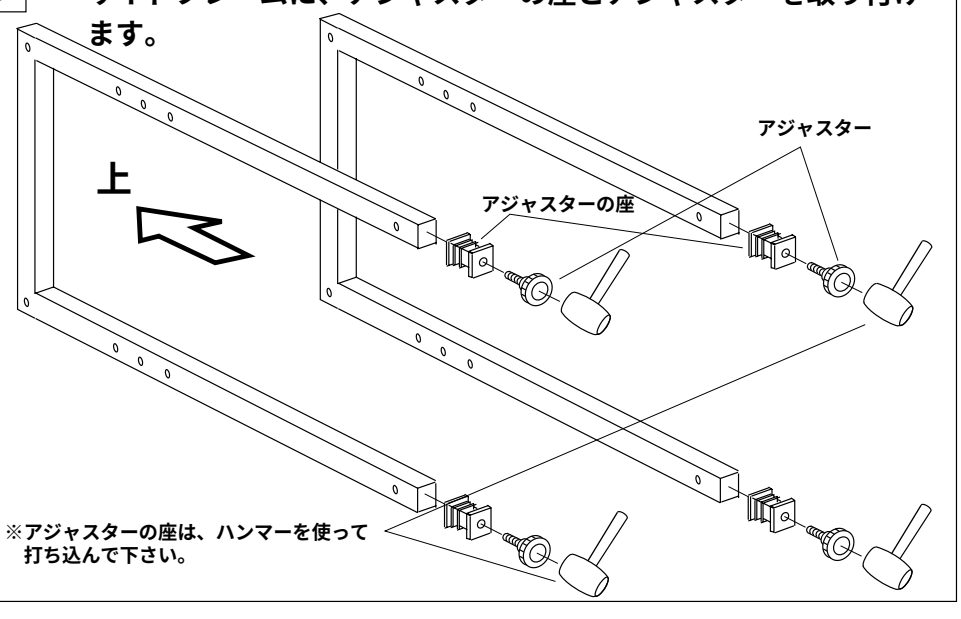

Aタイプの組立説明（タテ型）

7

デスクをねかせて一番上の棚板を六角ボルト（大）で取り付けた後、各ボルトにボルトキャップを取り付けます。

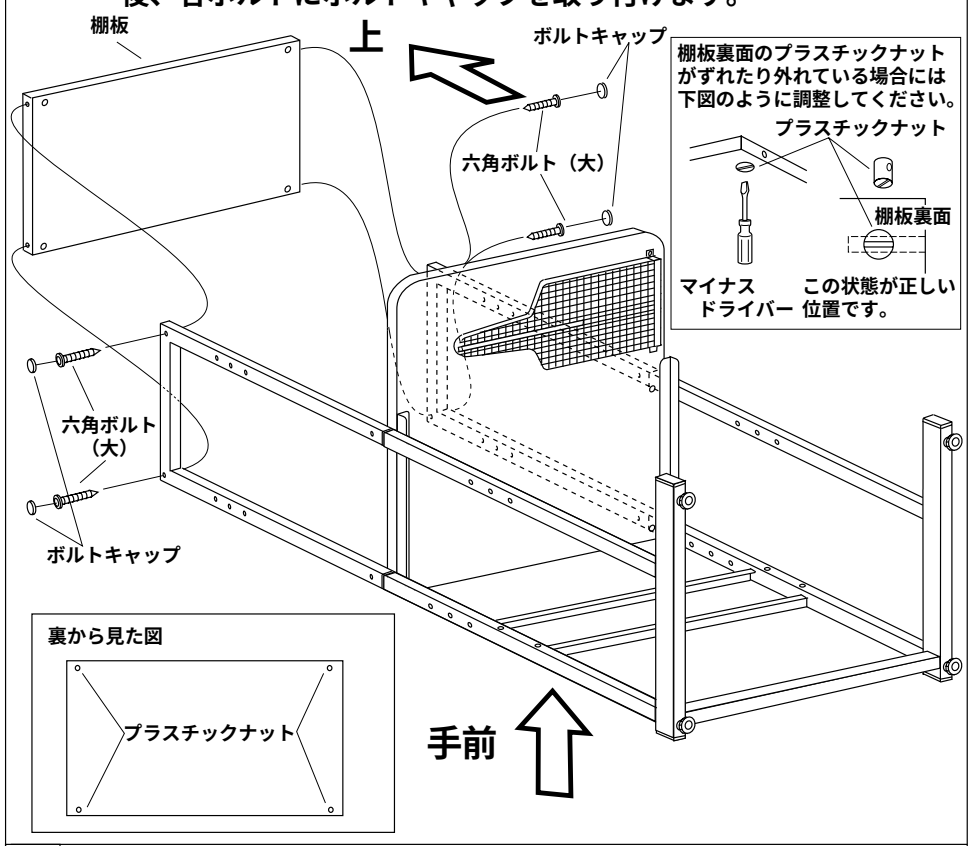

8

残りの棚板も同様に六角ボルト(大）で取り付け、ボルトキャップを取り付けます。

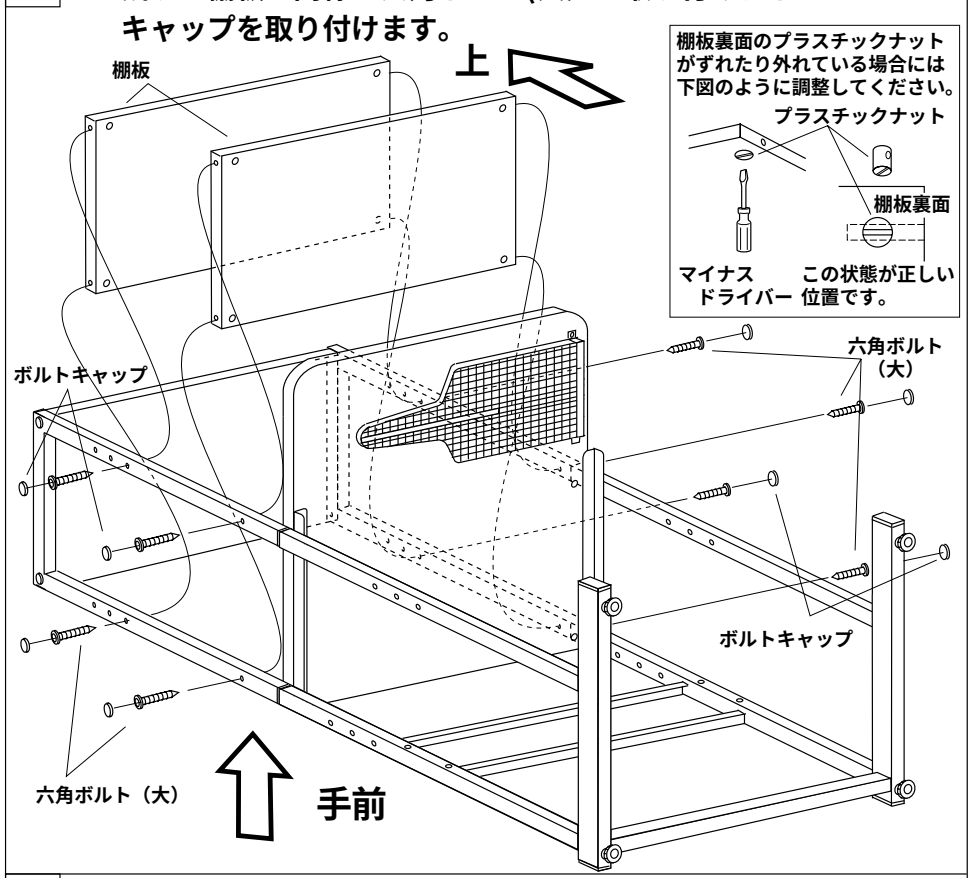

9

CPU台裏面にキャスターを取り付けます。
※手で強く押し込んで下さい。

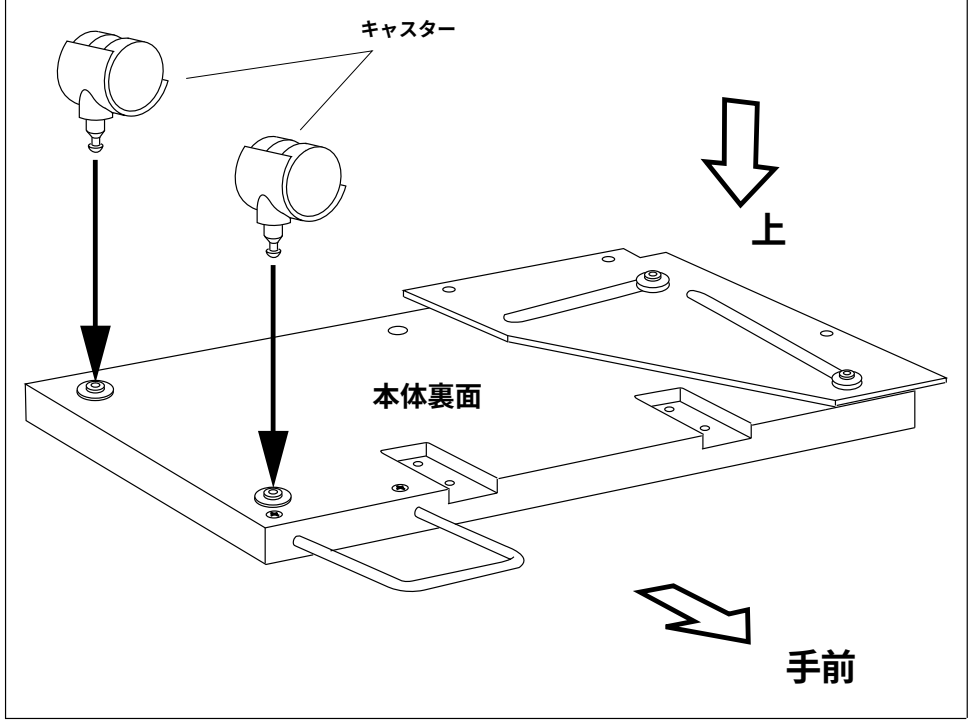

Bタイプの組立説明（ヨコ型）

7

サイドフレームの片側に棚板を六角ボルト（大）で取り付け，各ボルトにボルトキャップを取り付けます。
※この時点ではボルトをゆるめにとめておいて下さい。

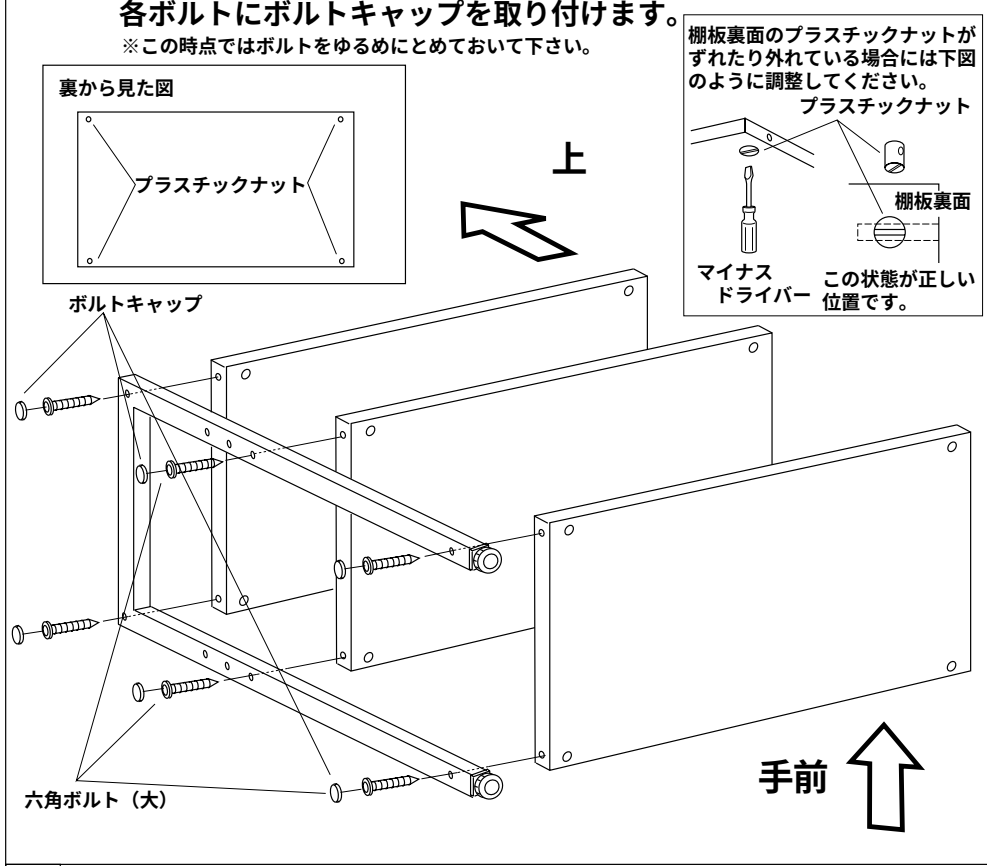

8

もう一方のサイドフレームを六角ボルト（大）で取り付け、ボルトキャップを取り付けます。

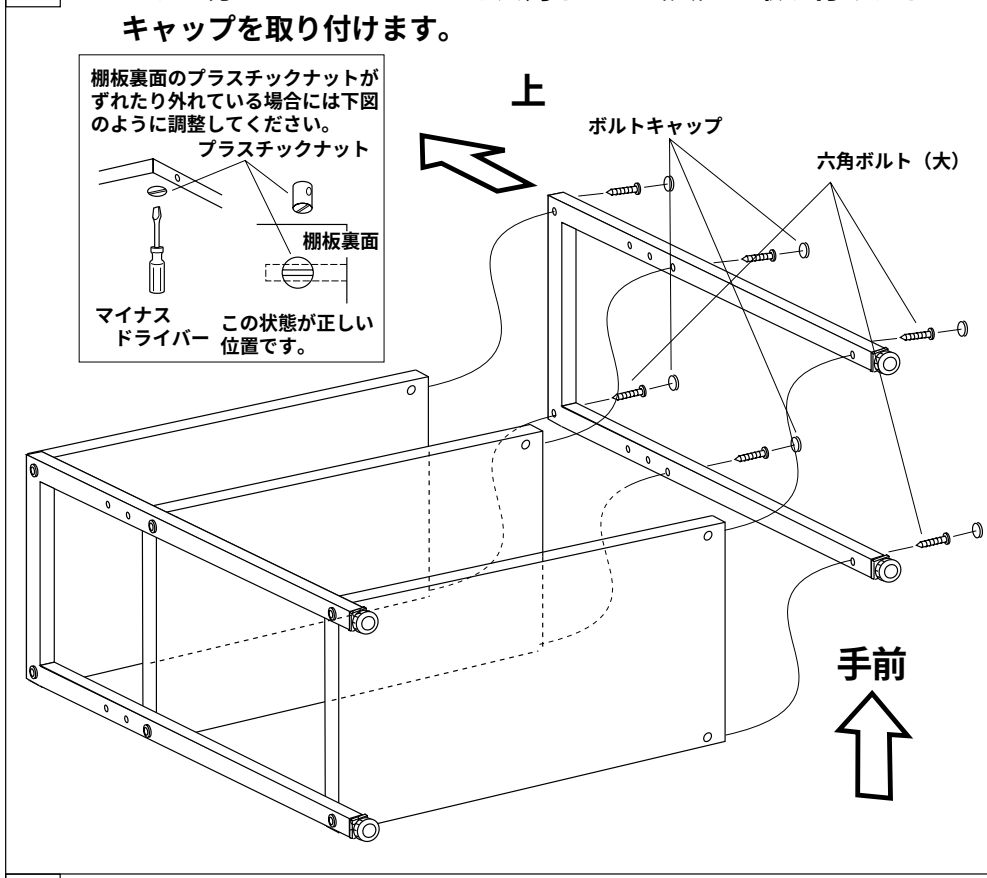

9

CPU台裏面にキャスターを取り付けます。
※手で強く押し込んで下さい。

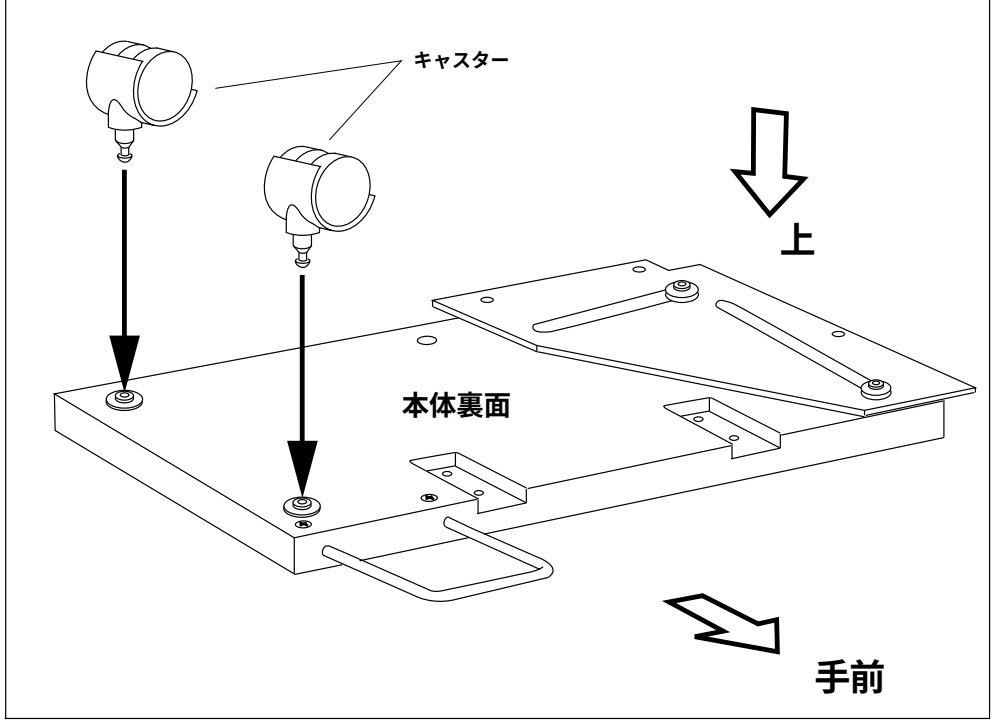

Aタイプの組立説明（タテ型）

10 CPU台裏面に、ベルトをプラスボルト（大）で取り付けます。

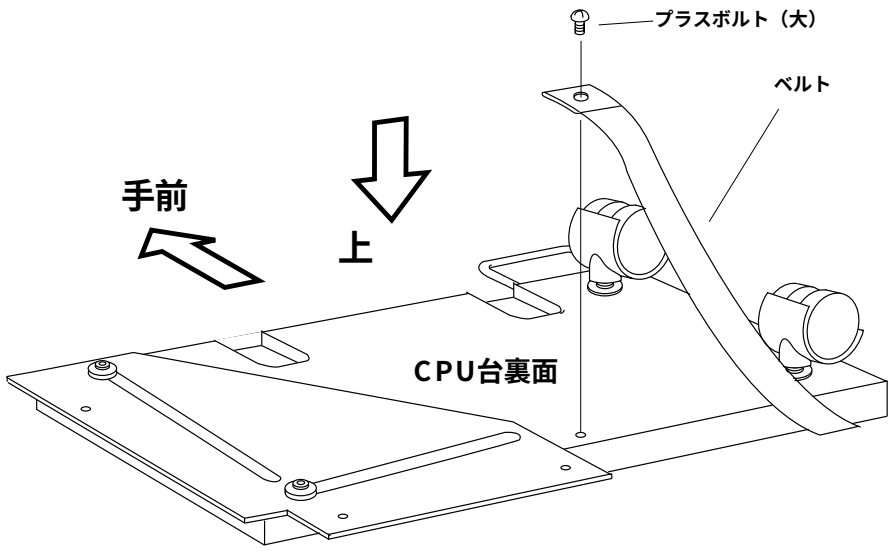

11 CPU台を起こし、ガードを皿タッピングで取り付けます。

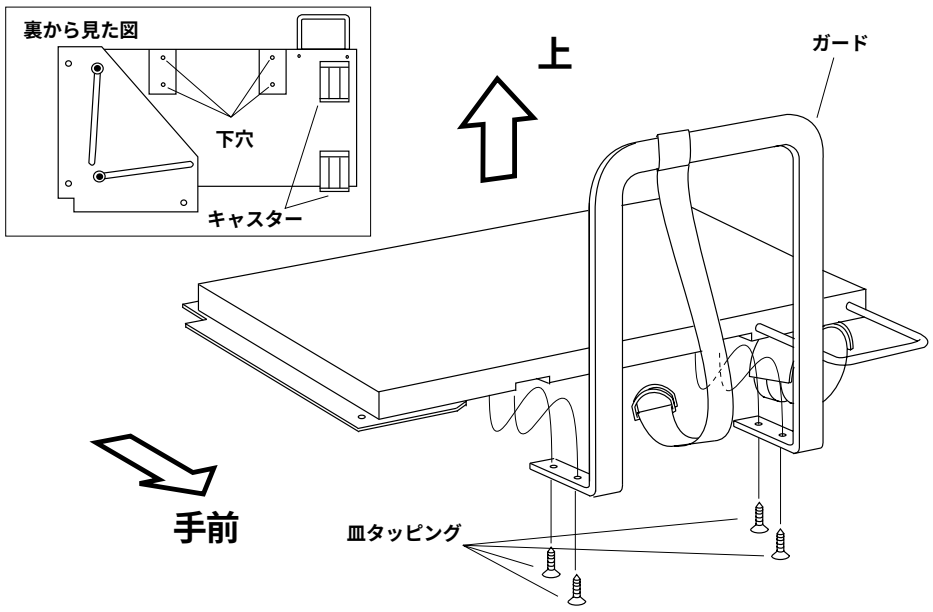

12 完成したCPUスタンドを、デスクの脚フレームにプラスボルト（小）で取り付けます。

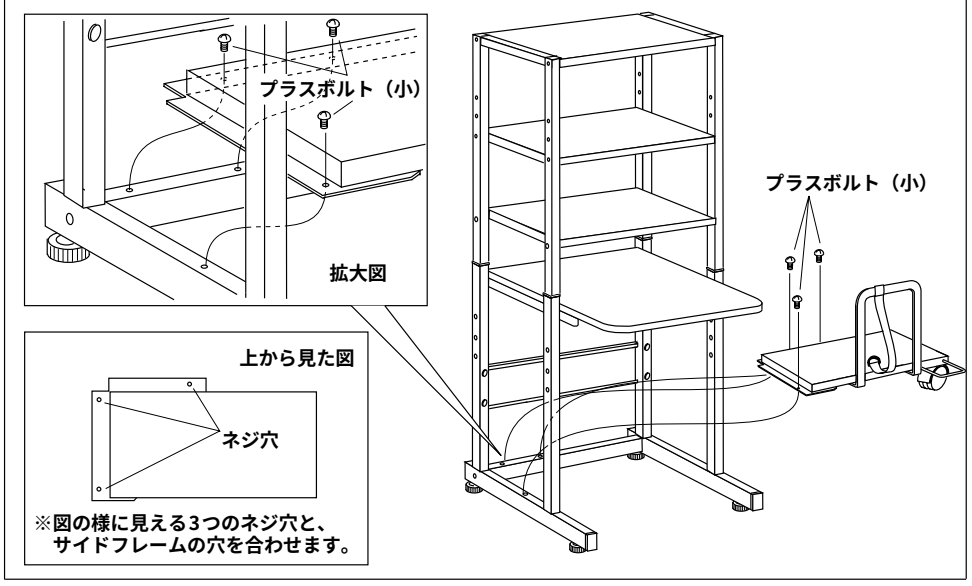

Bタイプの組立説明（ヨコ型）

10 CPU台裏面に、ベルトをプラスボルト（大）で取り付けます。

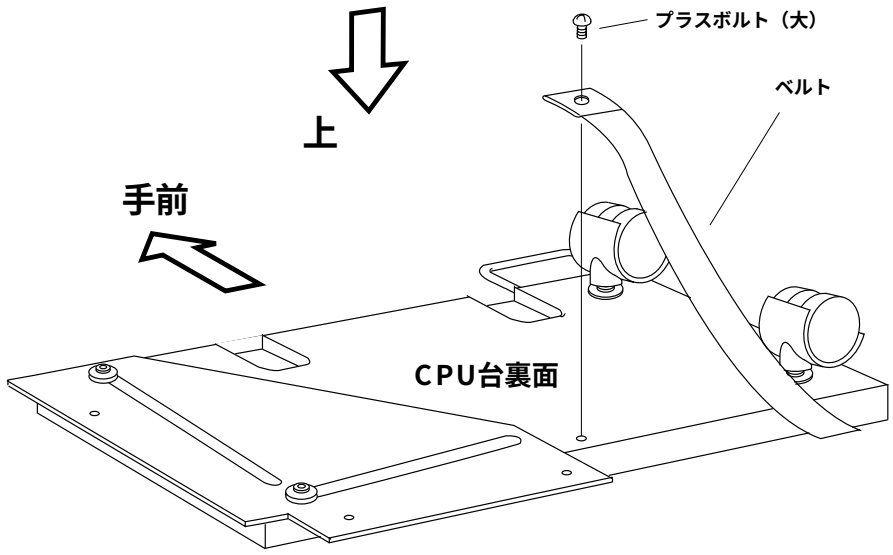

11 CPU台を起こし、ガードを皿タッピングで取り付けます。

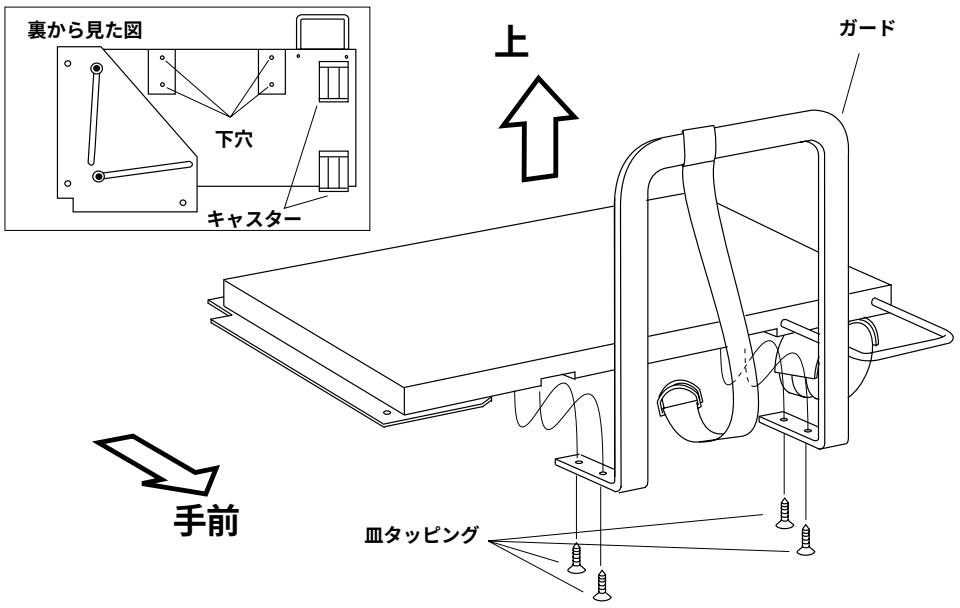

12 完成したCPUスタンドを、デスクの脚フレームにプラスボルト（小）で取り付けます。

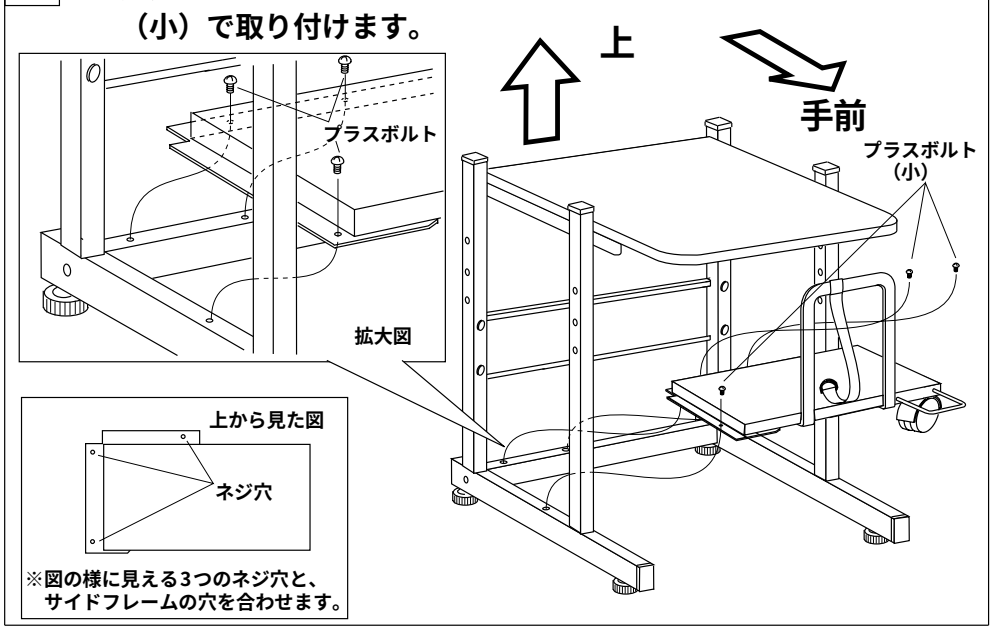

設　置　の　し　か　た

※ベルトで、図の様にタワー型CPUを固定してください。

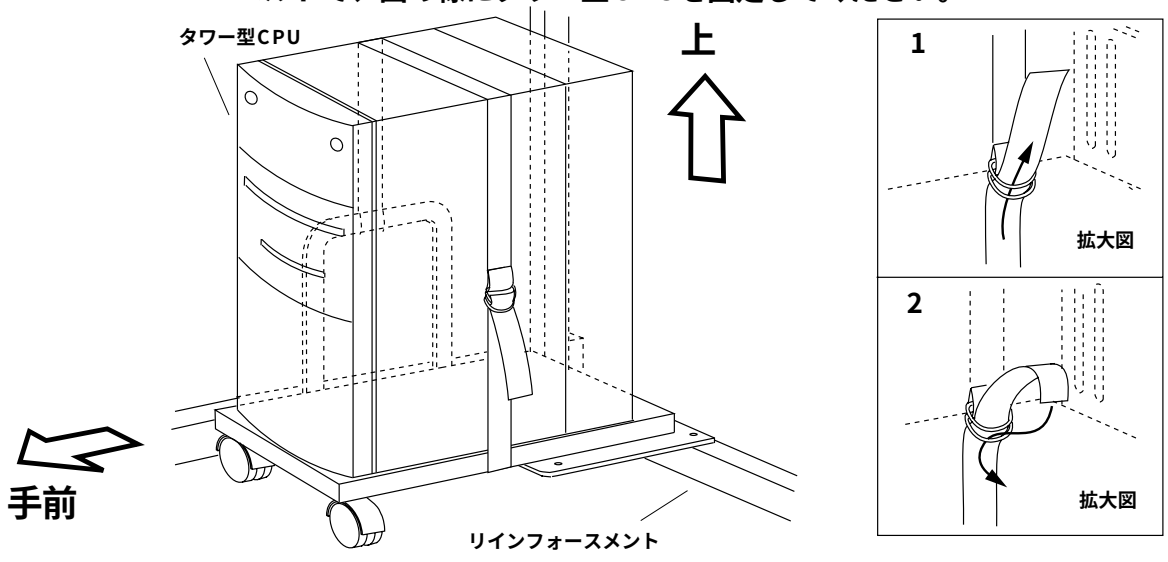

SR-T29M
ラック

P
SR-T29M
ラック
総合1/3
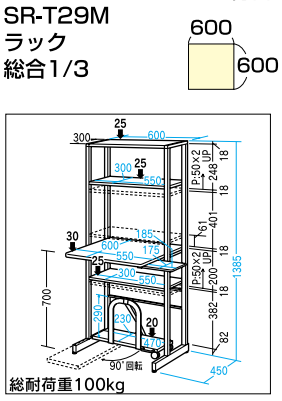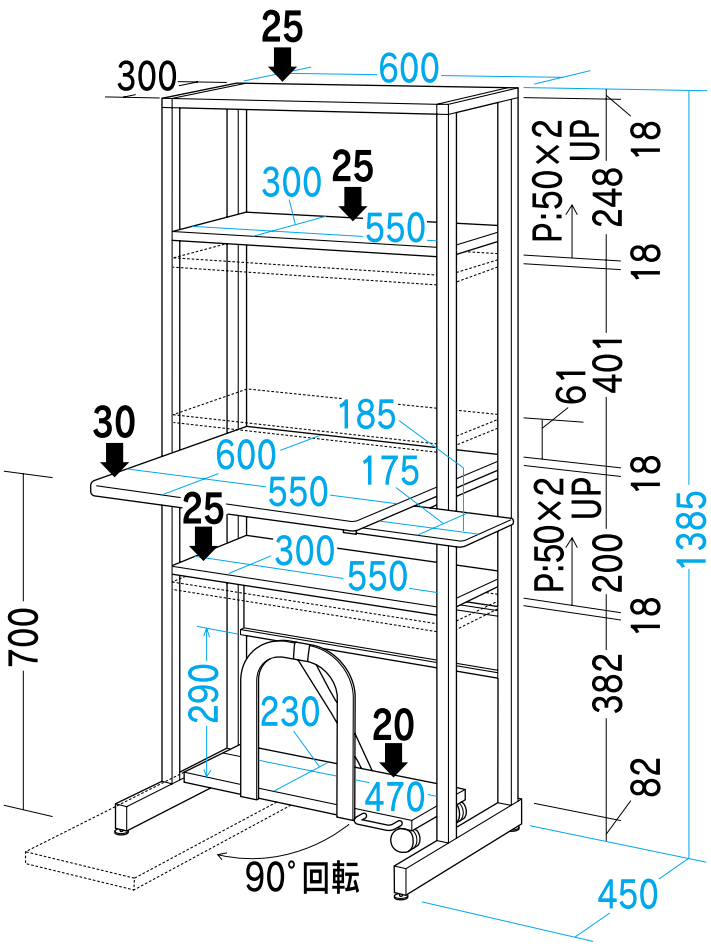
99- 総合