液晶モニターラック（SR-T28M）組立説明書

SANWA SUPPLY

この度は、弊社製品をお買求めいただきましてありがとうございました。
この液晶モニターラックは組立式になっておりますので、下記の要領で組み立ててください。
パッキングケースの中には、下記の部品が入っています。

★用意していただくもの・・・・プラスドライバー、手袋（鋼製ですので組み立ての際は必ず着用してください。

組立て部品

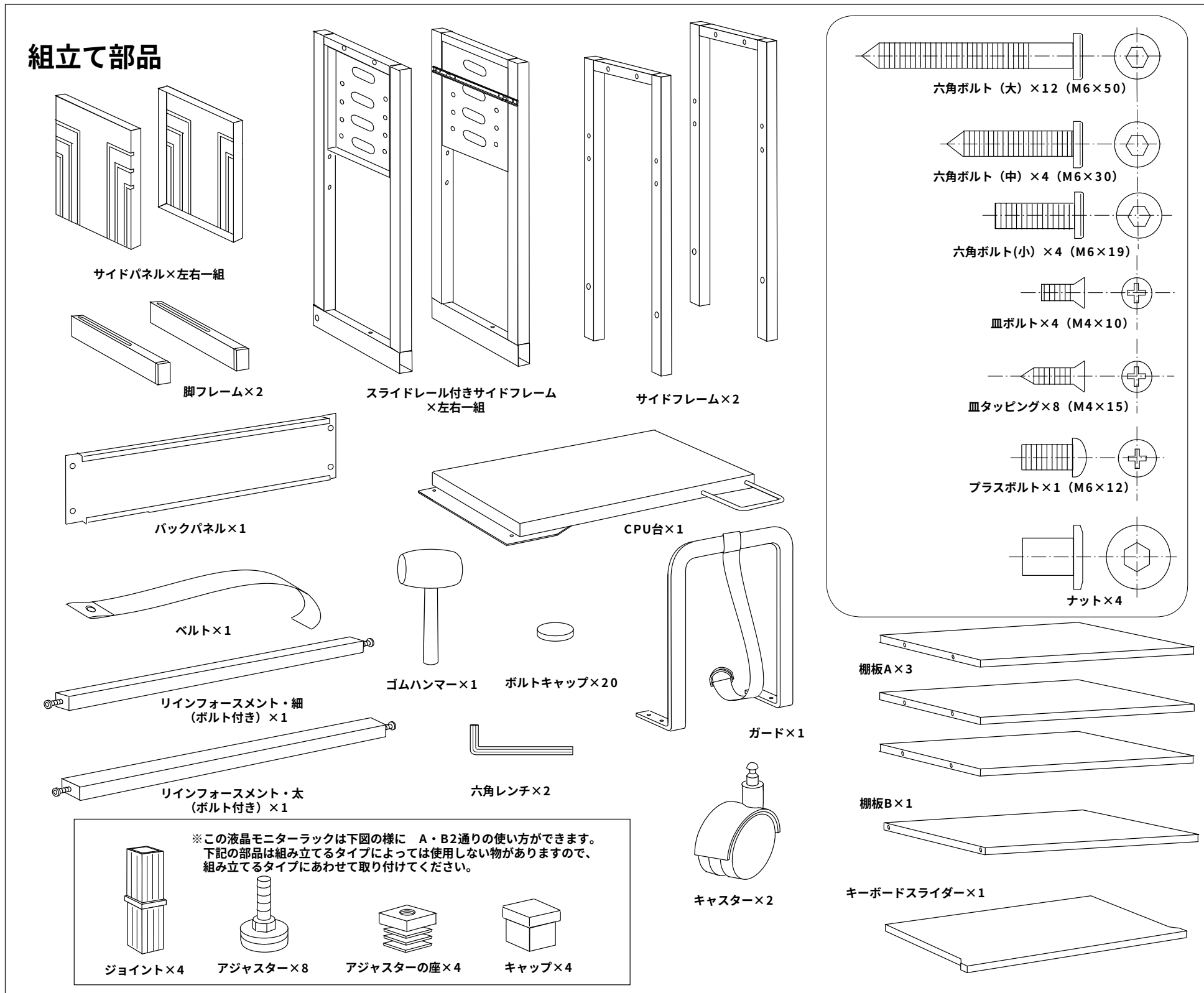

完成図

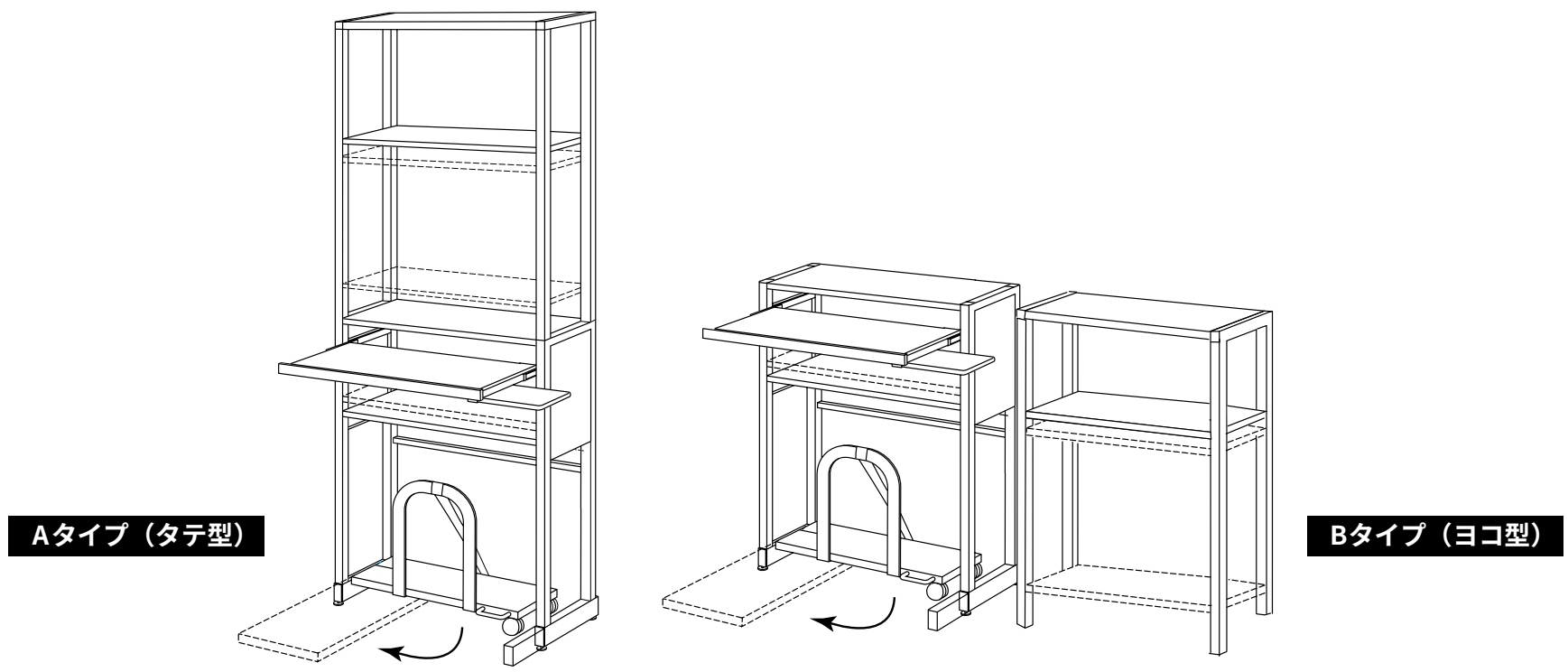

※この商品は、Aタイプ（タテ型）とBタイプ（ヨコ型）の2通りの使い方ができます。
用途に合わせて使用タイプを決め下さい。

Aタイプ・Bタイプ共通の組立説明

1

脚フレームとスライドレール付きサイドフレーム（左右）を寝かせ、それぞれにアジャスターを取り付けます。

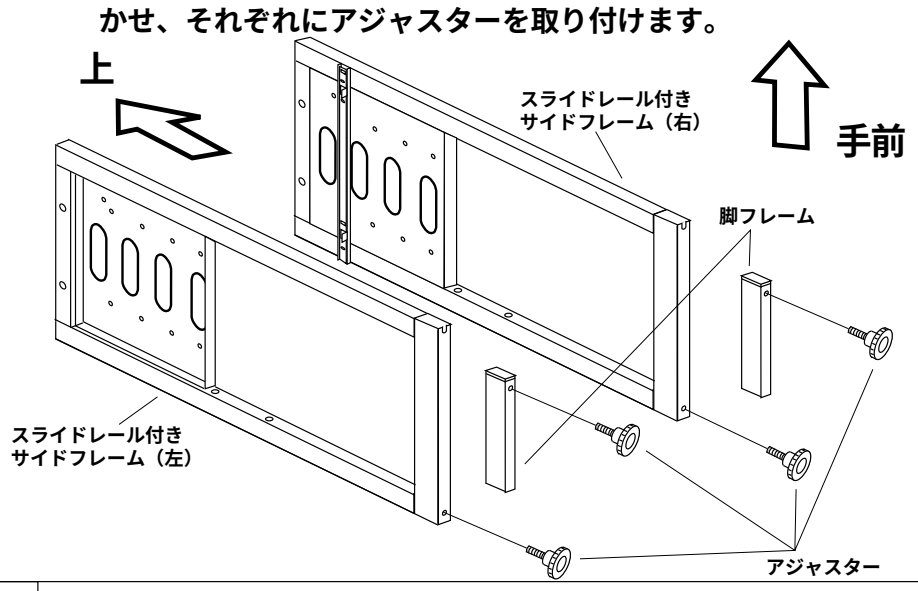

2

一方のサイドフレームに棚板Aを六角ボルト（大）で取り付けて固定し、後にキャップを取り付けます。

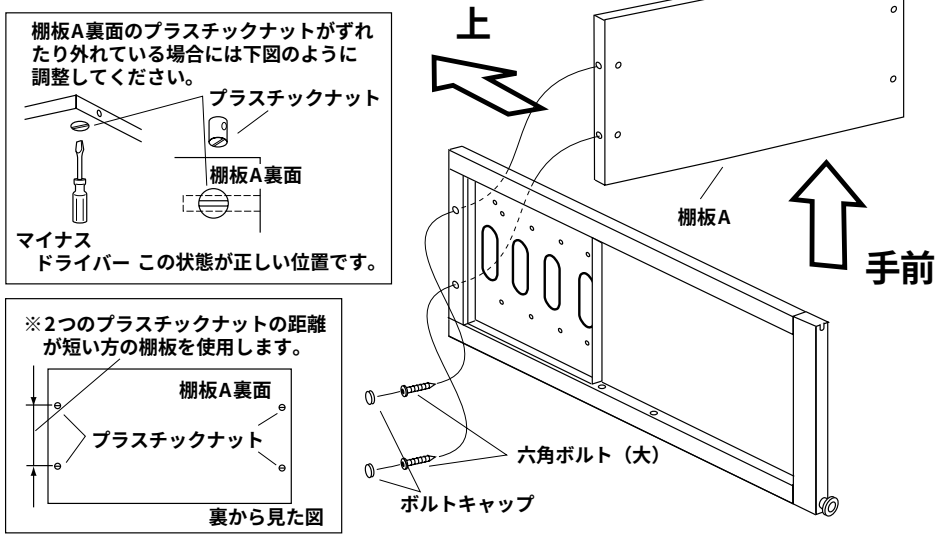

3

棚板Aと、リインフォースメント（太）を六角ボルト（中）で取り付けます。

注意 ※リインフォースメントは上面に穴があります。その穴が正面から見て左側にくる様な向きに取り付けて下さい。

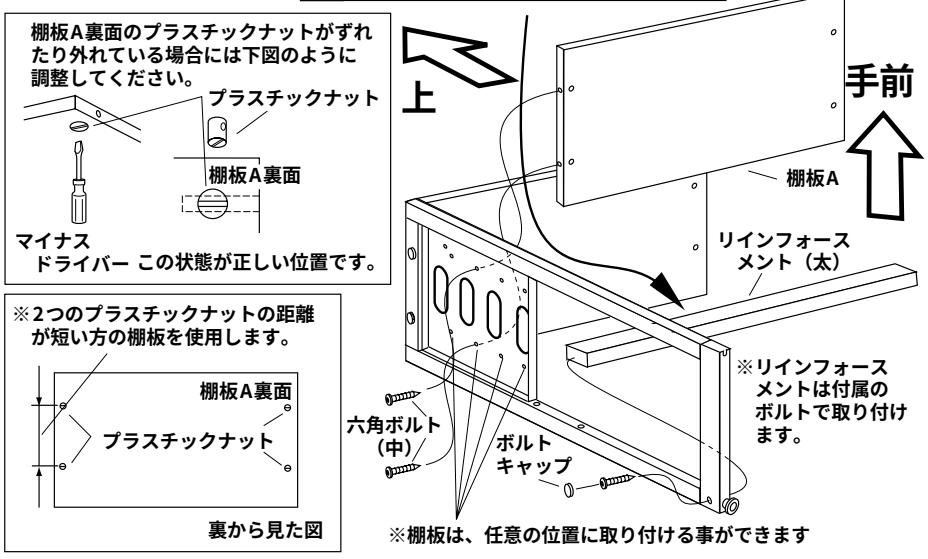

4

もう一方のスライドレール付きサイドフレームを、六角ボルト（大）とボルトキャップ、六角ボルト（中）でそれぞれ取り付けます。

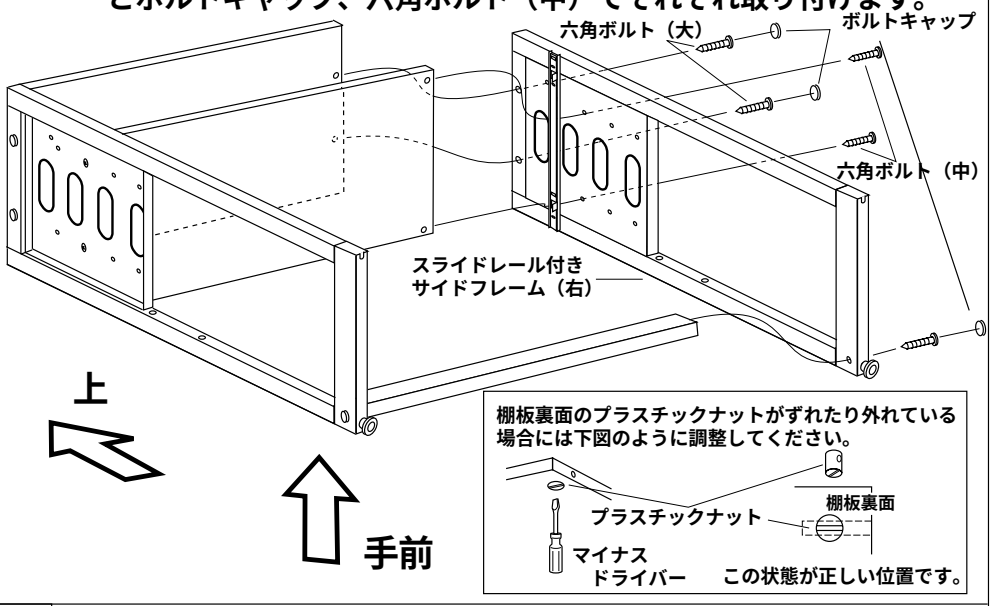

5

ラックを起こして左右の脚フレームをサイドフレームにはめ込み、右側のみ皿ボルトで取り付けます。

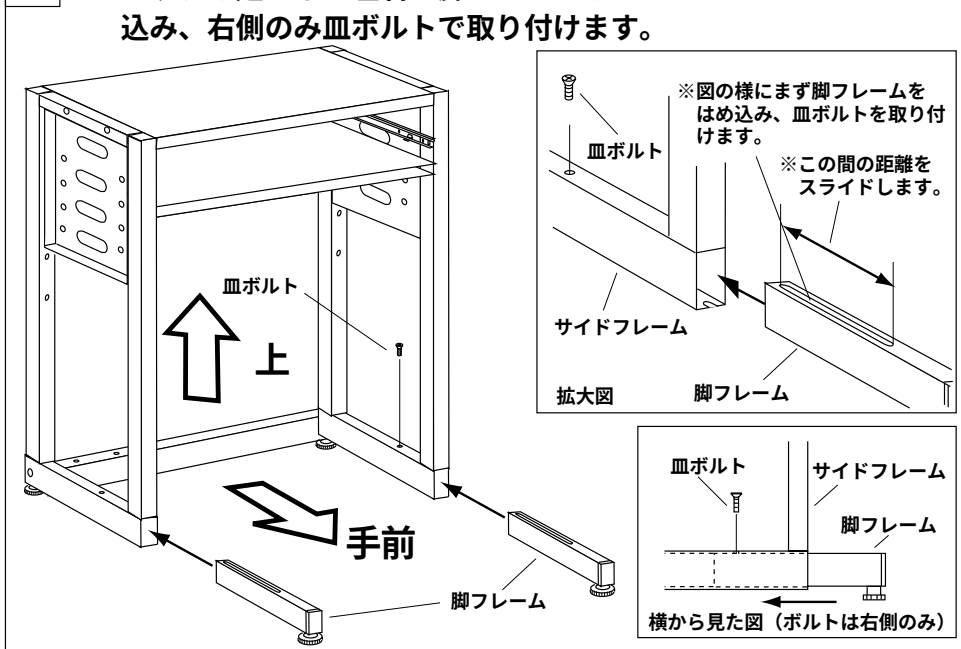

6

スライドレールを引き出して、キーボードスライダーを皿タッピングで取り付けます。

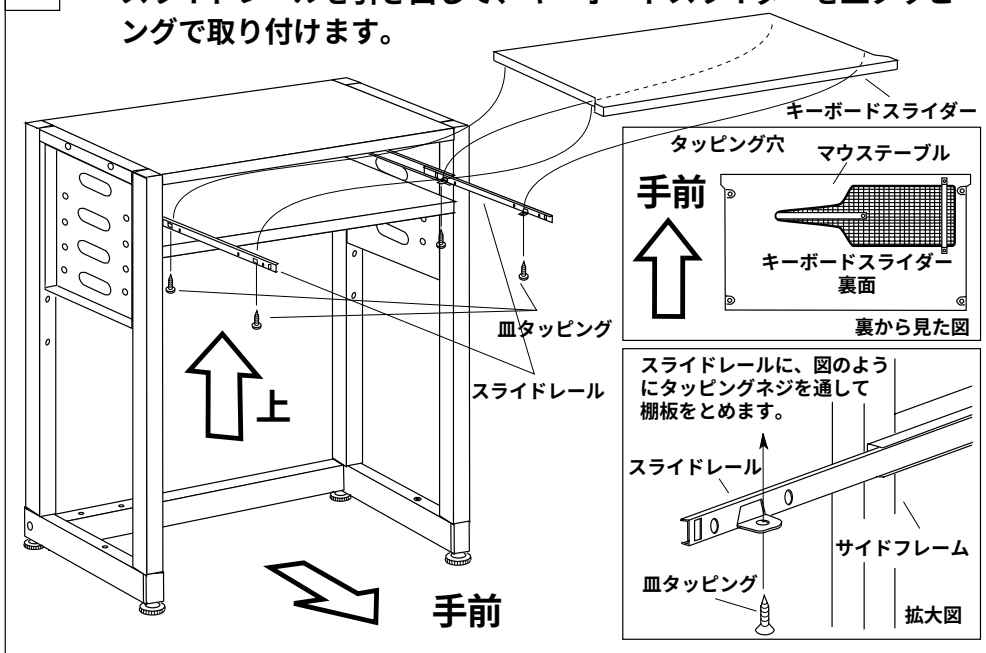

7

バックパネルを六角ボルト（小）とナットで取り付け、ボルトキャップを取り付けます。

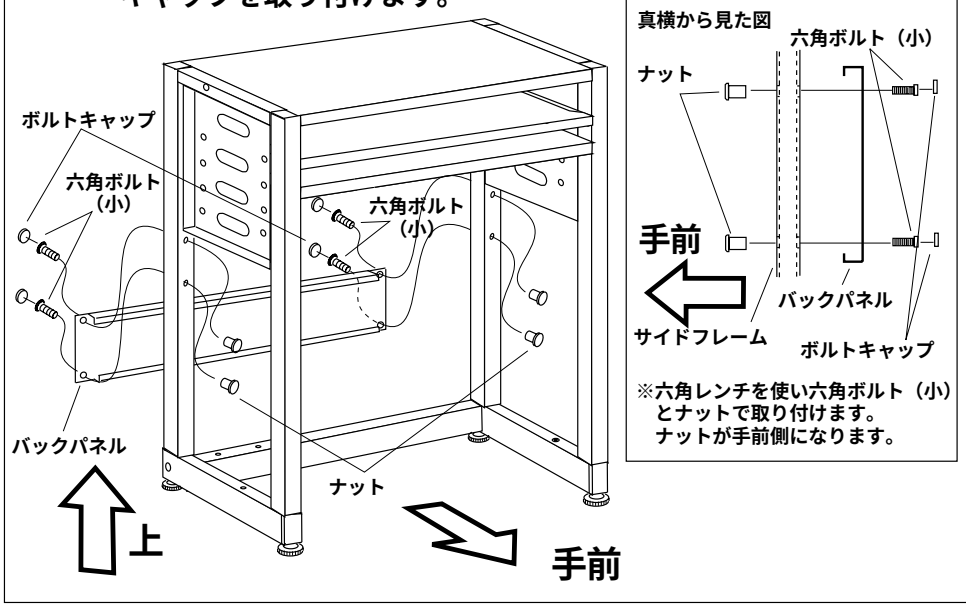

8

サイドパネルをはめ込みます。

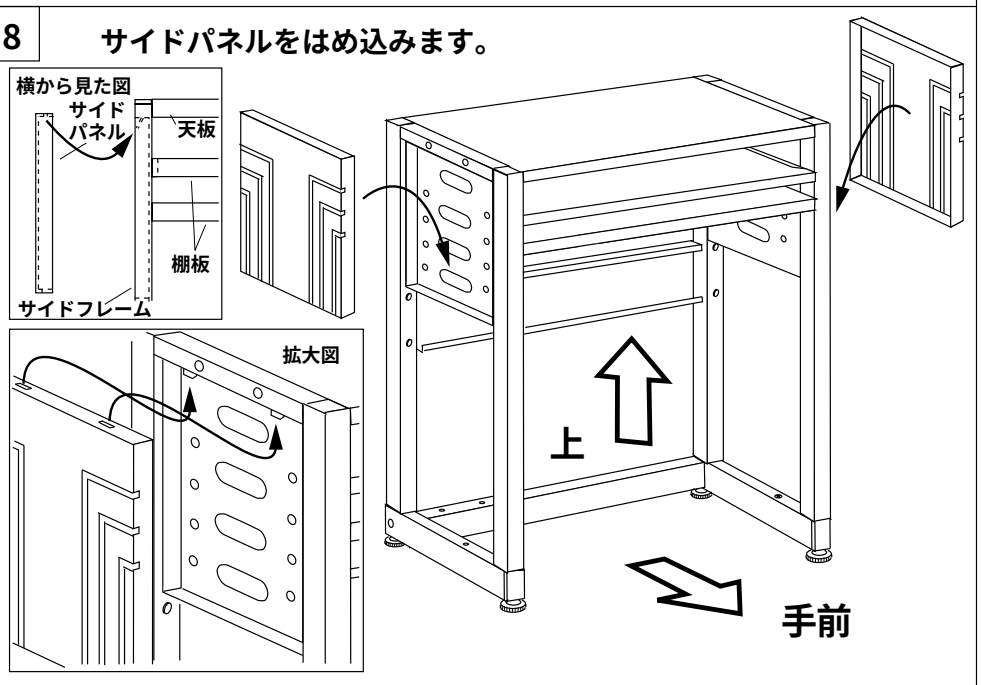

Aタイプの組立説明（タテ型）

9 デスクにジョイントとサイドフレームを、それぞれゴムハンマーで上からたたいてはめ込みます。

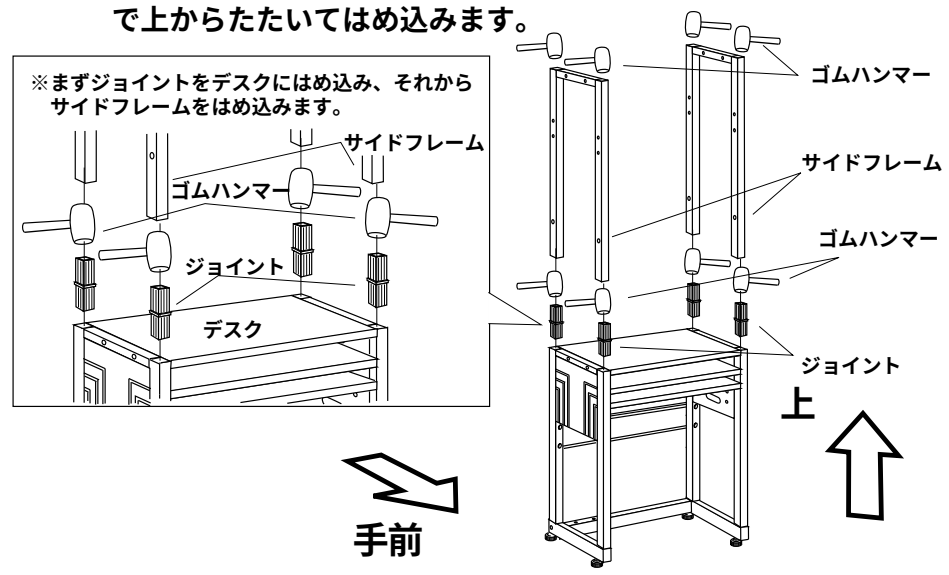

10 デスクを寝かせて、リインフォースメント（細）と棚板Aを六角ボルト　（大）で取り付けた後にキャップを取り付けます。

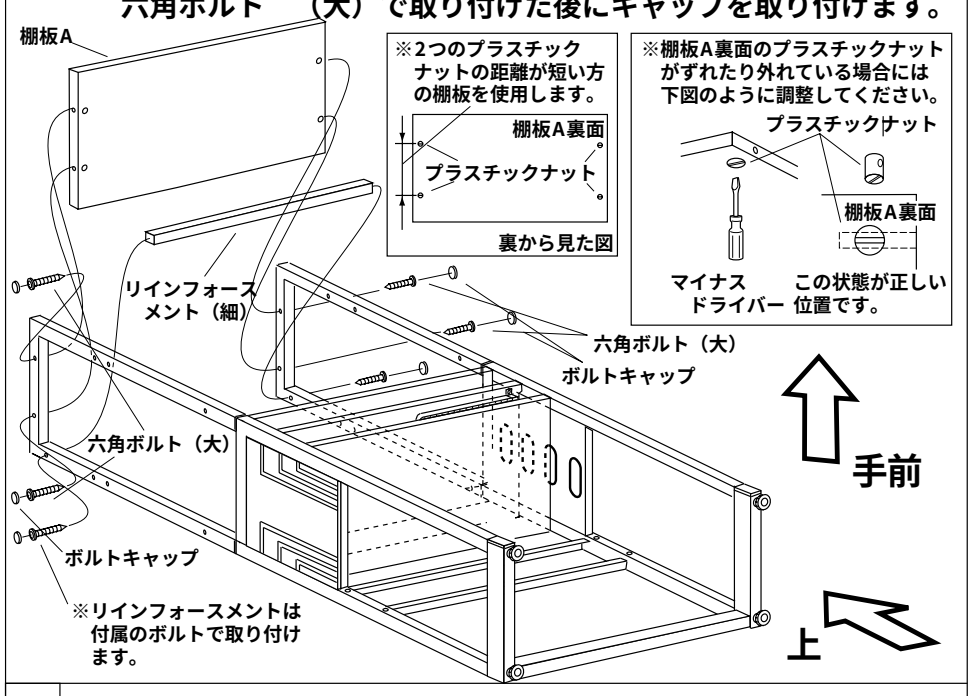

11 棚板Bも同様に六角ボルト（大）で取り付け、キャップを取り付けます。

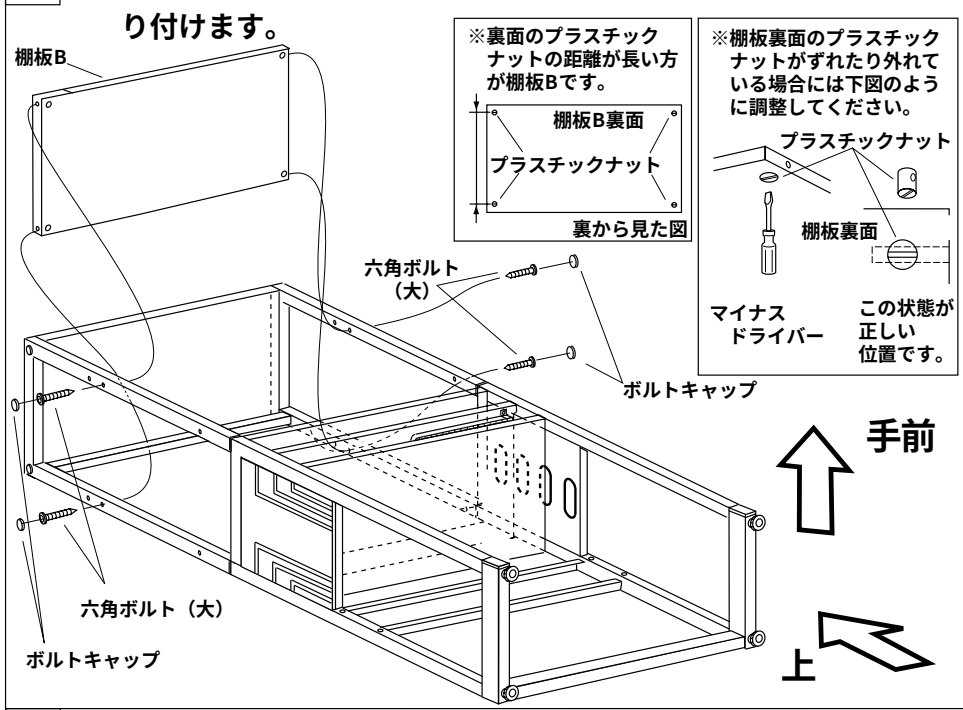

12 CPU台裏面にキャスターを取り付けます。
※手で強く押し込んで下さい。

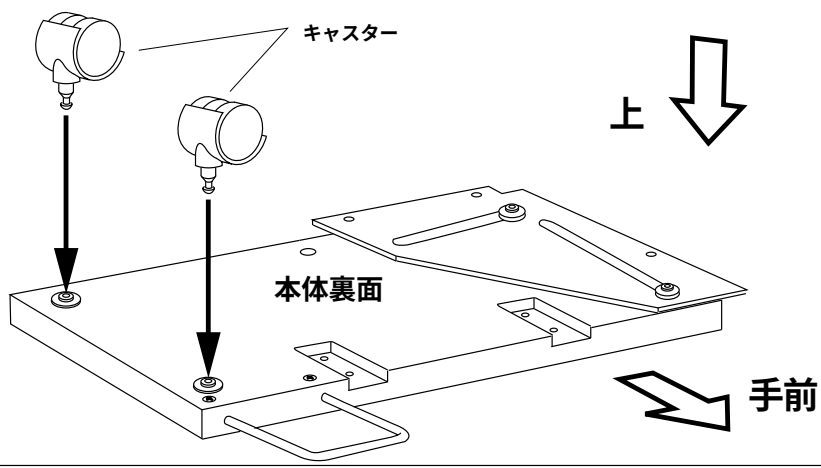

Bタイプの組立説明（ヨコ型）

9 デスクにキャップをはめ込みます。

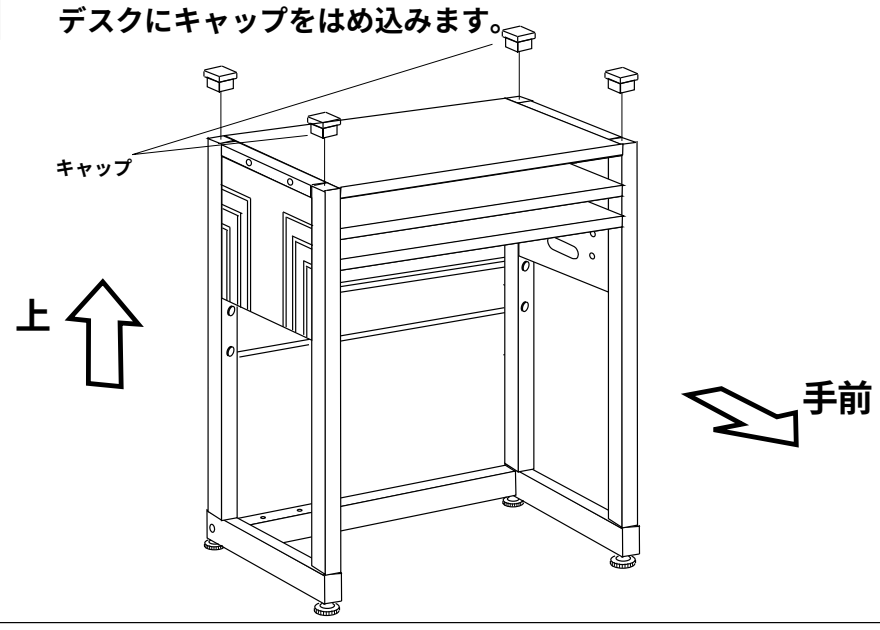

10 一方のサイドフレームにアジャスターと座を取り付け、リインフォースメント（細）、棚板A,Bを六角ボルトで取り付けます。

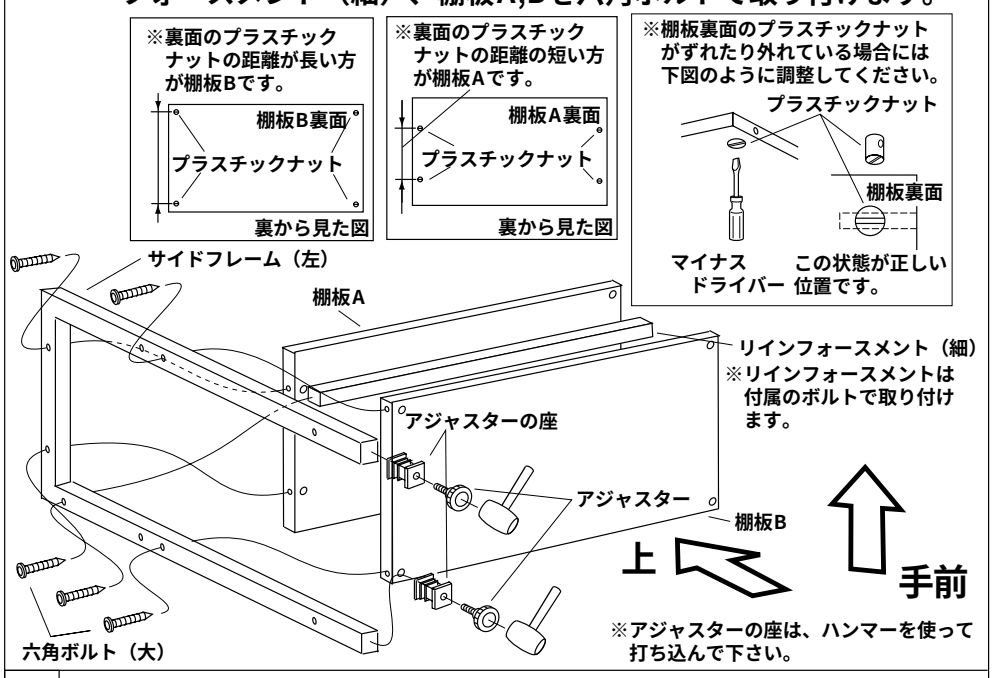

11 同様にアジャスターの座とアジャスターを取り付けたもう一方のサイドフレームを六角ボルト（大）で取り付けた後、全ての六角ボルトにキャップを取り付けます。

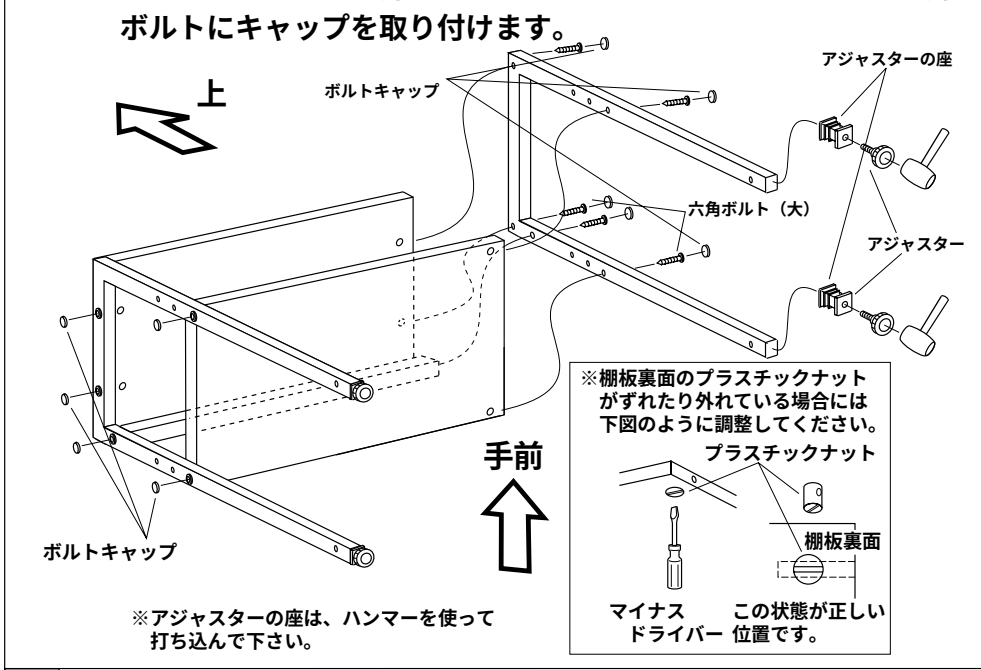

12 CPU台裏面にキャスターを取り付けます。
※手で強く押し込んで下さい。

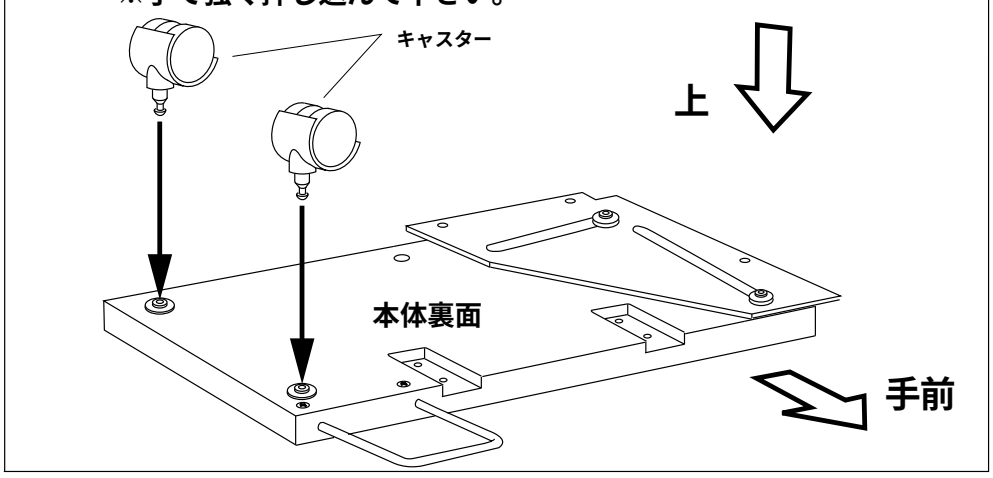

Aタイプの組立説明（タテ型）

13 CPU台裏面に、ベルトをプラスボルトで取り付けます。

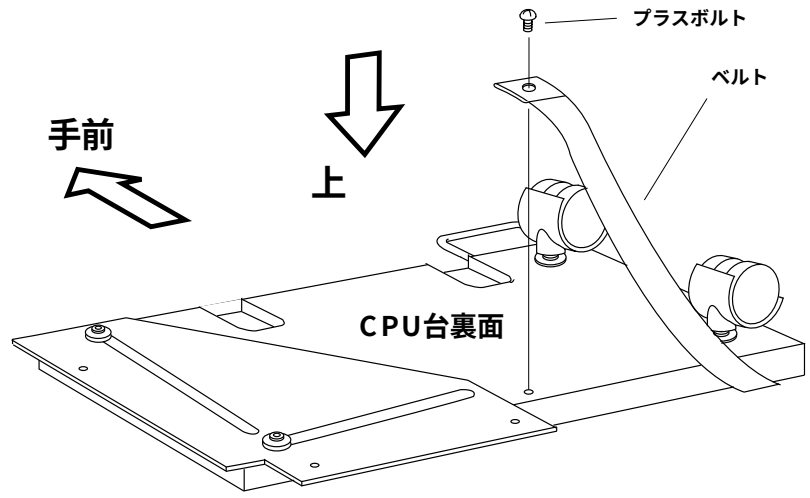

14 CPU台を起こし、ガードを皿タッピングで取り付けます。

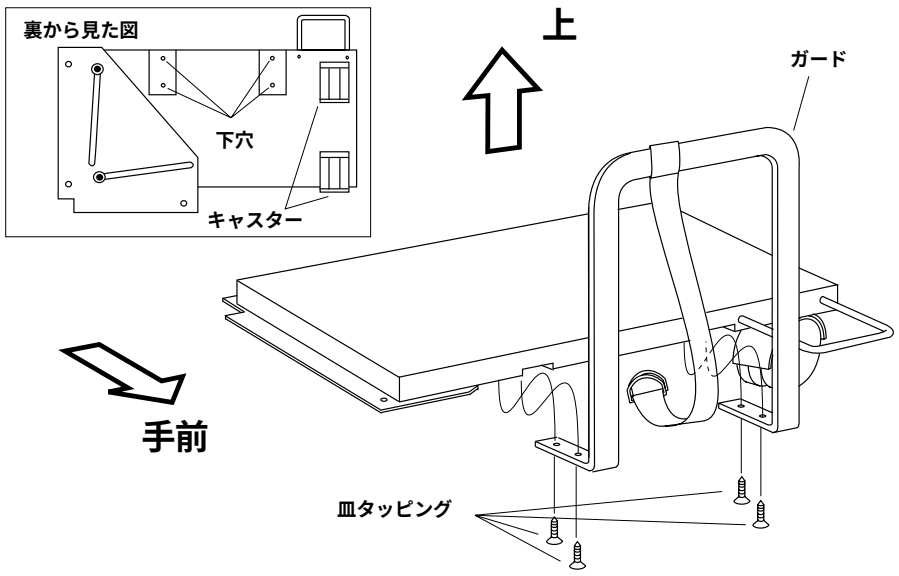

15 完成したCPUスタンドを、デスクのサイドフレームとリインフォースメントにある穴に皿ボルトで取り付けて完成です。
※この時に左の脚フレームも一緒に取り付けて固定します。

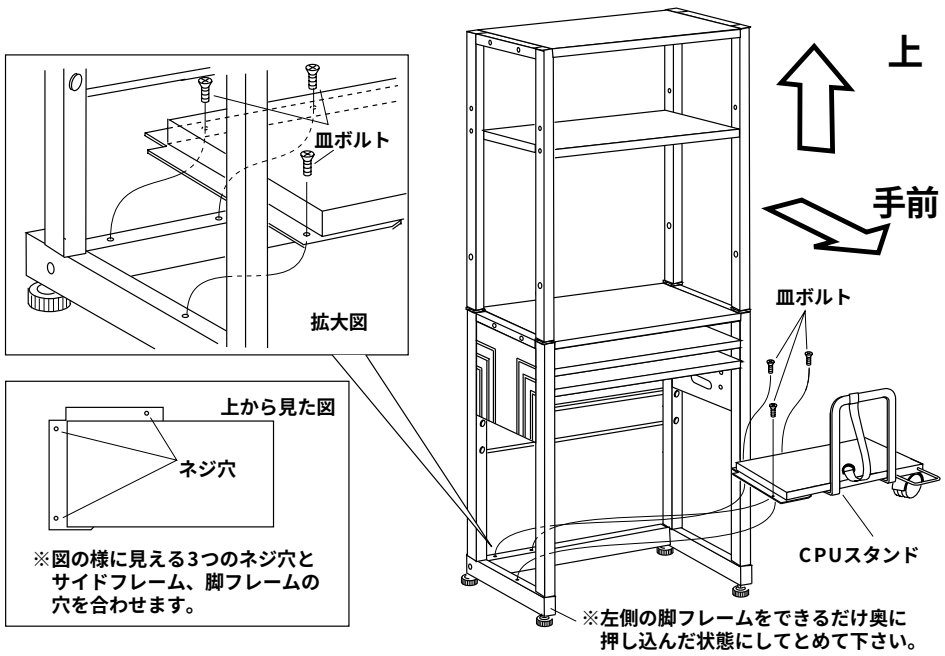

Bタイプの組立説明（ヨコ型）

13 CPU台裏面に、ベルトをプラスボルトで取り付けます。

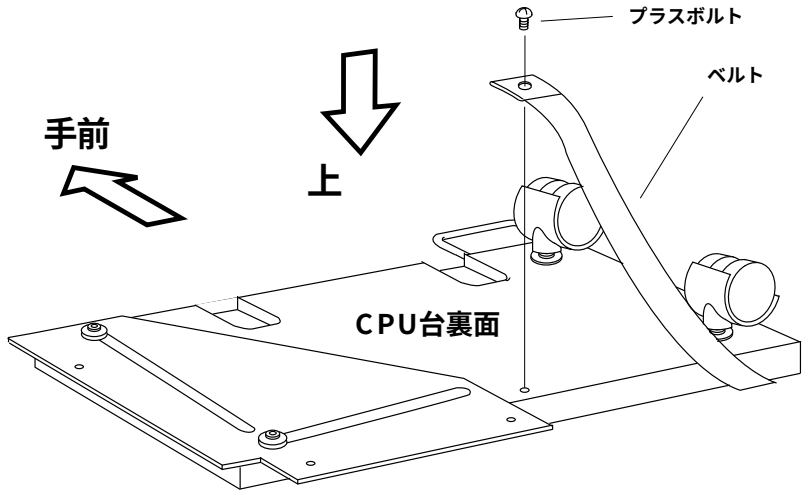

14 CPU台を起こし、ガードを皿タッピングで取り付けます。

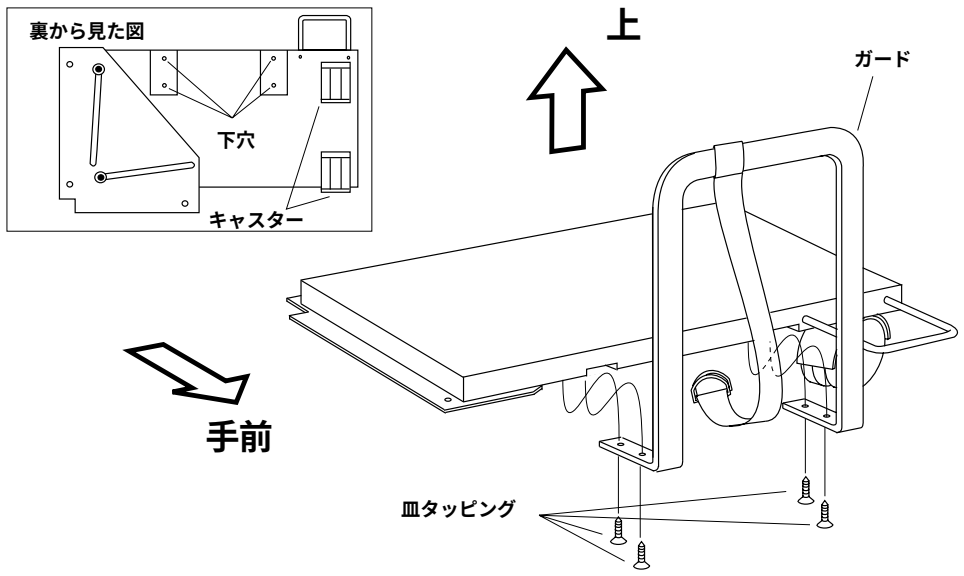

15 完成したCPUスタンドを、デスクのサイドフレームとリインフォースメントにある穴に皿ボルトで取り付けて完成です。
※この時に左の脚フレームも一緒に取り付けて固定します。

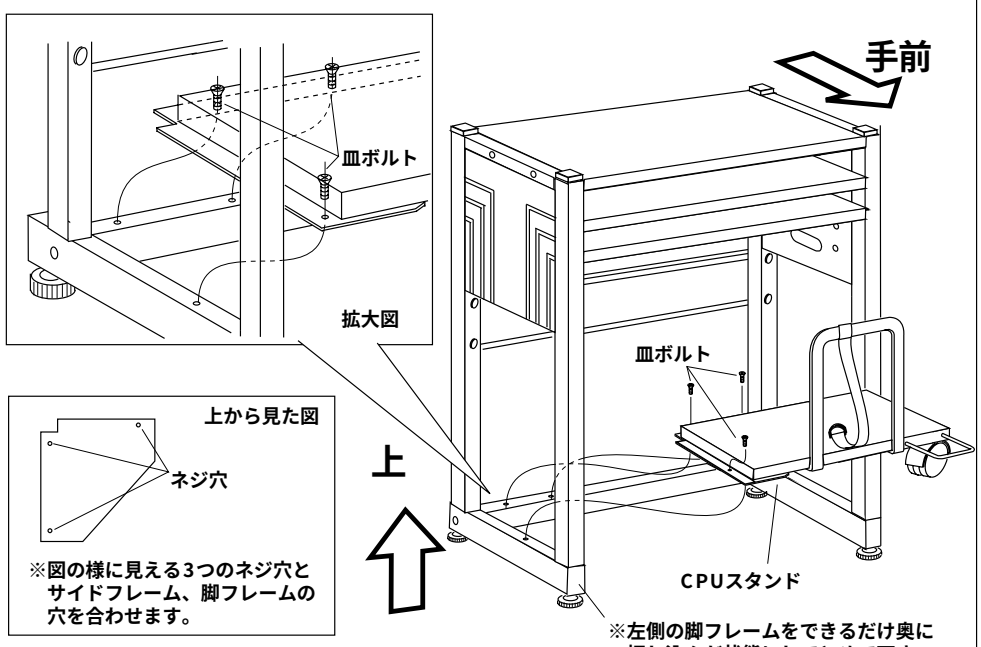

設　置　の　し　か　た

※ベルトで、図の様にタワー型CPUを固定してください。

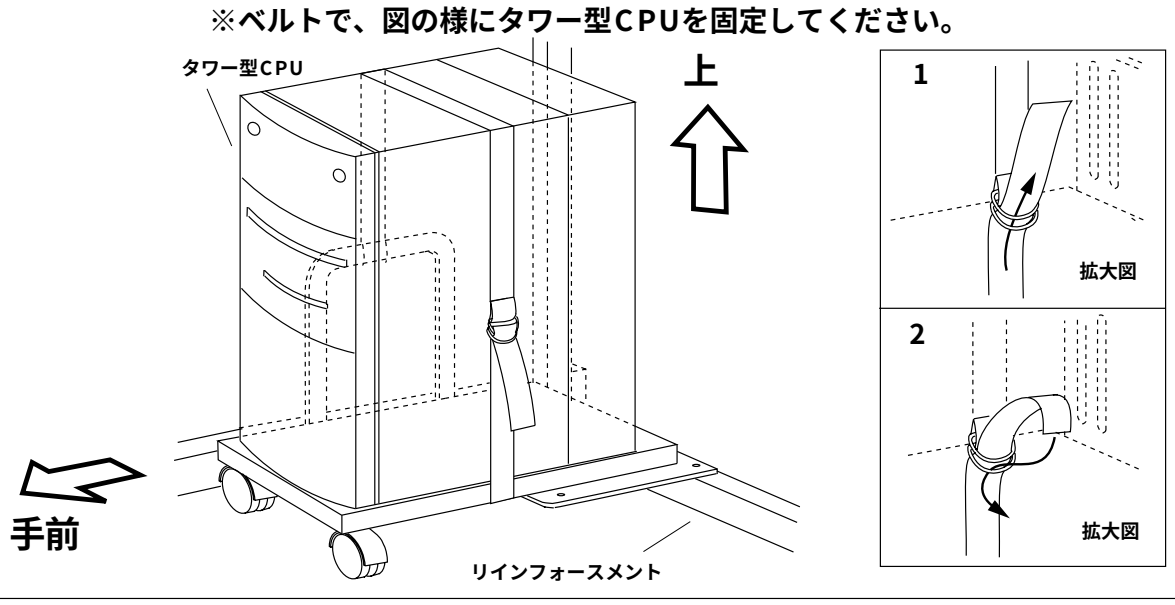

ご　注　意

※キーボードスライダーを引き出した際は前方向に倒れやすくなりますので、脚フレームを手前に引き出してください。

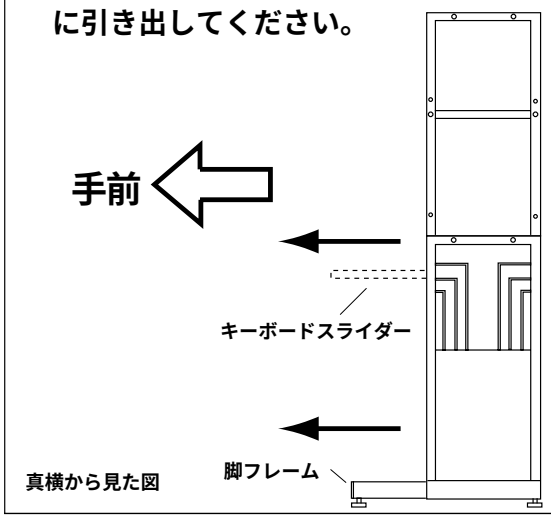

SR-T28M
ラック

P
SR-T28M
ラック
総合1/3
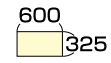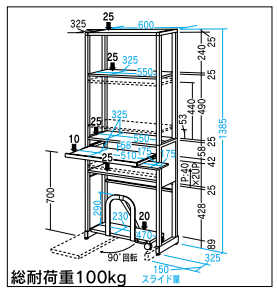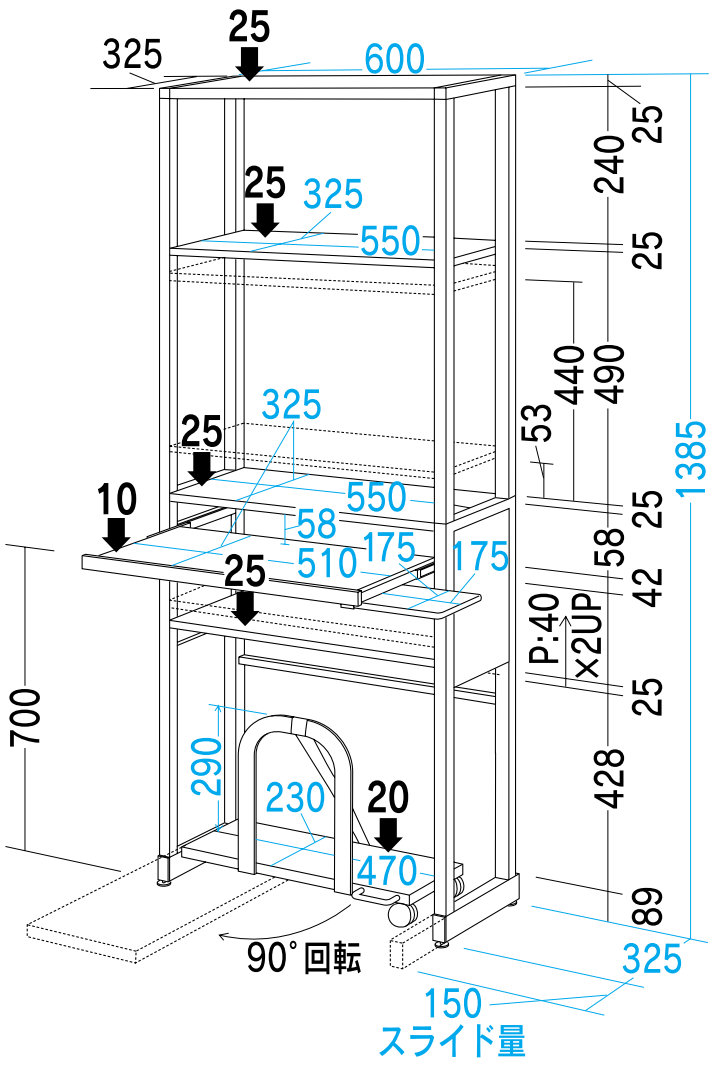
99- 総合