座デスク(SR-T23M)組立説明書

SANWA SUPPLY

この度は、弊社製品をお買求めいただきましてありがとうございました。
この座デスクは組立式になっておりますので、下記の要領で組み立ててください。
パッキングケースの中には、下記の部品が入っています。

★用意していただくもの・・・

プラスドライバー・手袋

完成図

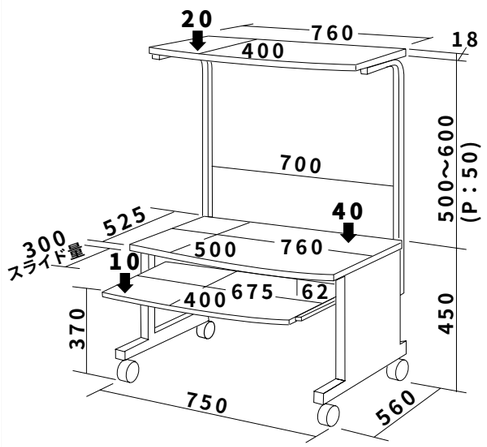

総耐荷重70Kg

組立て部品

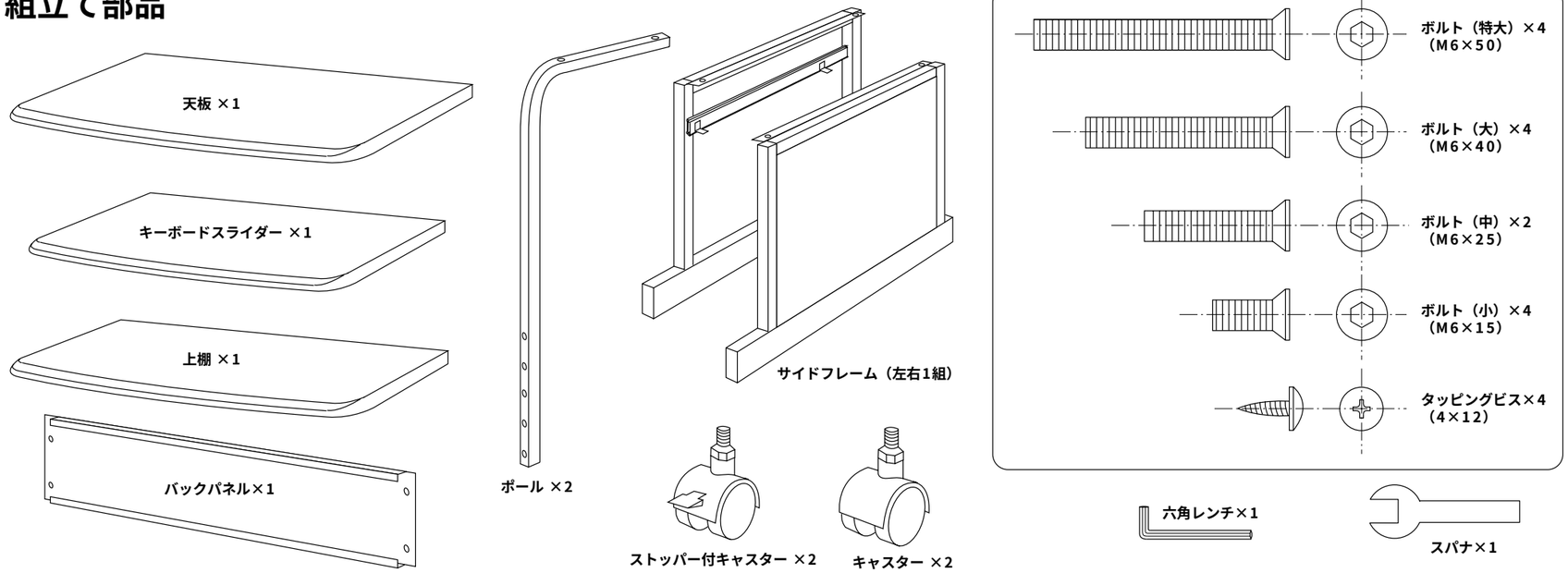

1 サイドフレーム（左右）にキャスターを取り付けます。

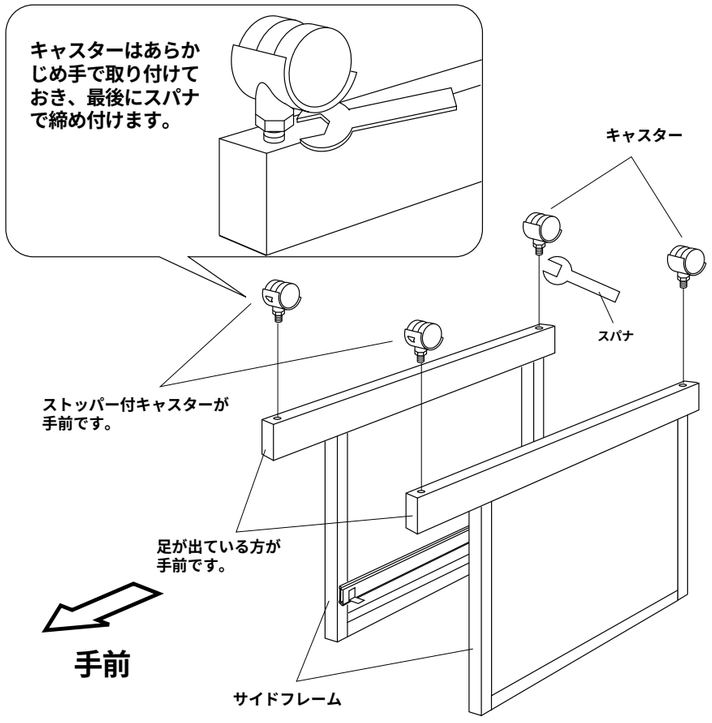

2 天板にサイドフレーム（左右）を取り付けます。

※スライドレールが付いている方を内側にし、足が出ている方を手前にします。

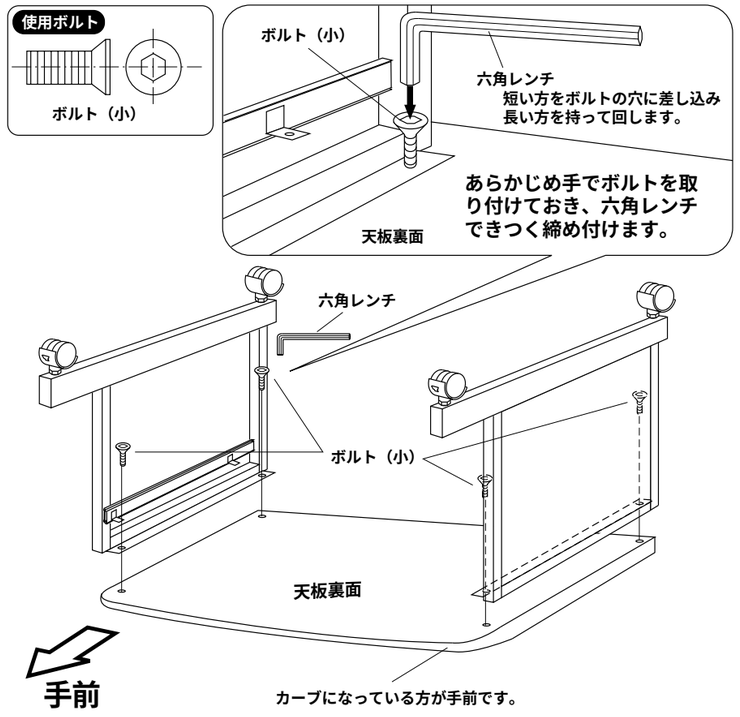

3 サイドフレームにバックパネルを取り付けます。

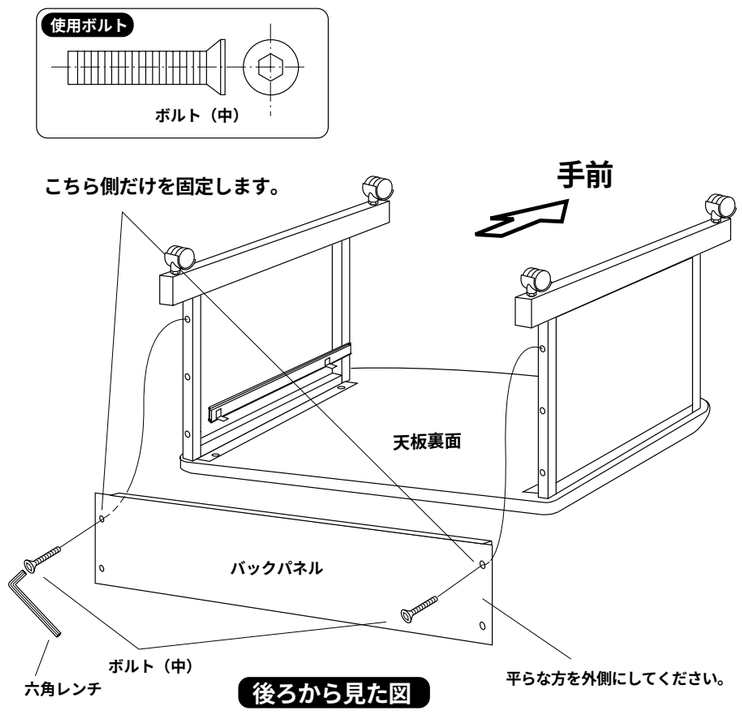

4 サイドフレームにキーボードスライダーを取り付けます。

① スライドレールを引き出し、キーボードスライダーをのせます。

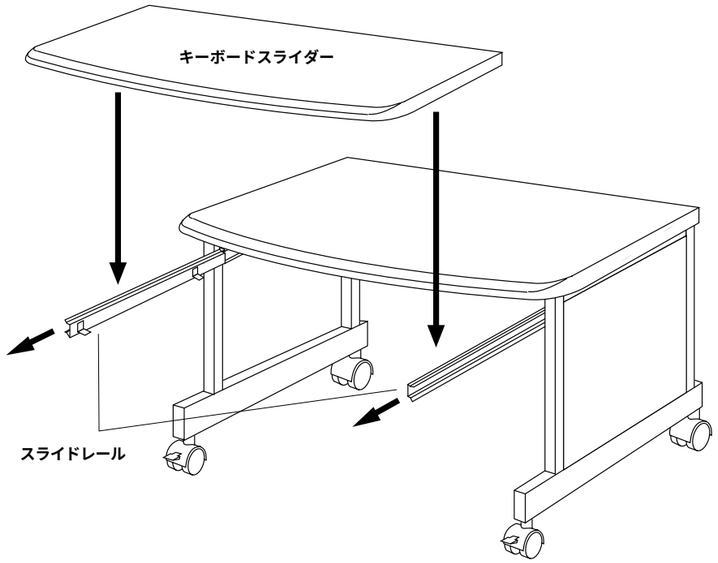

② スライドレールとキーボードスライダーをを固定します。

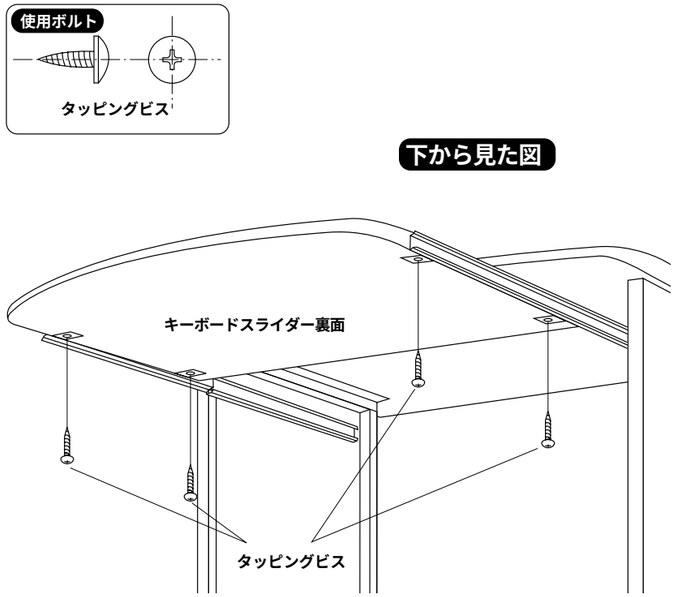

5 サイドフレームにポールを取り付けます。

※ポールの高さは3段階の調節が可能です。
お手持ちのハードに合わせて調節してください。

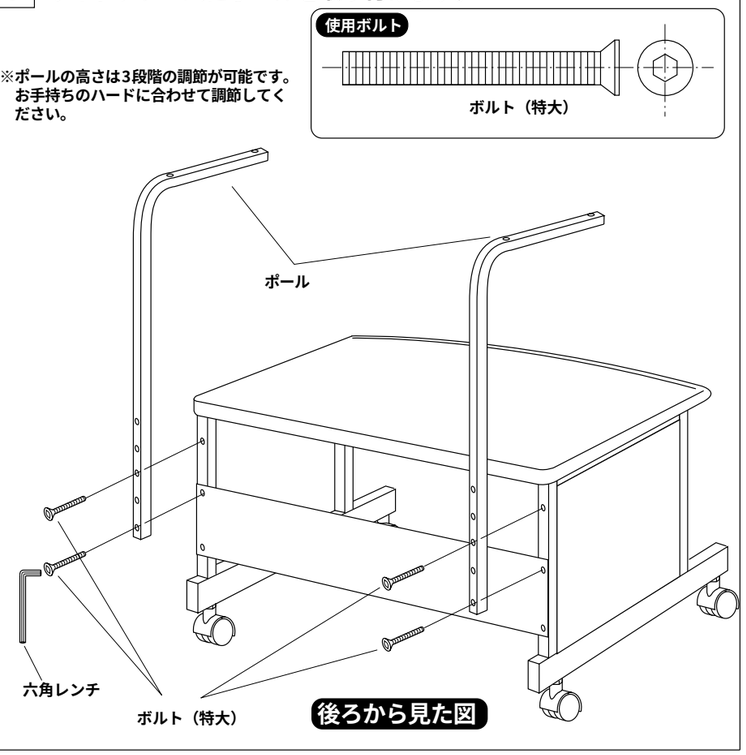

6 ポールに上棚を固定して完成です。

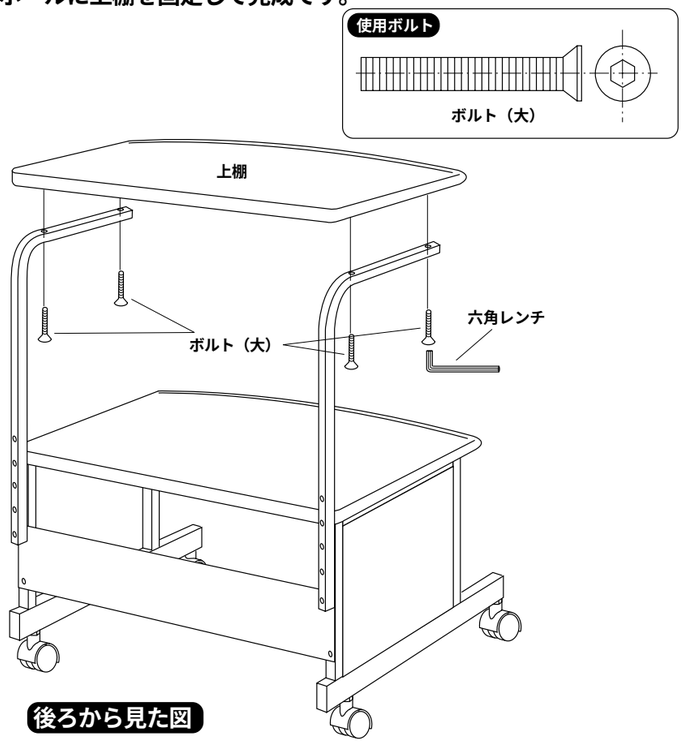

製品に関するお問い合わせ

製品の品質管理には細心の注意をはらっていますが、万一、不備な点や製品に関するお問い合わせなどございましたら、お買求めの販売店又は弊社までお気軽にご相談下さい。

98/06/MITT

サンワサプライ株式会社

岡山サンワサプライセンター ／ 〒700−0825 岡山市田町1−10−1
☎086-223-3311 FAX086-223-5123
東京サンワサプライセンター ／ 〒140−8566 東京都品川区南大井6−5−8
☎03-5763-0011 FAX03-5763-0033