パソコンラック (SR-T11K・T11M) 組立説明書

SANWA SUPPLY

この度は、弊社製品をお買求めいただきましてありがとうございました。
このパソコンラックは組立式になっておりますので、下記の要領で組み立ててください。
パッキングケースの中には、下記の部品が入っています。

★用意していただくもの・・・
手袋・プラスドライバー・マイナスドライバー

完成図

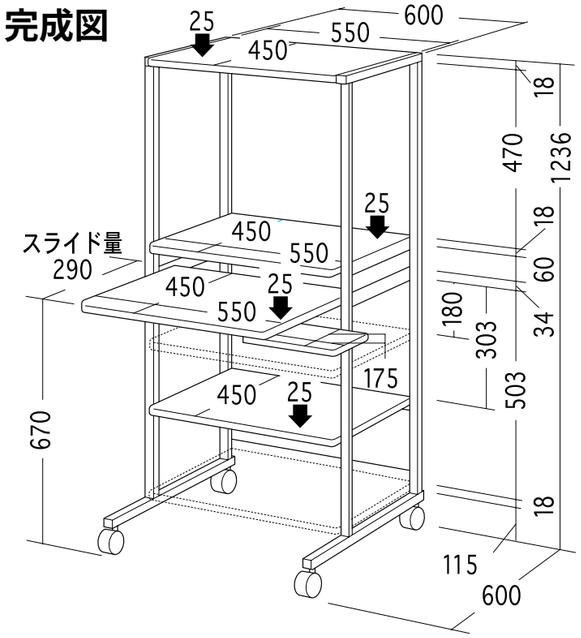

組立て部品

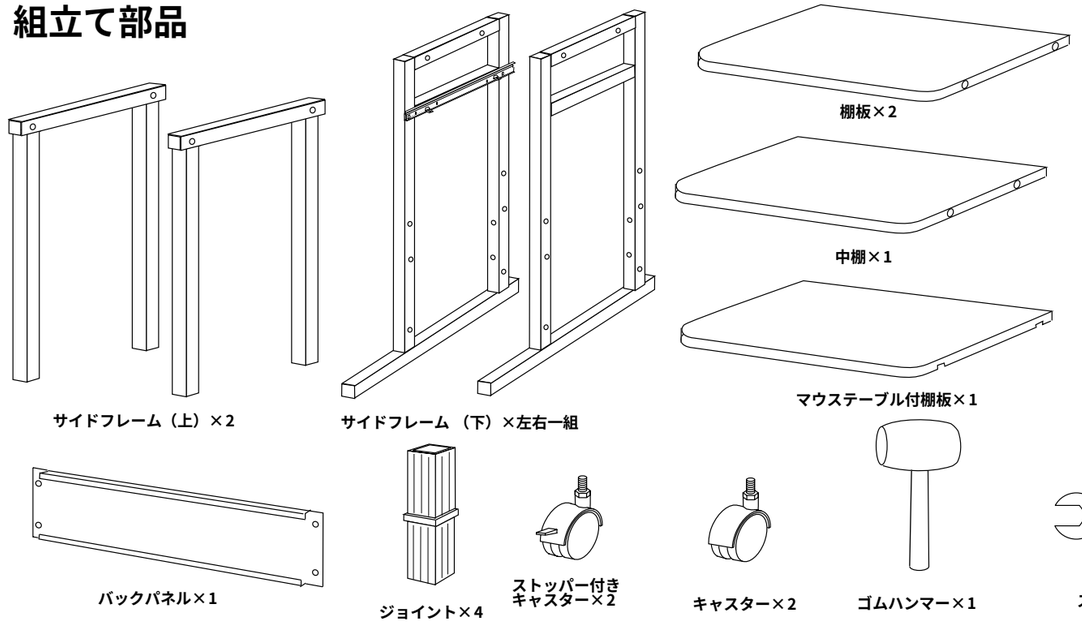

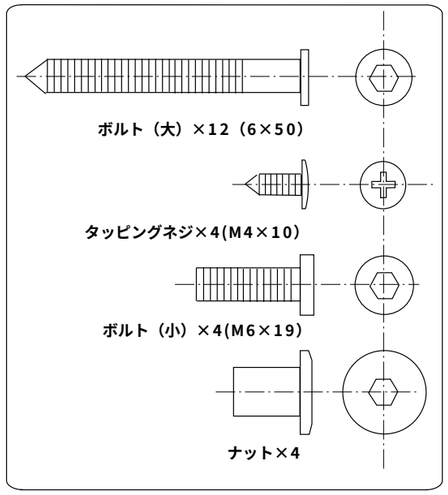

1 サイドフレーム（下）に、ゴムハンマーで上からたたいてジョイントをはめこみます。
※左右同様に組み立てます。

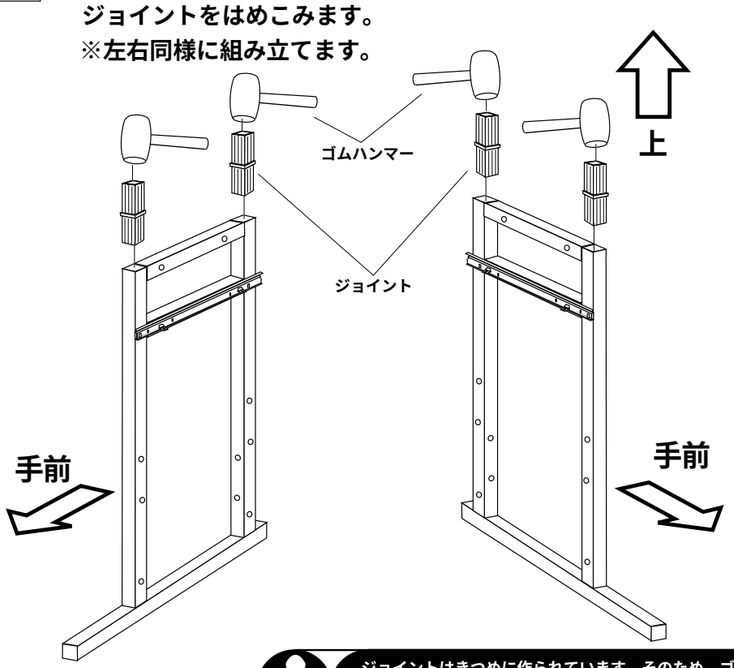

ジョイントはきつめに作られています。そのため、ゴムハンマーでたたき込む際にサイドフレームとこすれあってプラスチックのカスがでる事がまれにありますが、製品上の問題はありません。

2 サイドフレームの上と下をゴムハンマーで上からたたいてつなげます。
※左右同様に組み立てます。

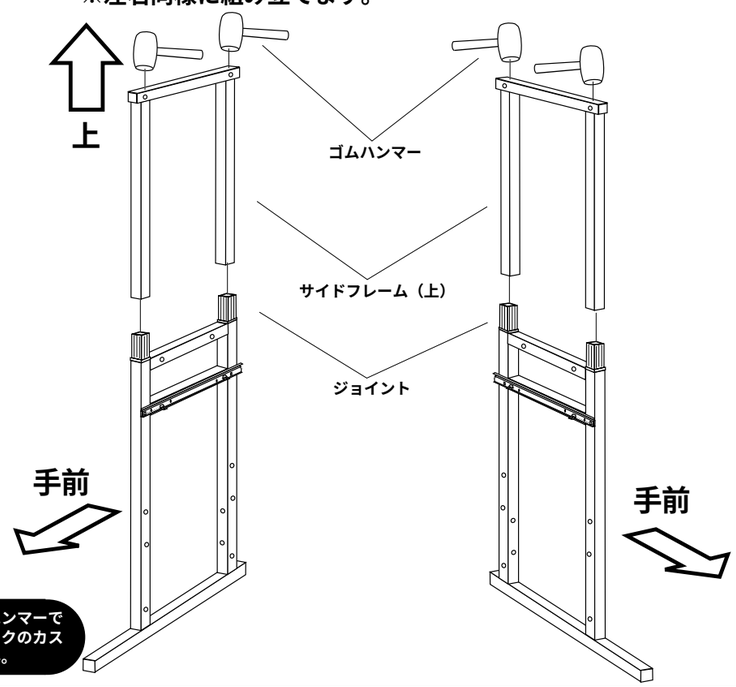

3 上下がジョイントされたサイドフレームを倒し、キャスターをとりつけます。
※左右同様に組み立てます。

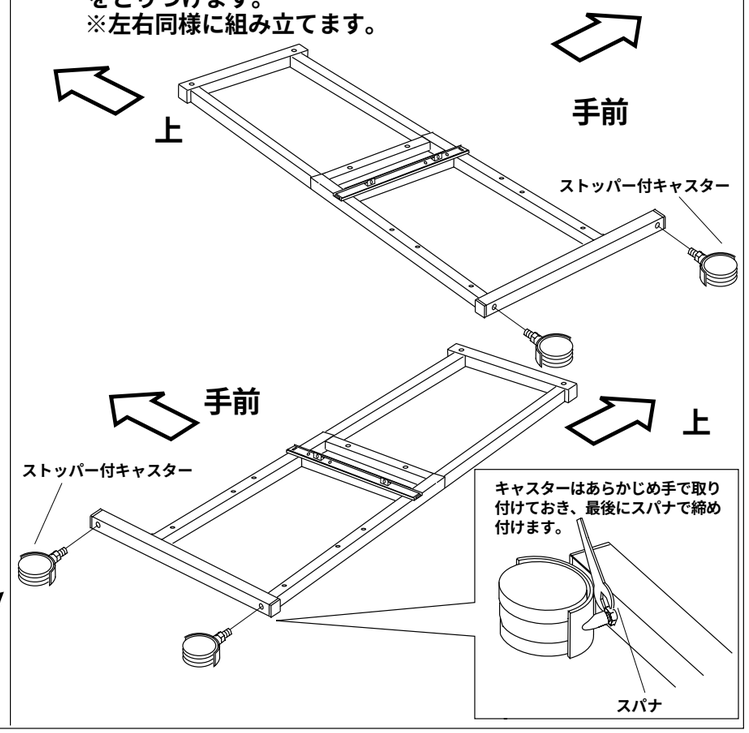

4 サイドフレーム（左）に、棚板2枚と中棚をボルト（大）でとりつけます。

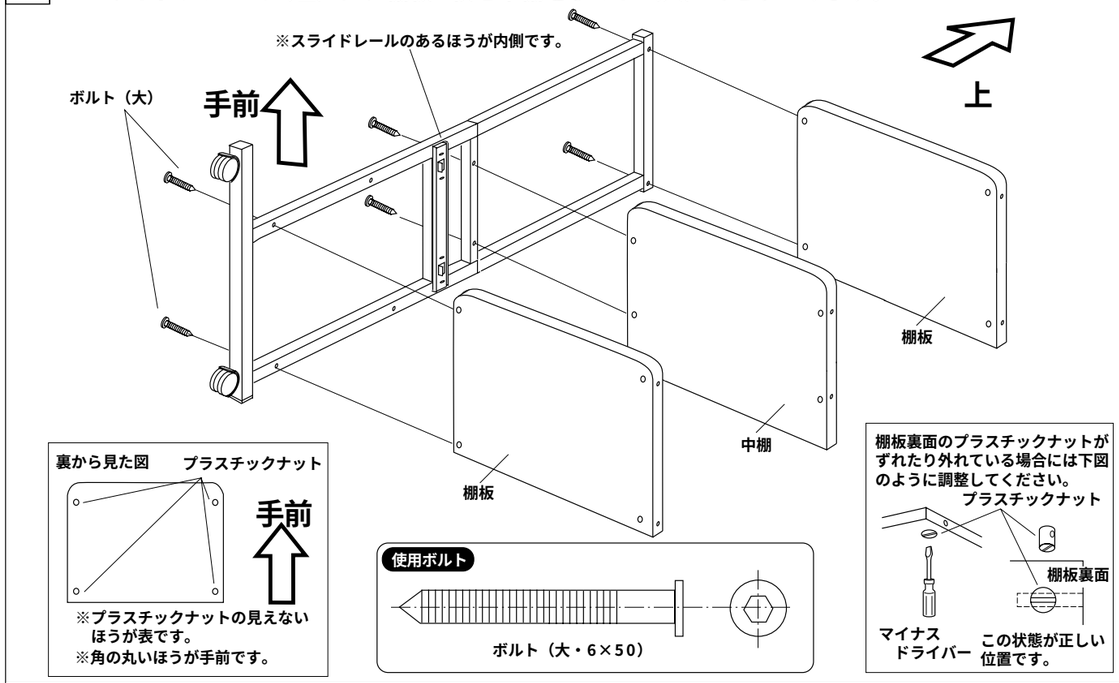

5 サイドフレーム（右）を、4 と同様にボルト（大）で棚板に取り付けます。

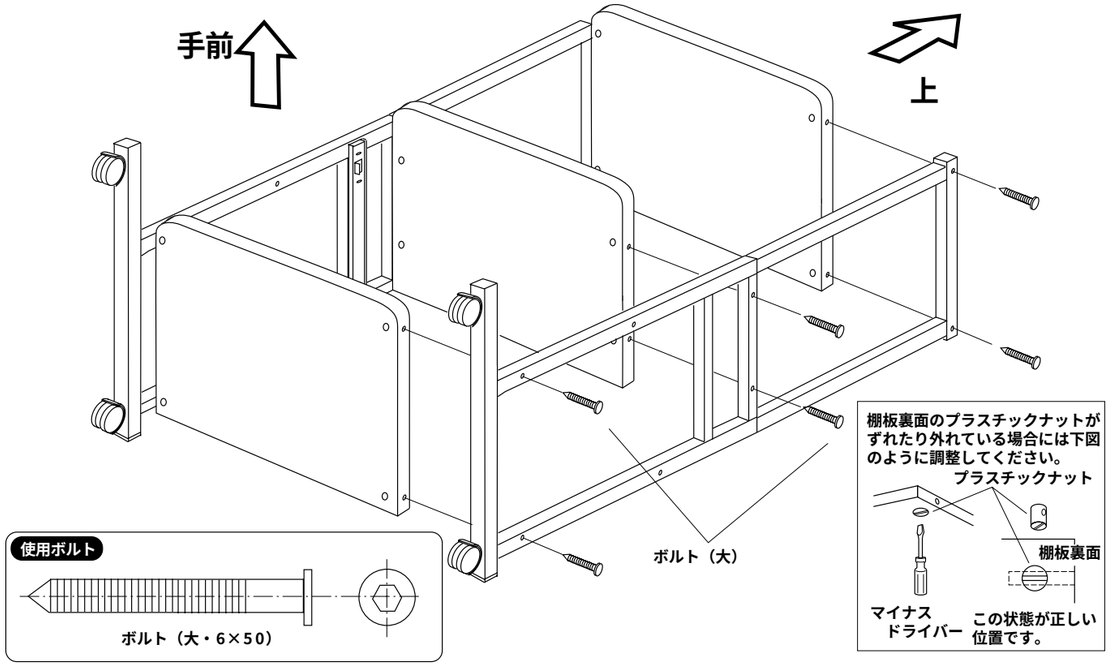

6 ラックを起こし、ナットとボルト（小）を使ってバックパネルをサイドフレームにとりつけます。

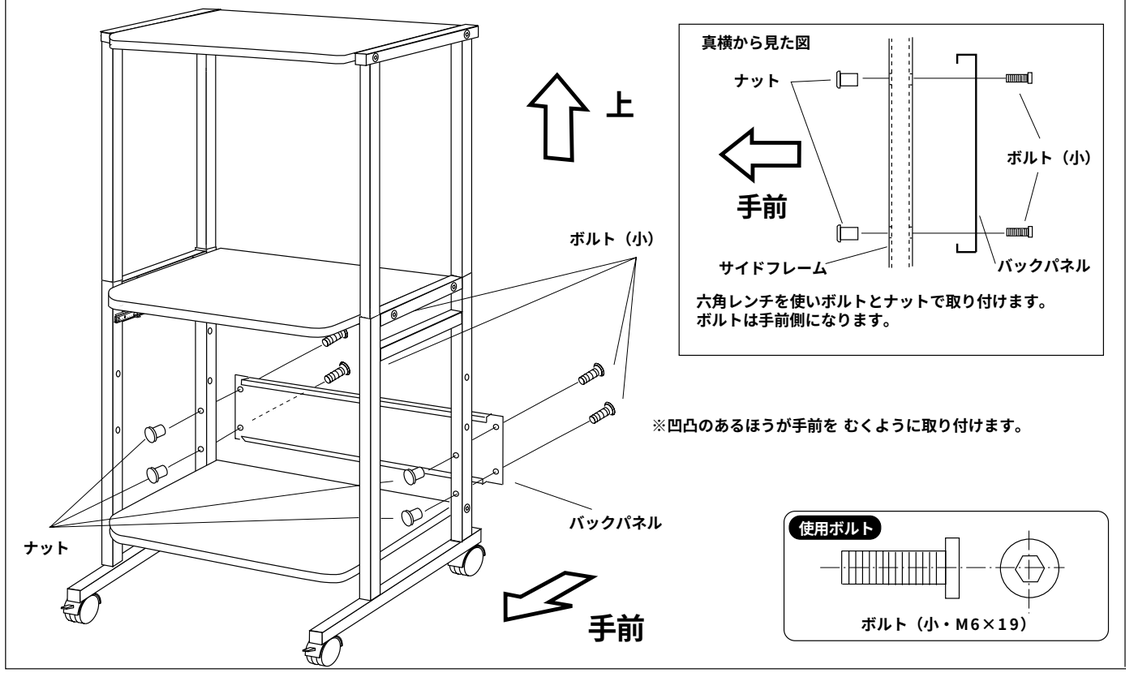

7 スライドレールを手前にひきだし、マウステーブル付の棚板をタッピングネジでとめて完成です。

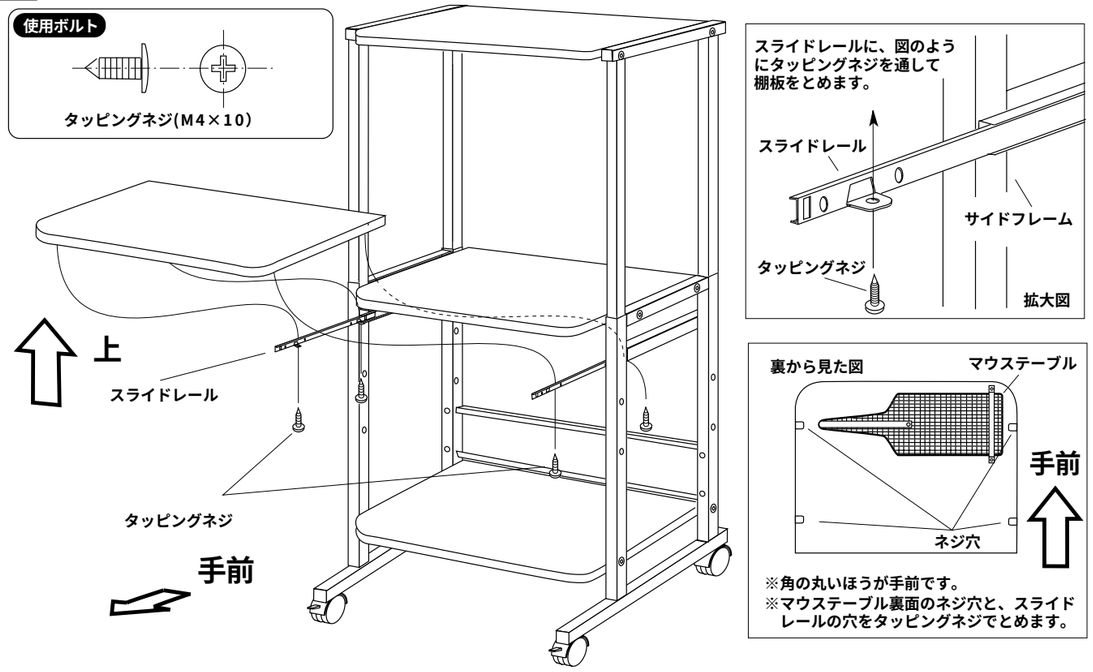

製品に関するお問い合わせ

製品の品質管理には細心の注意をはらっていますが、万一、不都合な点や製品に関するお問い合わせなどございましたら、お買求めの販売店又は右記までお気軽にご相談下さい

サンワサプライ株式会社

岡山サンワサプライセンター ／〒700 岡 山 市 田 町 1 - 10 - 1
☎086-223-3311 FAX086-223-5123
東京サンワサプライセンター ／〒140 東京都品川区南大井6 - 5 - 8
☎03-5763-0011 FAX03-5763-0033