SANWA SUPPLY

パソコンラック(SR-T10･T10MDK)組立説明書

この度は、弊社製品をお買求めいただきましてありがとうございました。
このラックは組立式になっておりますので、下記の要領で組み立ててください。
パッキングケースの中には、下記の部品が入っています。

★用意していただくもの・・・＋ドライバー
手袋（鋼製ですので組み立ての際は必ず着用してください。

完成図

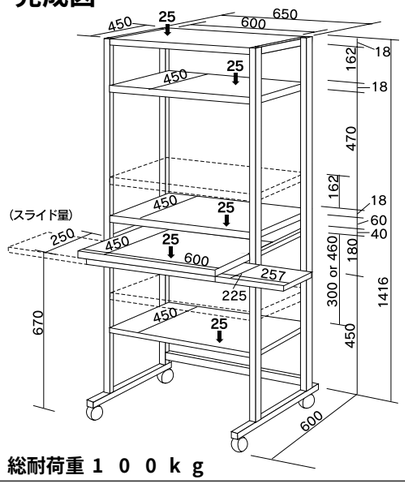

総耐荷重１００ｋｇ

組立て部品

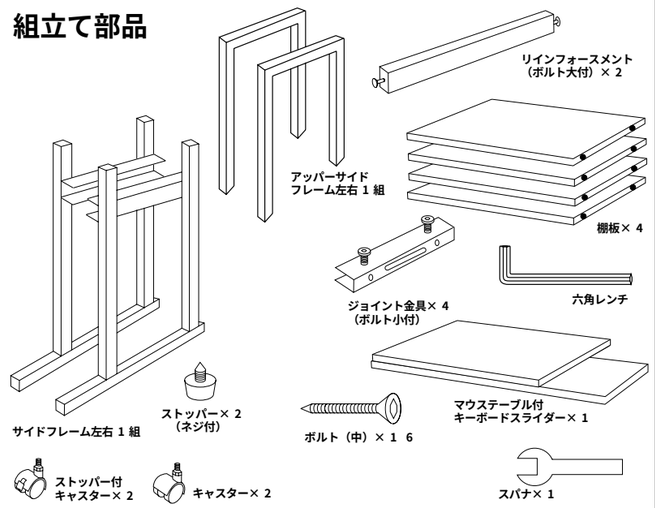

1 サイドフレームにキャスターを取り付けます。

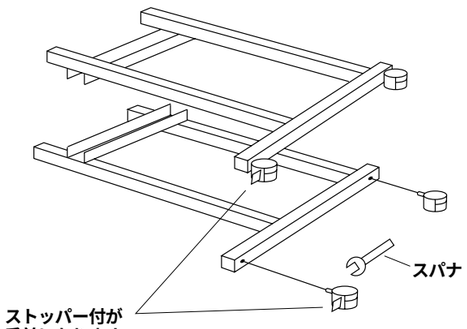

2 .リインフォースメントを付属のボルト（大）で取り付けます。

※この時点では各ボルトをゆるめに止めてください。

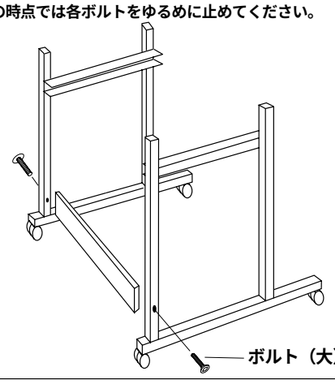

3 .棚板を取り付けます。

※この時点では各ボルトをゆるめに止めてください。

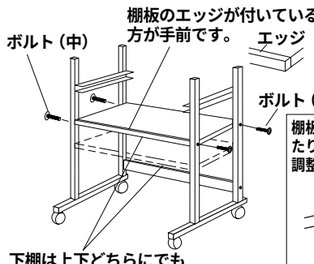

棚板裏面のプラスチックナットがずれたり外れている場合には下図のように調整してください。

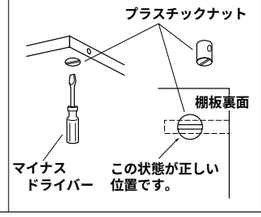

4 キーボードスライダーを差し込み、ストッパーを後ろ側２カ所の下穴に取り付けます。

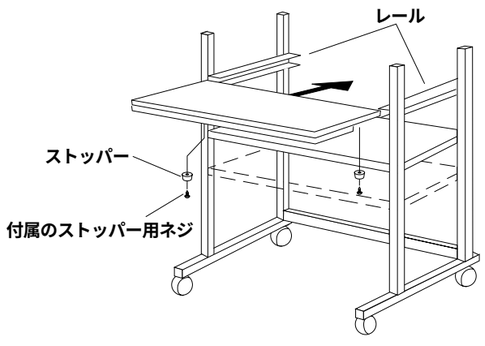

5 .ジョイント金具を取り付けます。

⚠注意 ジョイント金具のネジ穴には遊びがあります。完全に締め付けないで緩めにボルトを入れておき上下連結時に調整してください。

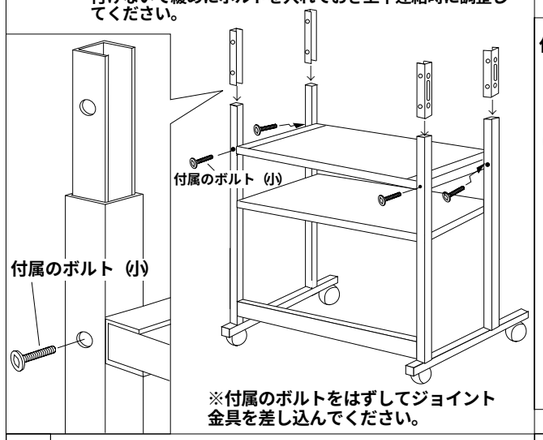

※付属のボルトをはずしてジョイント金具を差し込んでください。

6 .アッパーサイドフレームをジョイントします。

※この時点で ジョイント金具の 4 本のボルトを締め付けます。

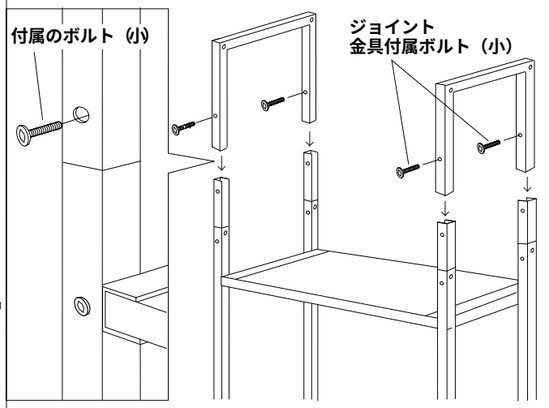

7 . 中棚を取り付けます。

※この時点では各ボルトをゆるめに止めてください。

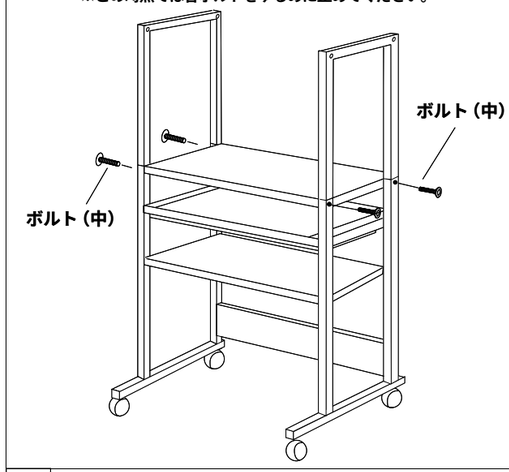

8 .上棚を 2 枚取り付けます。

※この時点では各ボルトをゆるめに止めてください。



9 リインフォースメントを取り付けて完成です。ボルト（大）はリインフォースメントについています。

（棚板の位置によりリインフォースメントの取り付け位置がかわりますので注意してください。）

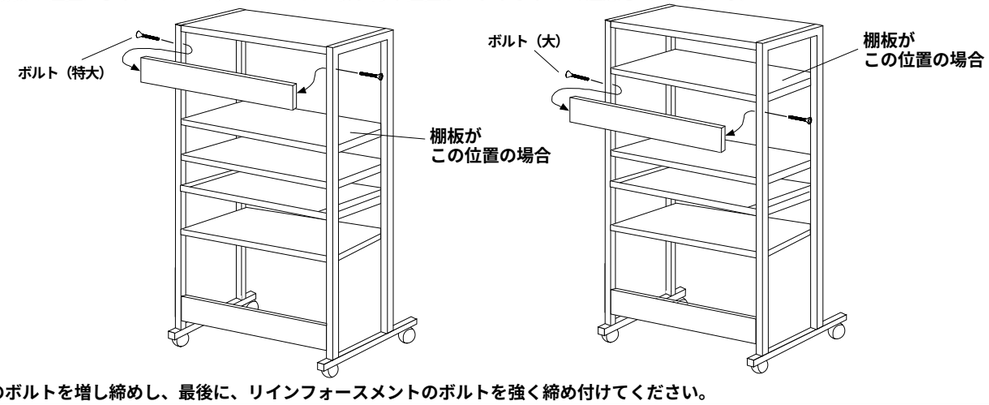

※棚板のボルトを増し締めし、最後に、リインフォースメントのボルトを強く締め付けてください。

製品に関するお問い合わせ

製品の品質管理には細心の注意をはらっていますが、万一、不都合な点や製品に関するお問い合わせなどございましたら、お買求めの販売店又は右記までお気軽にご相談下さい。

サンワサプライ株式会社
岡山サンワサプライセンター／〒700 岡 山 市 田 町 1 - 10 - 1
☎086-223-3311 FAX086-223-5123
東京サンワサプライセンター／〒140 東京都品川区南大井 6 - 5 - 8
☎03-5763-0011 FAX03-5763-0033