パソコンデスク・イス付き（SR-SET2）組立説明書

SANWA SUPPLY

この度は、弊社製品をお買求めいただきましてありがとうございました。
このパソコンデスク・イス付きは組立式になっておりますので、下記の要領で組み立ててください。
パッキングケースの中には、下記の部品が入っています。

SR-SET2 デスク部組立て方法

★用意していただくもの・・・・・
手袋（組み立て時のケガ等を防ぐために必ず着用してください。）
プラスドライバー

完成図

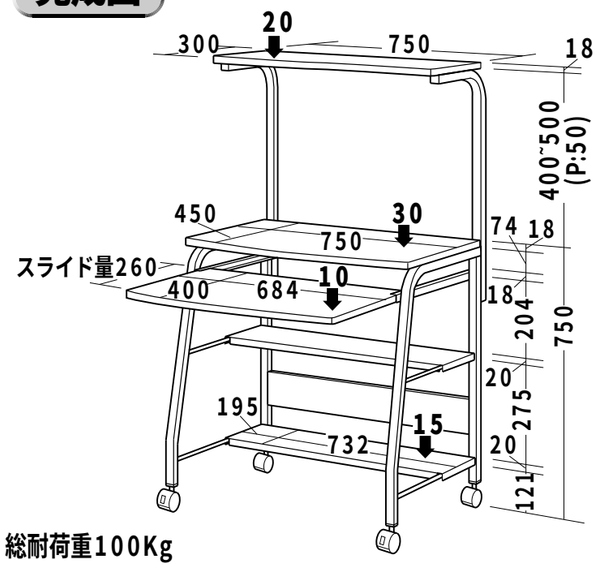

総耐荷重100Kg

組立て部品

小パーツ

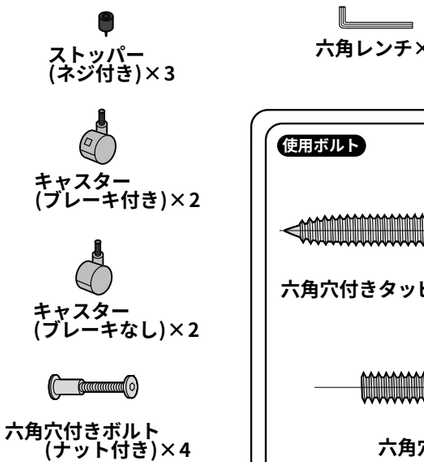

ストッパー
(ネジ付き)×3

六角レンチ×2

スパナ×1

キャスター
(ブレーキ付き)×2

キャスター
(ブレーキなし)×2

六角穴付きボルト
(ナット付き)×4

使用ボルト

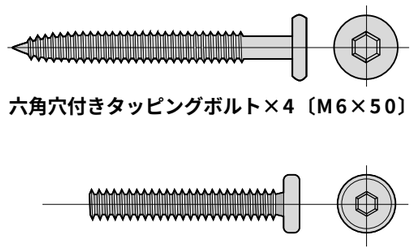

六角穴付きタッピングボルト×4〔M6×50〕

六角穴付きボルト×8〔M6×35〕

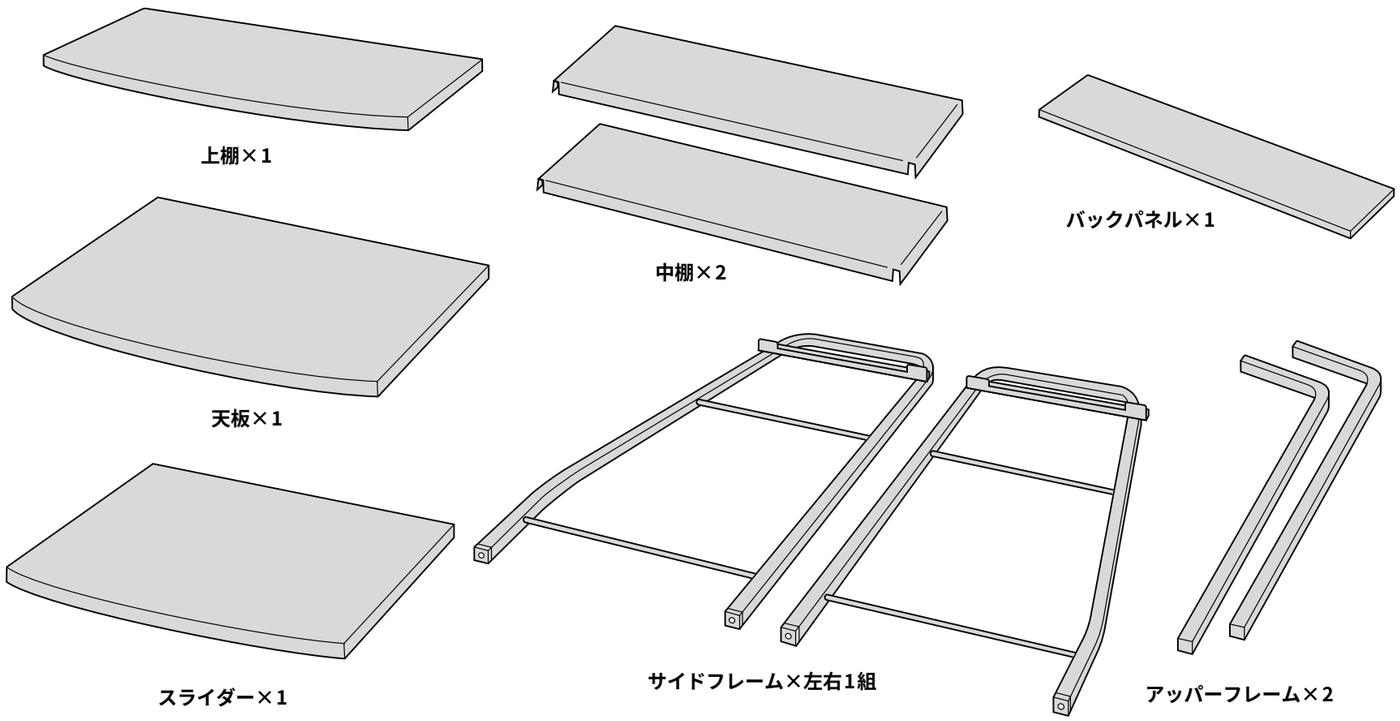

上棚×1

中棚×2

バックパネル×1

天板×1

スライダー×1

サイドフレーム×左右1組

アッパーフレーム×2

1 サイドフレームにキャスターを取り付けます。

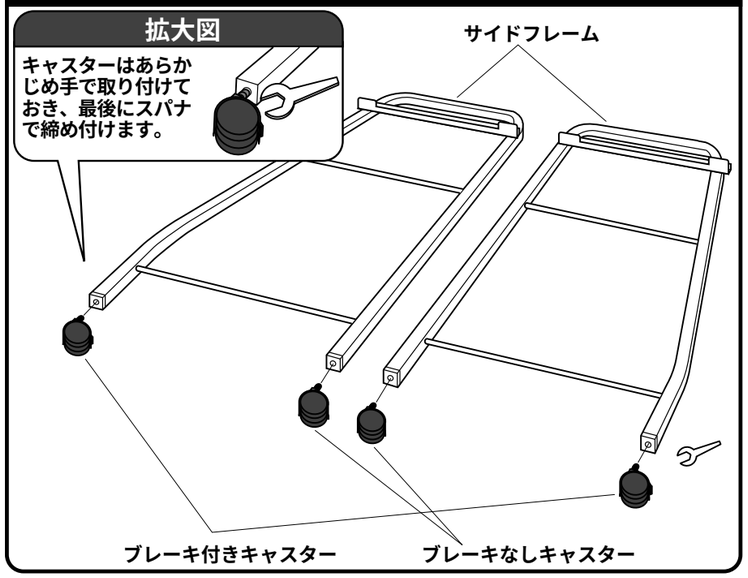

2 サイドフレームにバックパネルを取り付けます。

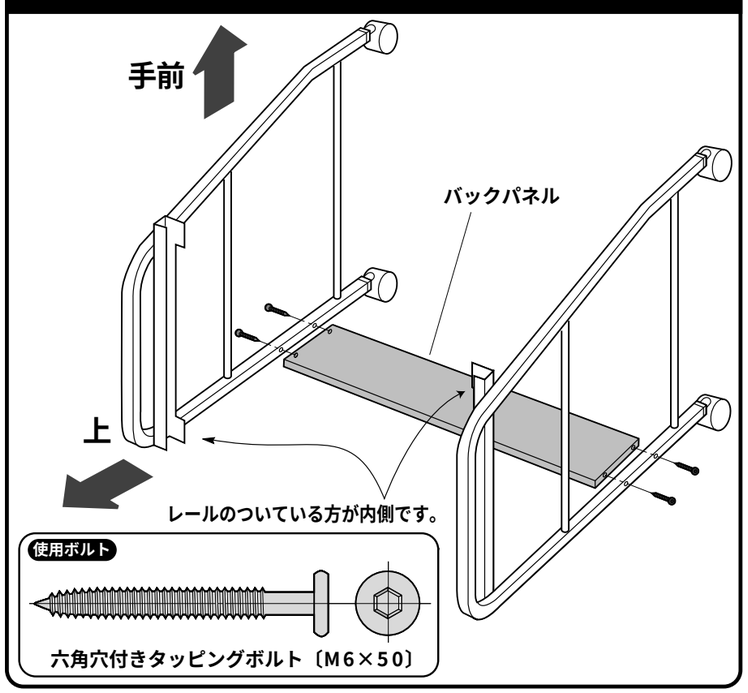

③ サイドフレームに天板を取り付けます。

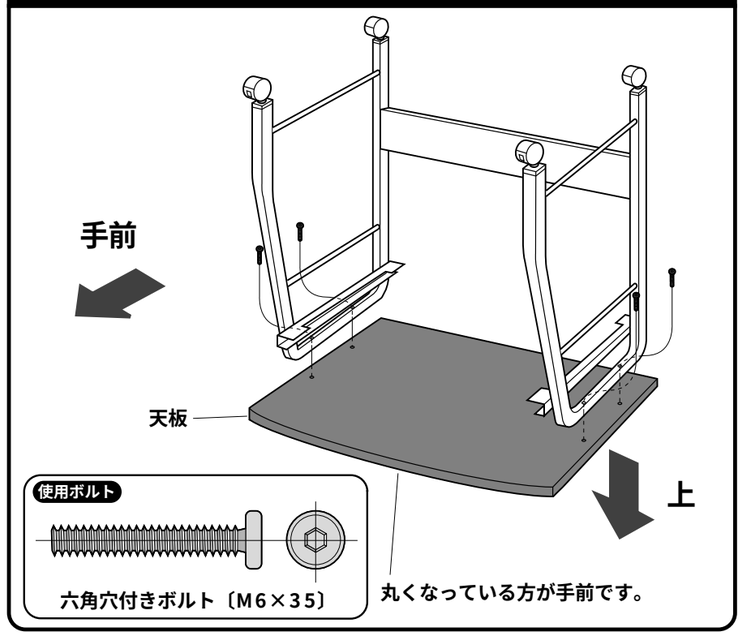

④ スライダーを差し込み、ストッパーを取り付けます。

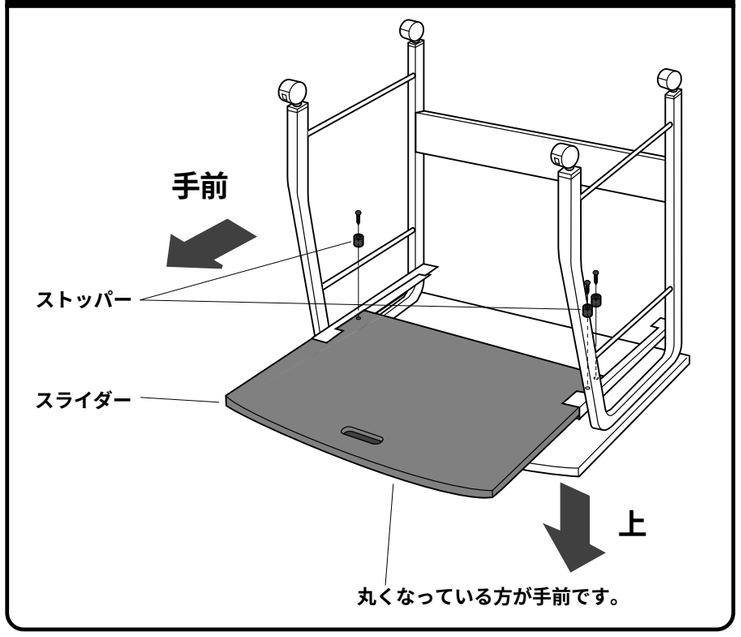

⑤ アッパーフレームを取り付けます。

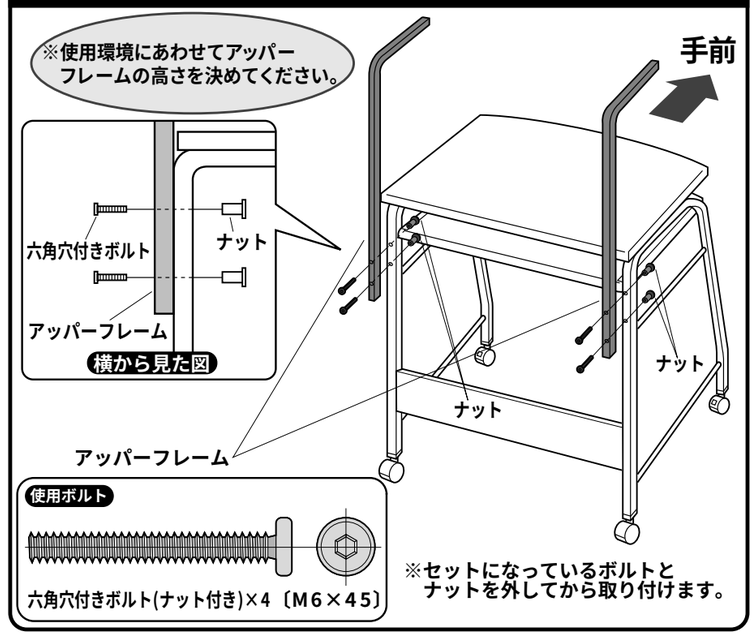

⑥ アッパーフレームに上棚を取り付けます。

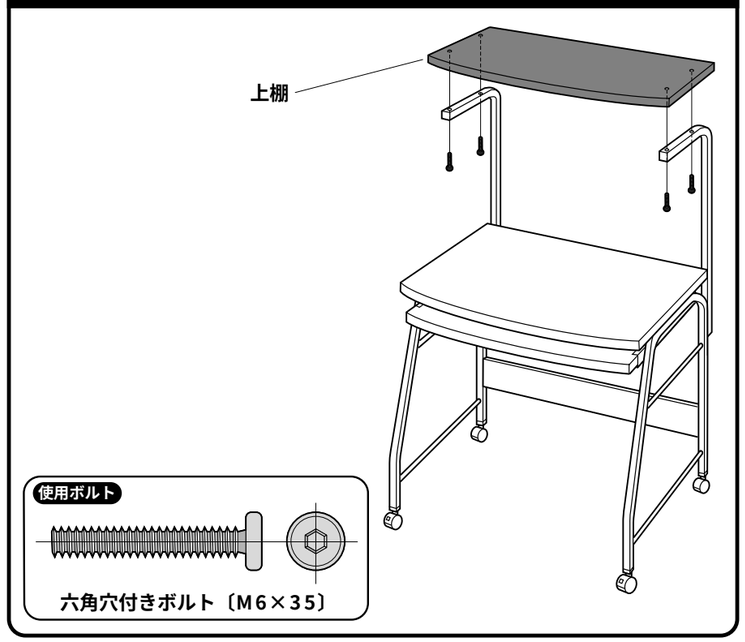

⑦ 中棚を任意の位置に取り付けて完成です。

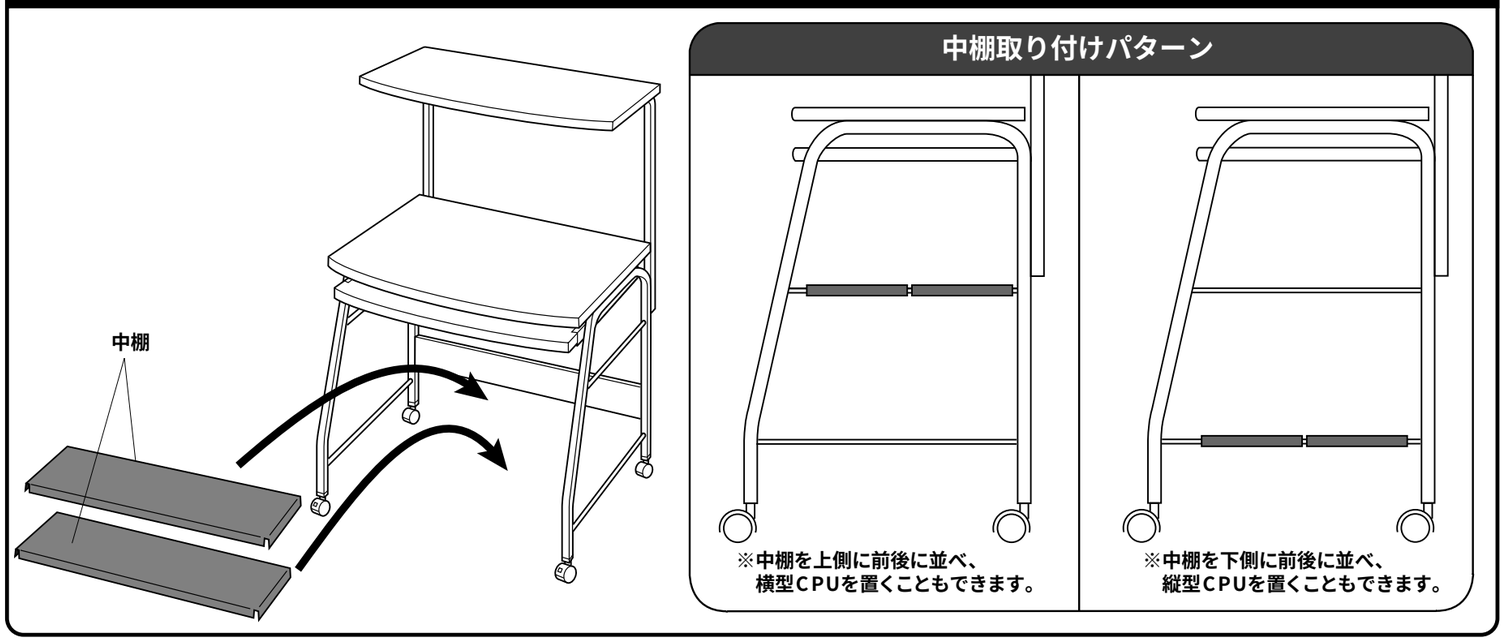

製品に関するお問い合わせ

製品の品質管理には細心の注意をはらっていますが、万一、不都合な点や製品に関するお問い合わせなどございましたら、お買求めの販売店又は右記までお気軽にご相談下さい。

01/12/SNNT

サンワサプライ株式会社

岡山サンワサプライセンター ／〒700−0825 岡山市田町1−10−1
☎086-223-3311 FAX086-223-5123
東京サンワサプライセンター ／〒140−8566 東京都品川区南大井6−5−8
☎03-5763-0011 FAX03-5763-0033

SR-SET2 イス部組立て方法

★用意していただくもの・・・・・プラスドライバー
手袋（組み立て時のケガ等を防ぐために必ず着用してください。）

完成図

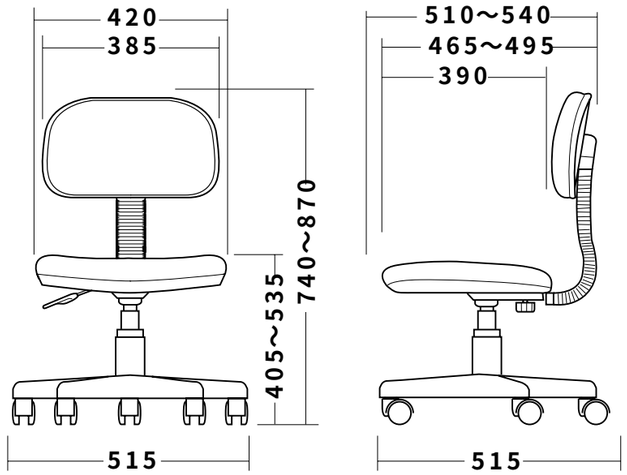

組立て部品

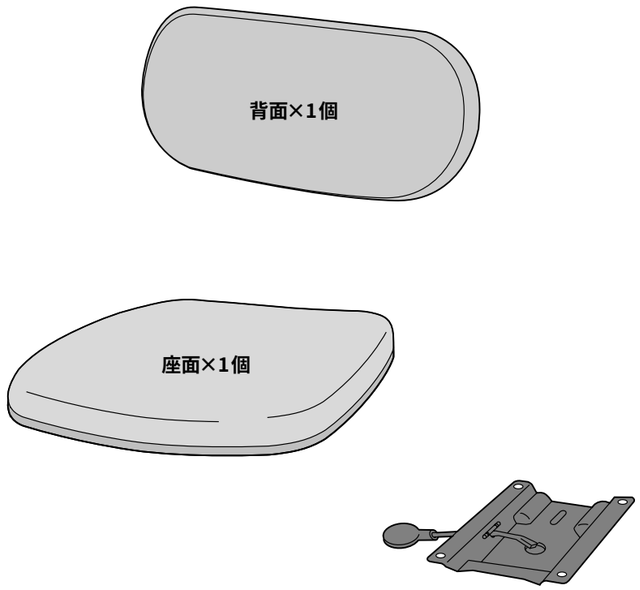

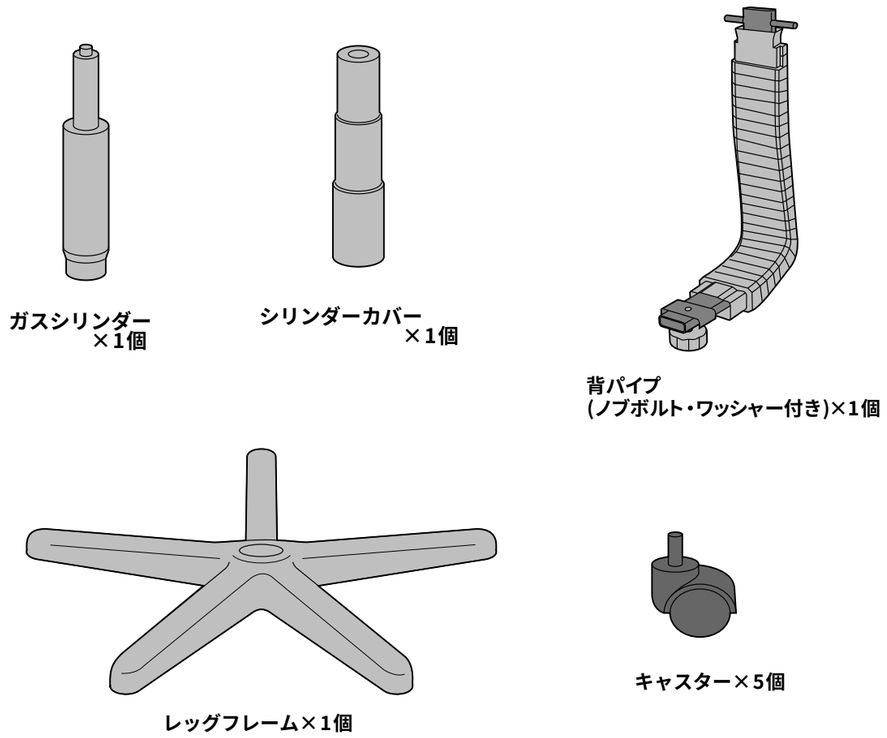

使用ボルト

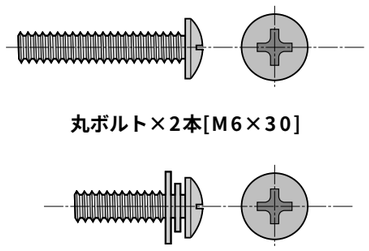

1 レッグフレームにキャスターを取り付けます。

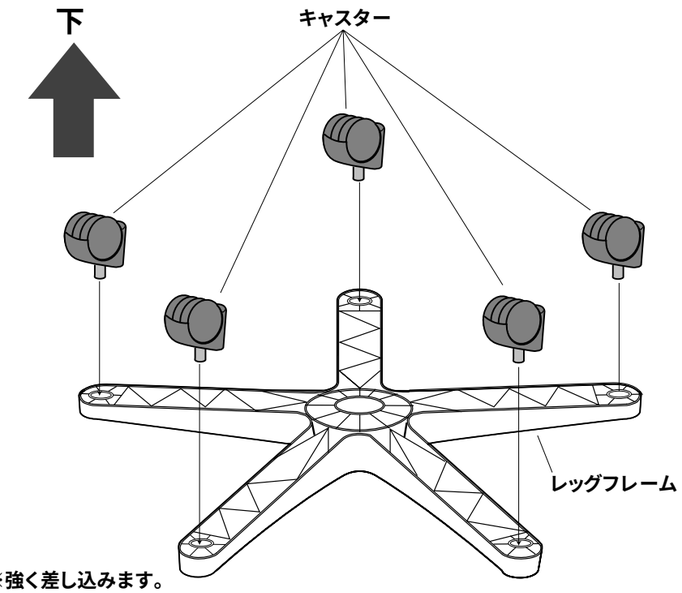

※強く差し込みます。

2 ガスシリンダーにシリンダーカバーをかぶせ、レッグフレームに差し込みます。

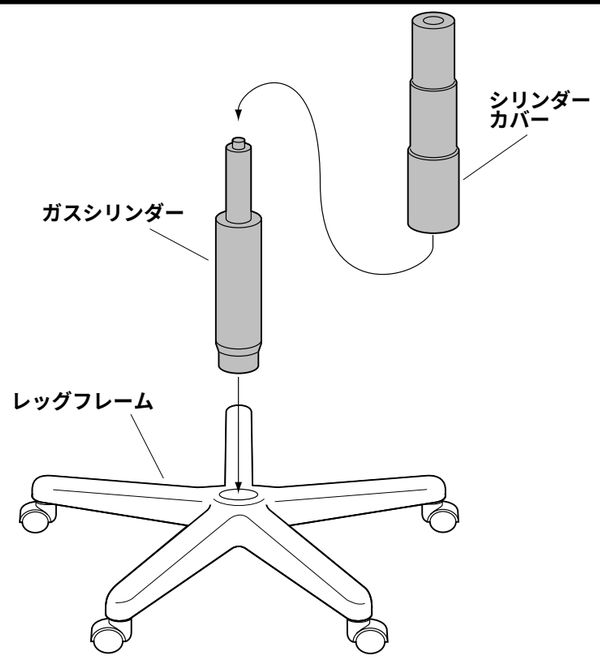

3 座面の裏面に座面ブラケットを取り付けます。

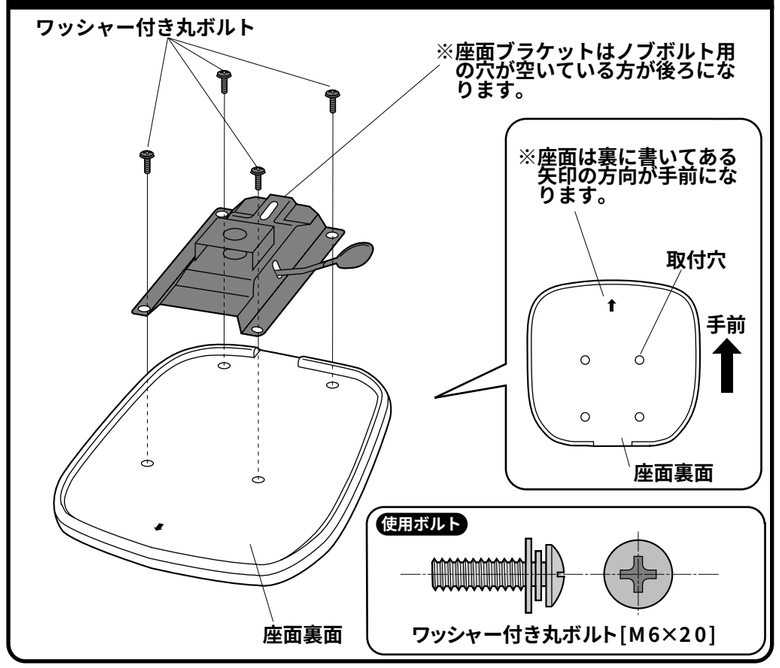

4 背パイプに背パイプ用カバーを取り付け、背面裏に背パイプを取り付けます。

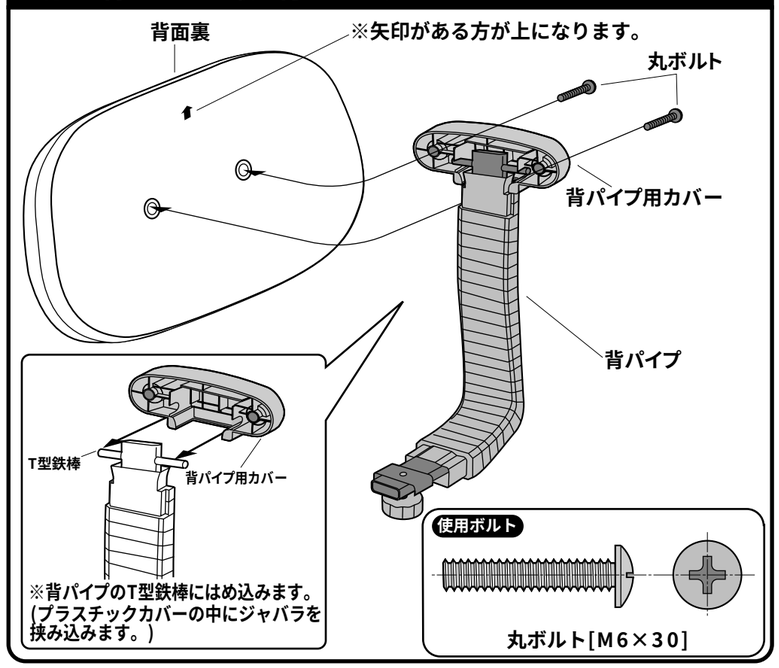

5 ガスシリンダーに座面を差し込みます。

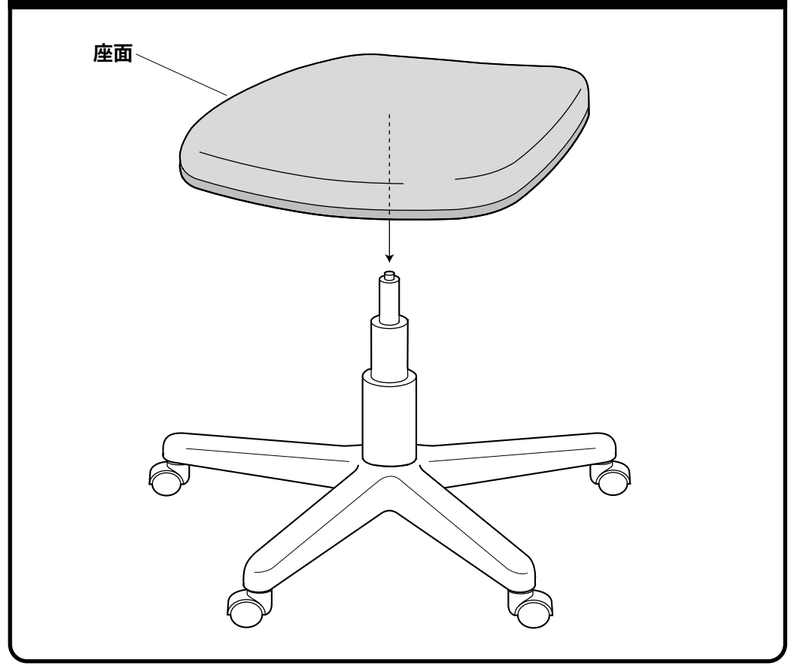

6 座面に背面を取り付けます。

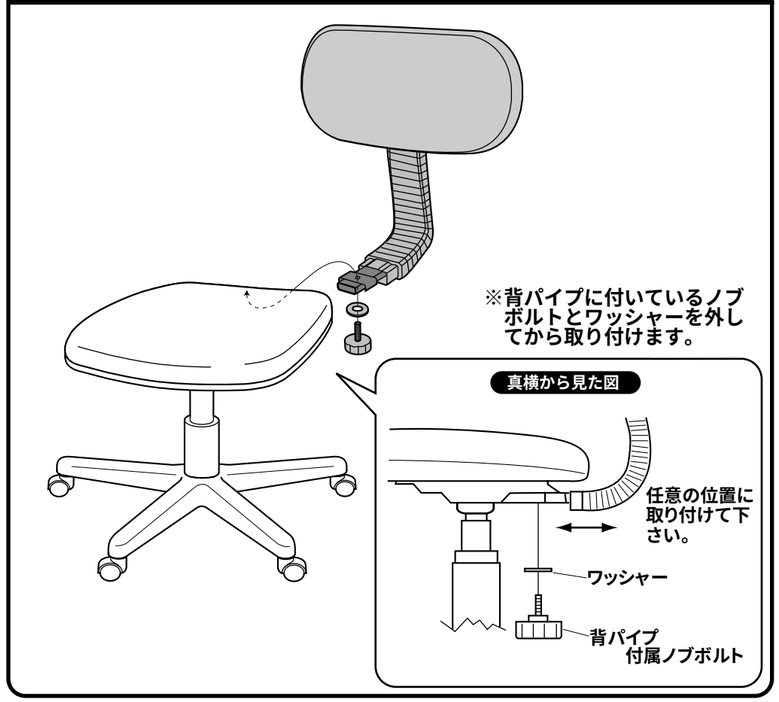

各部の調節方法

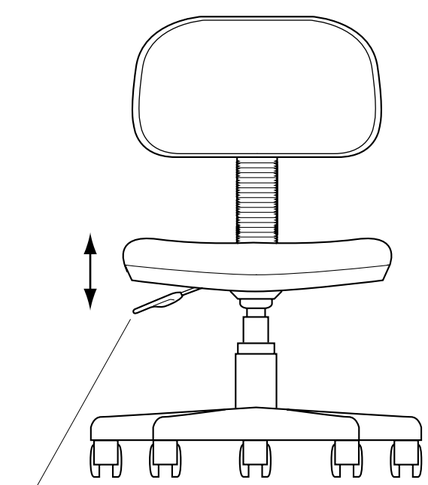

レバーを引き上げると
座面の高さ調節ができます。

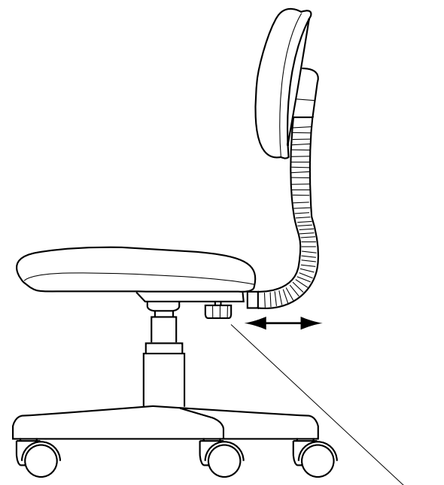

ノブボルトをゆるめると背面の前後調節ができます。
調節後はノブボルトを強く締め付けてください。

製品に関する
お問い合わせ

製品の品質管理には細心の注意をはらっていますが、万一、不都合な点や製品に関するお問い合わせなどございましたら、お買求めの販売店又は右記までお気軽にご相談下さい。

01/12/SNNT

サンワサプライ株式会社

岡山サンワサプライセンター / 〒700-0825 岡山市田町1-10-1
☎086-223-3311 FAX086-223-5123
東京サンワサプライセンター / 〒140-8566 東京都品川区南大井6-5-8
☎03-5763-0011 FAX03-5763-0033