SANWA SUPPLY

パソコンデスク・イス付き（SR-SET1）組立説明書

この度は、弊社製品をお買求めいただきましてありがとうございました。
このパソコンデスク・イス付きは組立式になっておりますので、下記の要領で組み立ててください。
パッキングケースの中には、下記の部品が入っています。

SR-SET1 デスク部組立て方法

★用意していただくもの・・・・・プラスドライバー
手袋（組み立て時のケガ等を防ぐために必ず着用してください。）

完成図

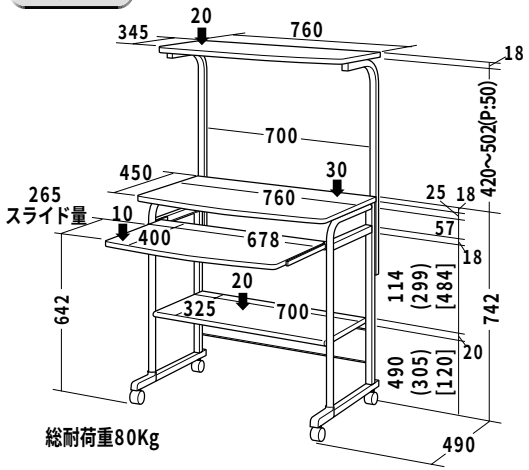

総耐荷重80Kg

組立て部品

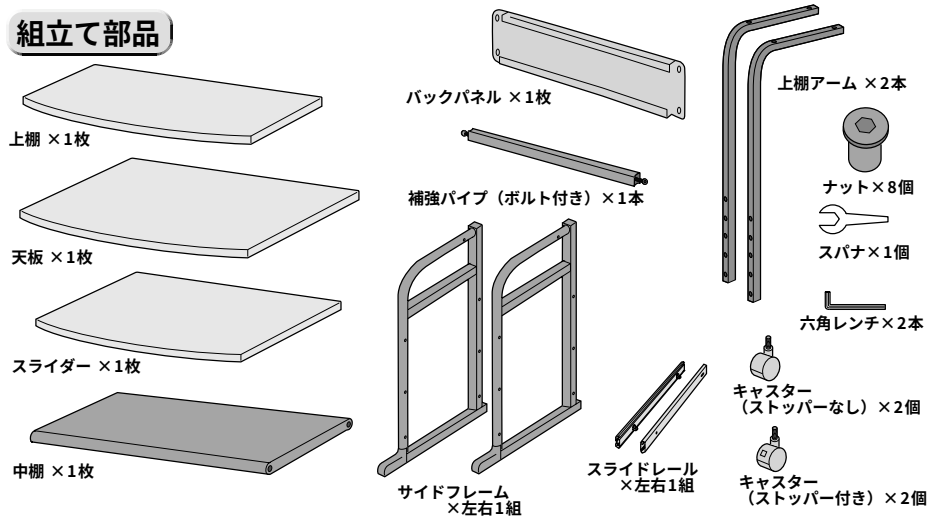

使用ボルト

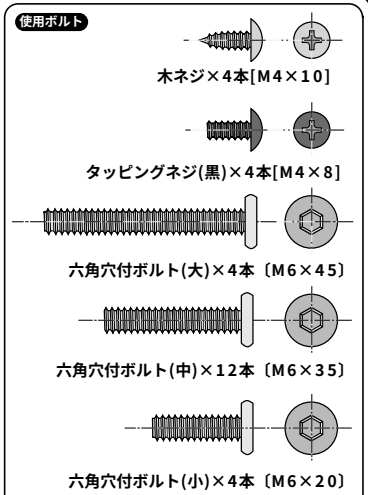

1 サイドフレームにキャスターを取り付けます。

拡大図

キャスターはあらかじめ手で取り付けておき、最後にスパナで締め付けます。

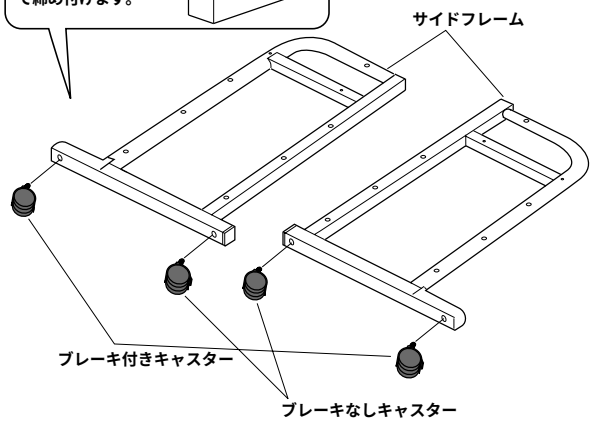

2 サイドフレームにスライドレールを取り付けます。

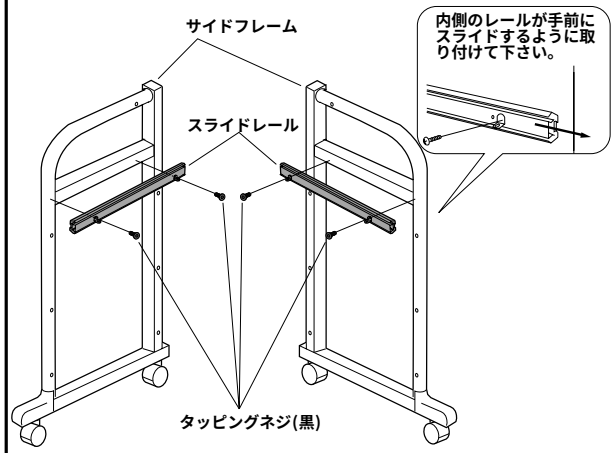

使用ボルト

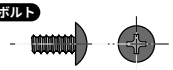

タッピングネジ(黒)[M4×8]

スライドレール裏面

この２つの穴を通して固定します。

3 サイドフレームに補強パイプと中棚を取り付けます。

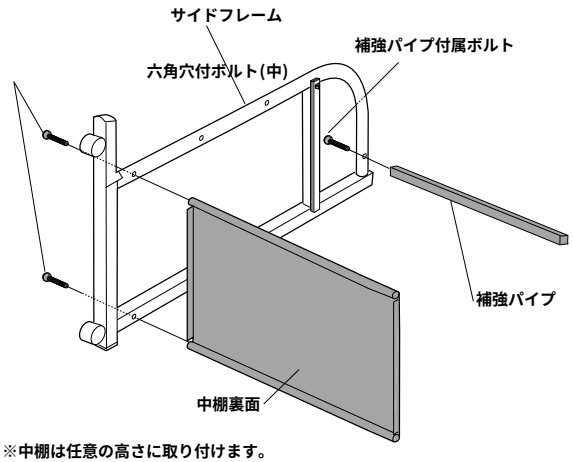

※中棚は任意の高さに取り付けます。

使用ボルト

六角穴付ボルト(中)M6×35〕　補強パイプ付属ボルト〔M6×35〕

4 同様にもう一方のサイドフレームを取り付けます。

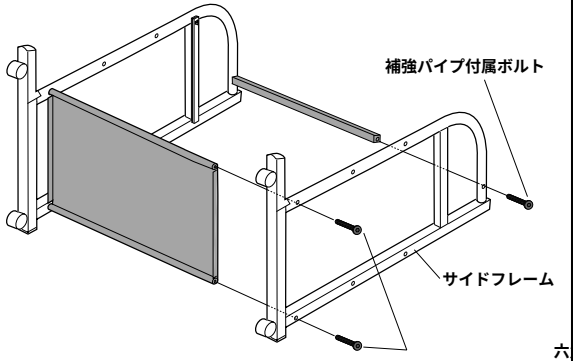

使用ボルト

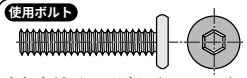

六角穴付ボルト(中)〔M6×35〕

補強パイプ付属ボルト〔M6×35〕

5 天板を取り付けます。

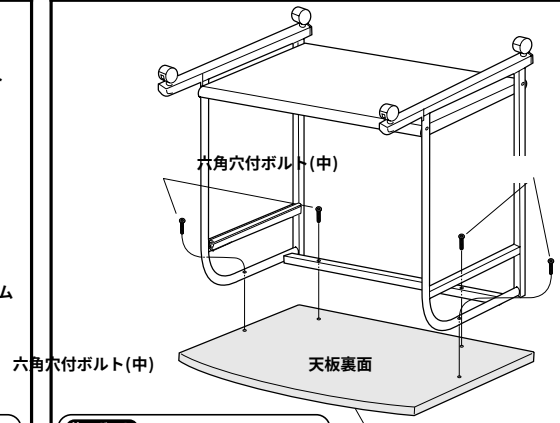

使用ボルト

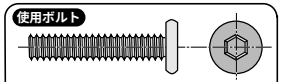

六角穴付ボルト(中)〔M6×35〕

丸くなっている方が手前です。

6 スライダーを取り付けます。

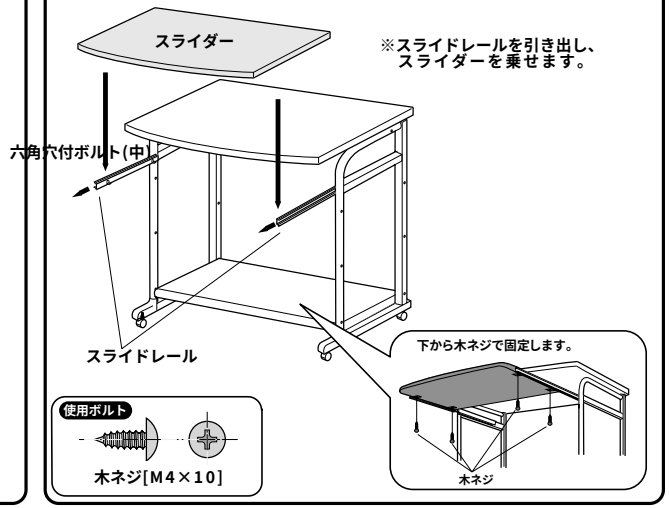

使用ボルト

木ネジ[M4×10]

7 バックパネルを取り付けます。

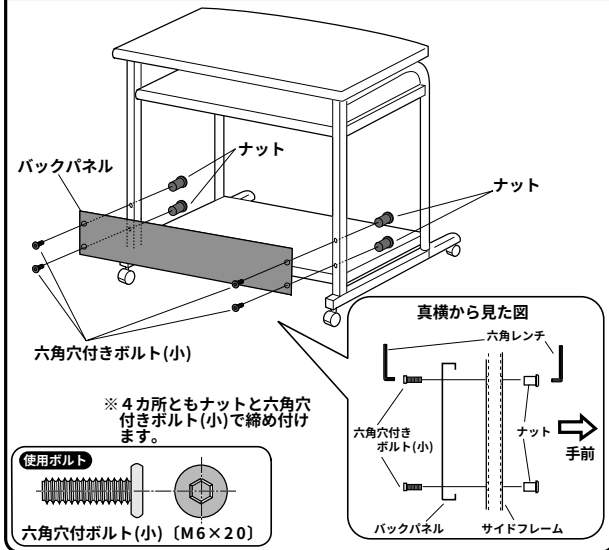

使用ボルト

六角穴付ボルト(小)〔M6×20〕

8 同様に上棚アームを取り付けます。

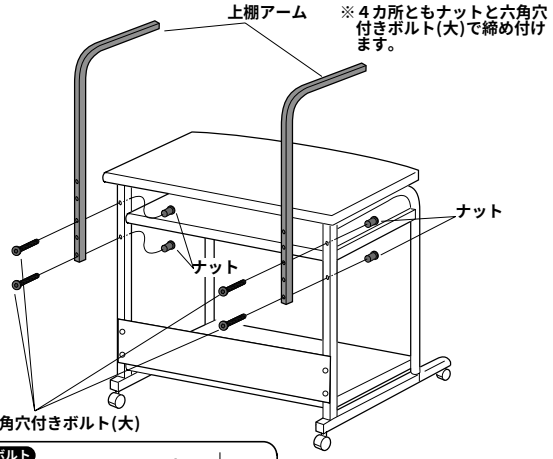

使用ボルト

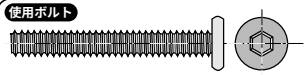

六角穴付ボルト(大)〔M6×45〕

※上棚アームは3段階の高さ調節が可能です。使用環境に合わせて調節して下さい。

9 上棚を取り付けて完成です。

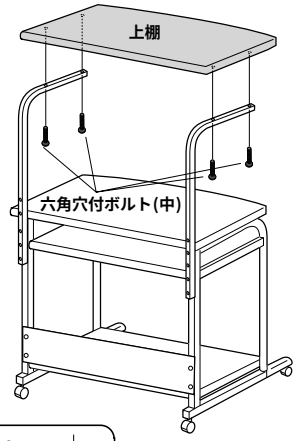

使用ボルト

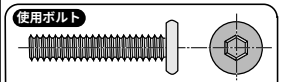

六角穴付ボルト(中)〔M6×35〕

製品に関するお問い合わせ

製品の品質管理には細心の注意をはらっていますが、万一、不都合な点や製品に関するお問い合わせなどございましたら、お買求めの販売店又は右記までお気軽にご相談下さい。

01/04/JMNT

サンワサプライ株式会社

岡山サンワサプライセンター / 〒700−0825 岡山市田町1−10−1
☎086-223-3311 FAX086-223-5123
東京サンワサプライセンター / 〒140−8566 東京都品川区南大井6−5−8
☎03-5763-0011 FAX03-5763-0033