SR-SET1 イス部組立て方法

★用意していただくもの・・・・・プラスドライバー
手袋（組み立て時のケガ等を防ぐために必ず着用してください。）

完成図

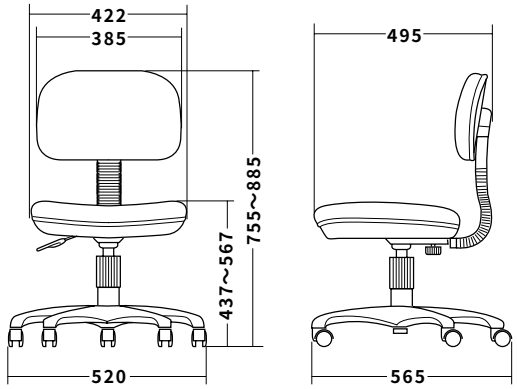

組立て部品

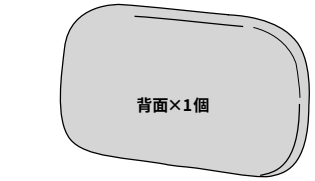

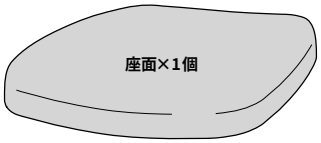

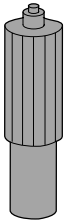

ガスシリンダー
（カバー付き）×1個

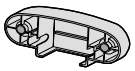

背パイプ用
プラッチクカバー×1個

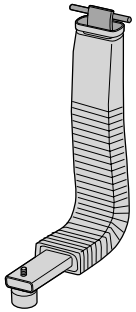

背パイプ
(ノブボルト・ワッシャー付き)×1個

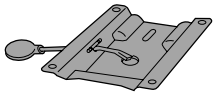

座面ブラケット×1個

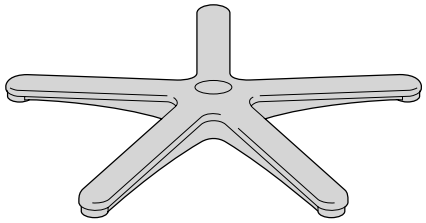

レッグフレーム×1個

キャスター×5個

使用ボルト

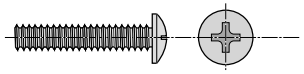

丸ボルト×2本[M6×30]

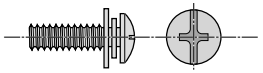

ワッシャー付き丸ボルト×4本[M6×20]

1 レッグフレームにキャスターを取り付けます。

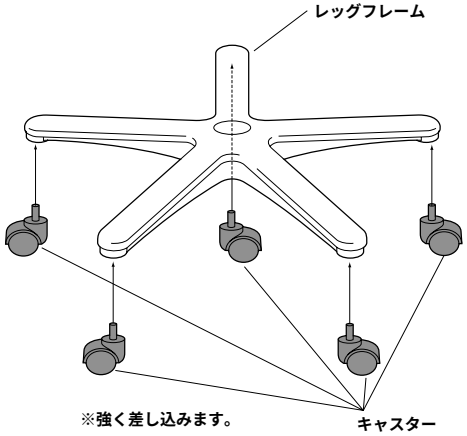

2 ガスシリンダー（カバー付き）をレッグフレームに取り付けます。

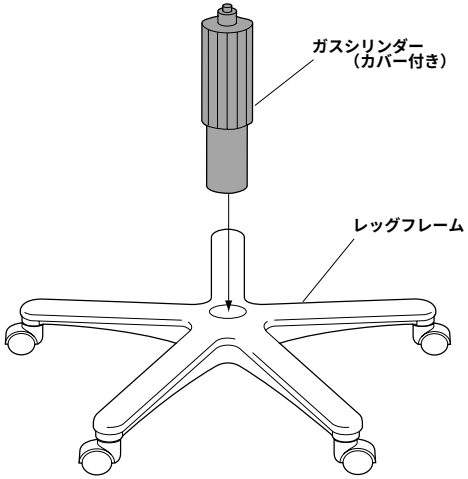

3 座面の裏面に座面ブラケットを取り付けます。

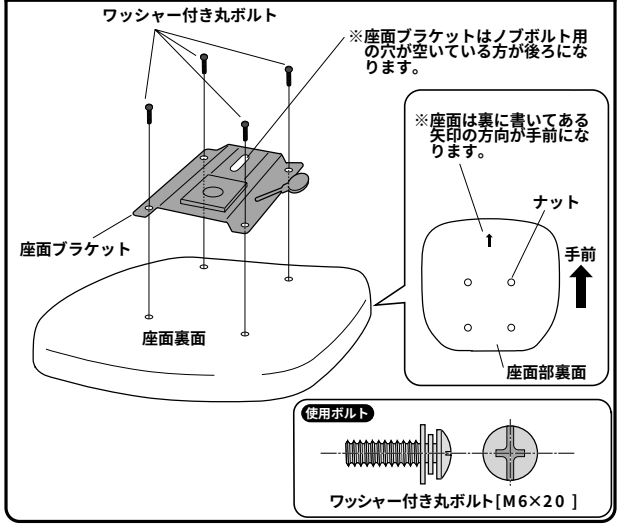

4 ガスシリンダーに座面を差し込みます。

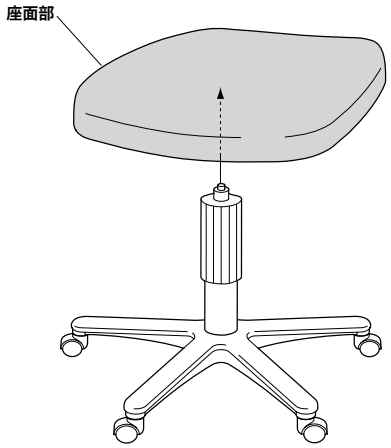

5 背パイプ用プラスチックカバーを背パイプのT型鉄棒にはめ込みます。

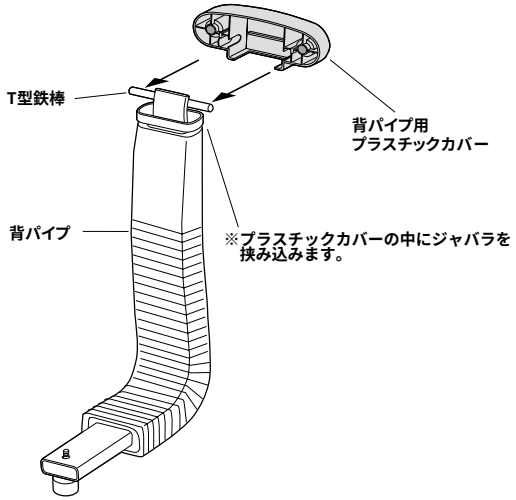

6 背面裏に背パイプを取り付けます。

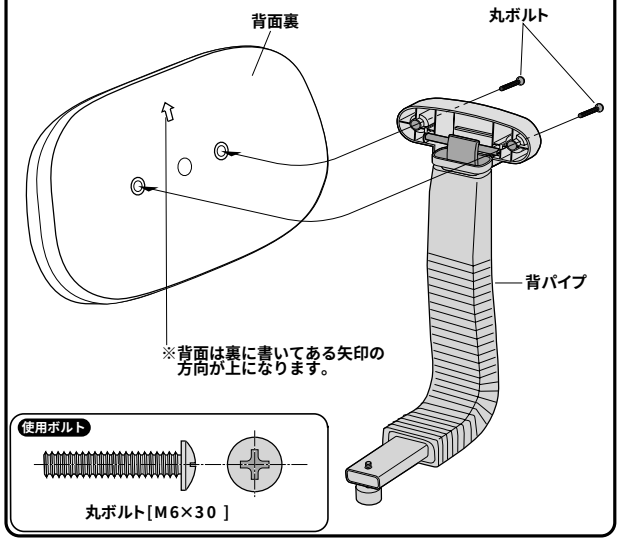

7 背部を座部に取り付けて完成です。

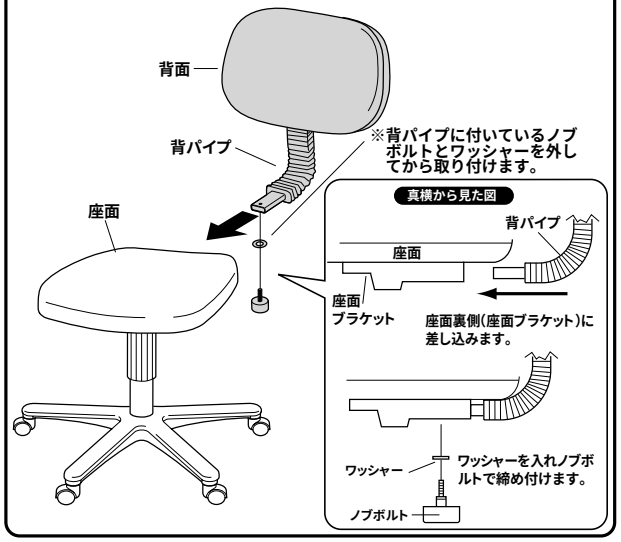

各部の調節方法

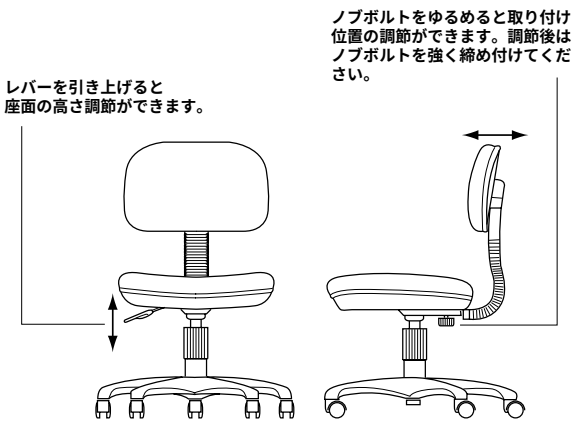

製品に関する お問い合わせ

製品の品質管理には細心の注意をはらっていますが、万一、不都合な点や製品に関するお問い合わせなどございましたら、お買求めの販売店又は右記までお気軽にご相談下さい。

01/04/JMNT

サンワサプライ株式会社

岡山サンワサプライセンター / 〒700-0825 岡山市田町1-10-1
☎086-223-3311 FAX086-223-5123
東京サンワサプライセンター / 〒140-8566 東京都品川区南大井6-5-8
☎03-5763-0011 FAX03-5763-0033