パソコンラック(SR-CH2)組立説明書

この度は、弊社製品をお買求めいただきましてありがとうございました。
このパソコンラックは組立式になっておりますので、下記の要領で組み立ててください。
パッキングケースの中には、下記の部品が入っています。

★用意していただくもの・・・・・
手袋（組み立て時のケガ等を防ぐために必ず着用してください。）
ドライバー

完成図

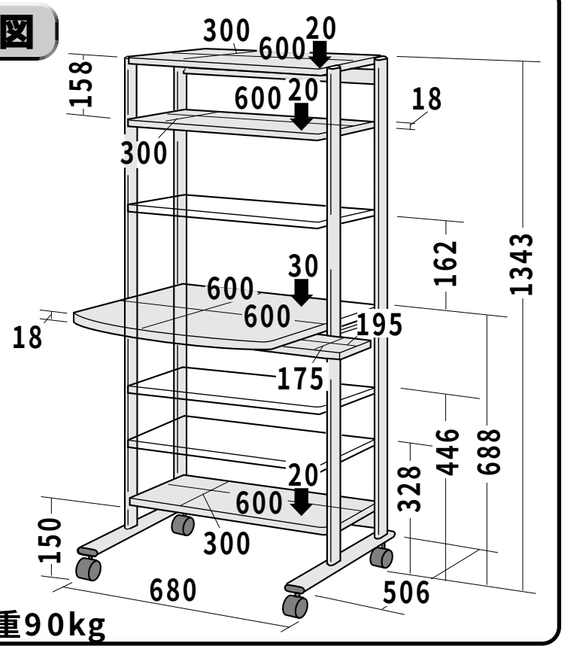

総耐荷重90kg

組立て部品

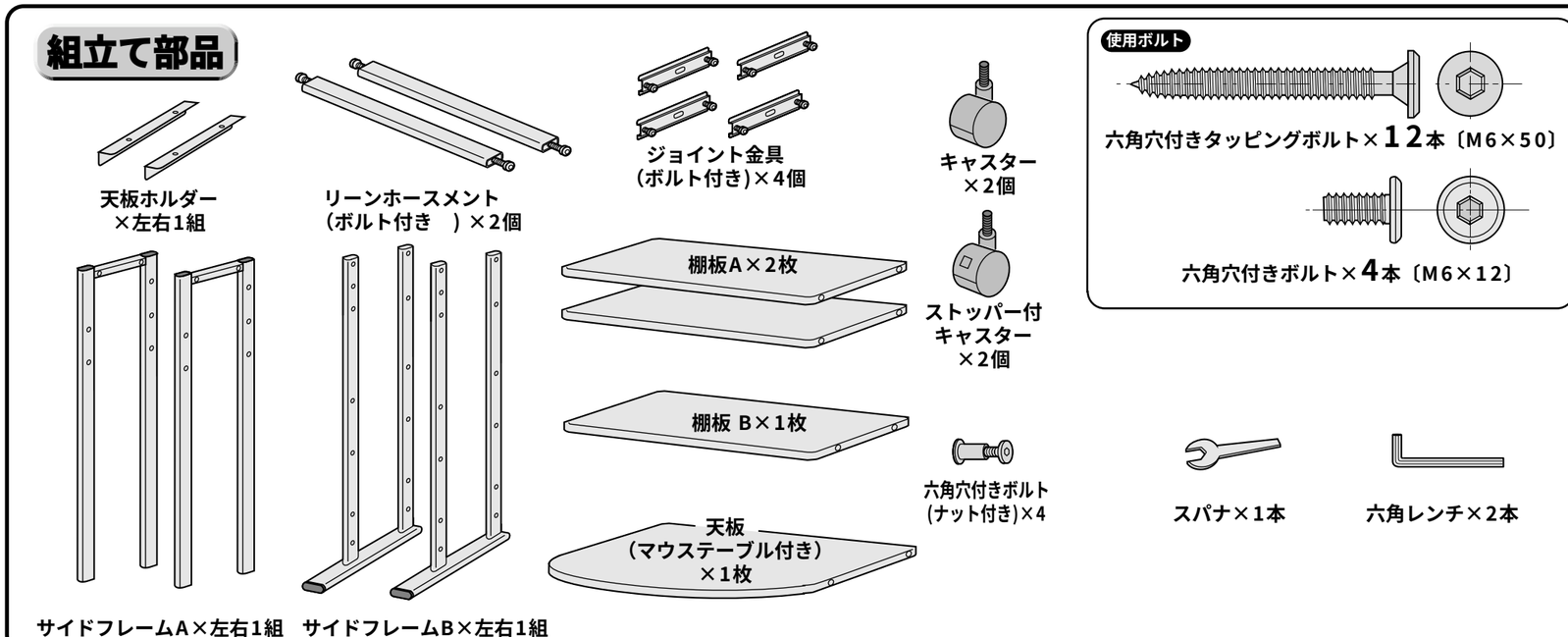

1 サイドフレームBに、キャスターを取り付けます。

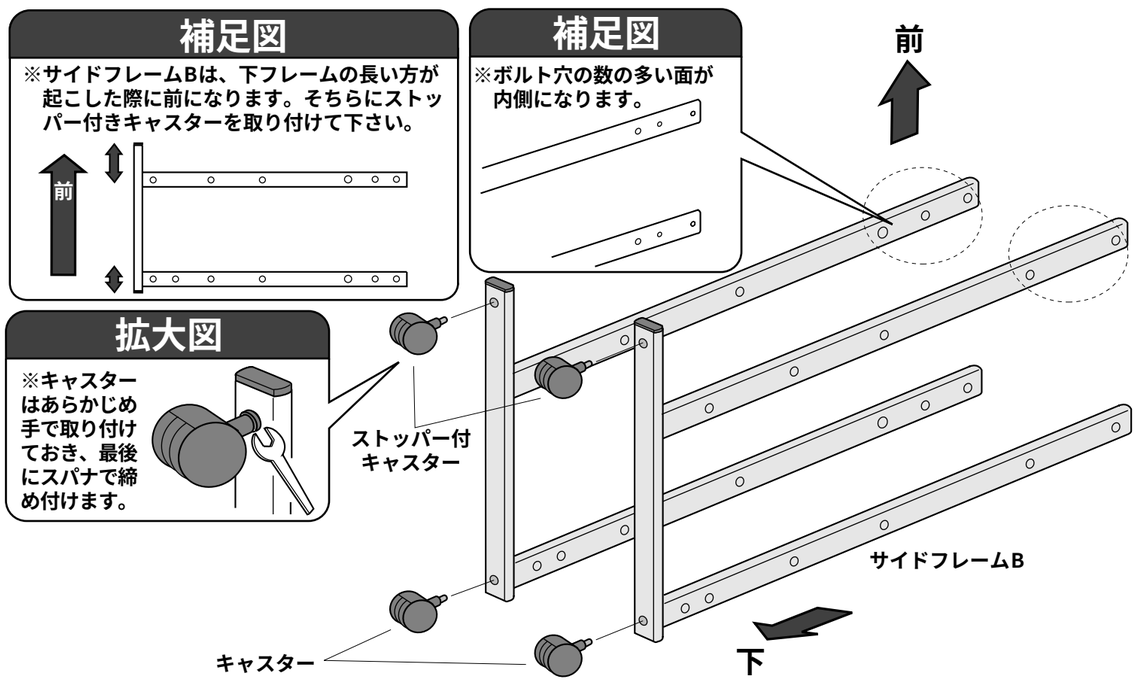

2 サイドフレームBに、天板ホルダーを取り付けます。

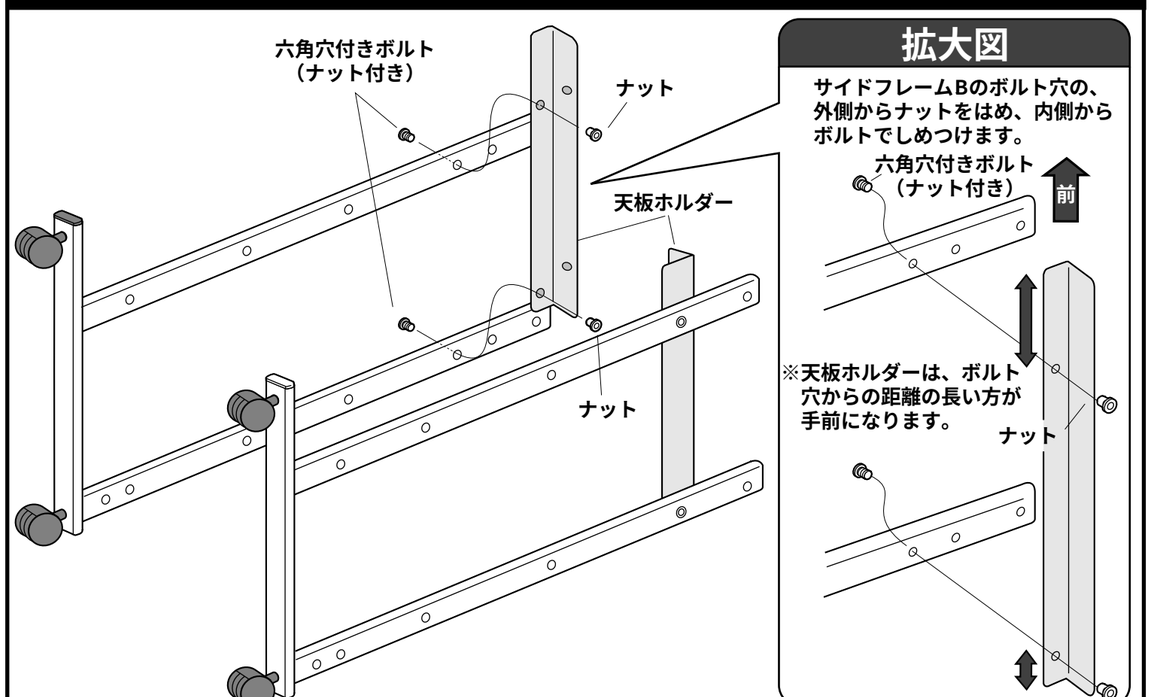

3 サイドフレームAとBを、ジョイント金具を使用してつなげます。

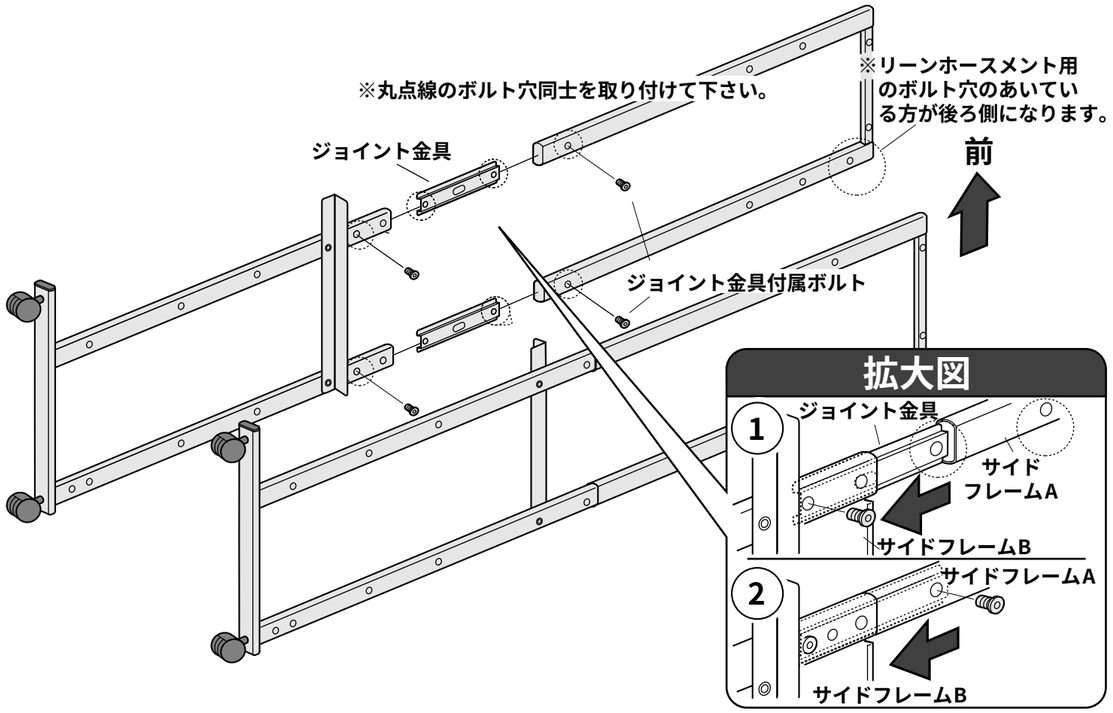

4 片方のサイドフレームに、棚板Aを取り付けます。

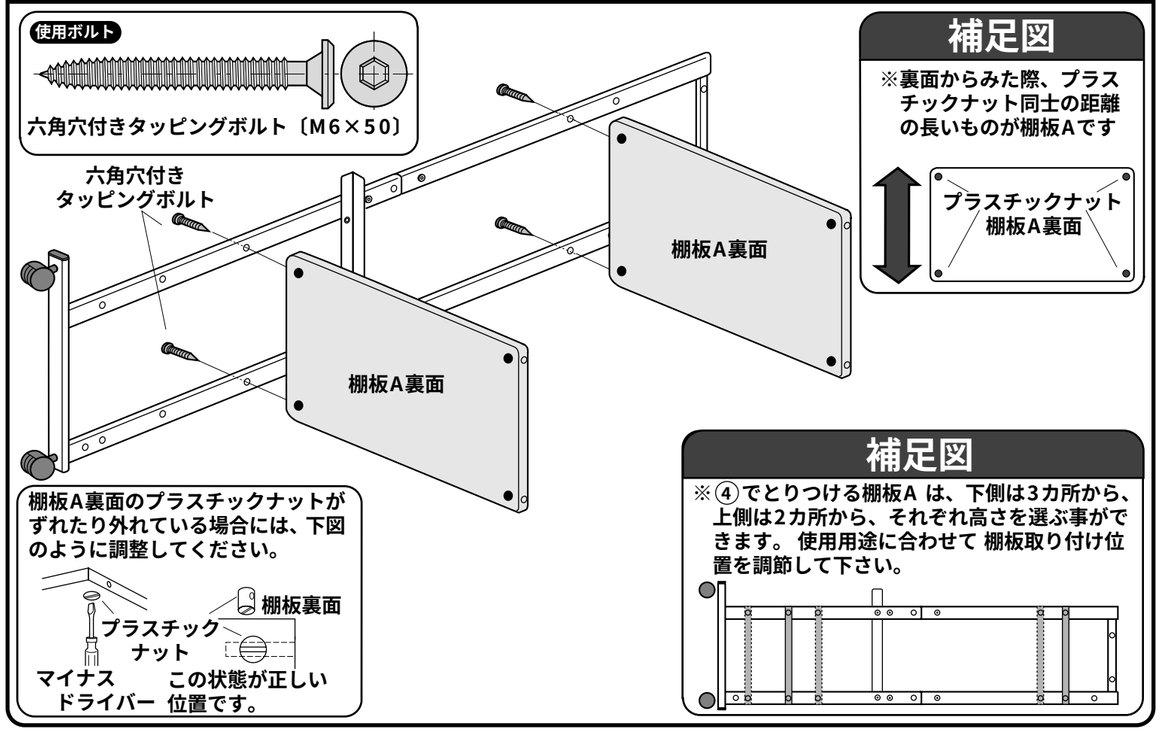

5 リーンホースメントを取り付けます。

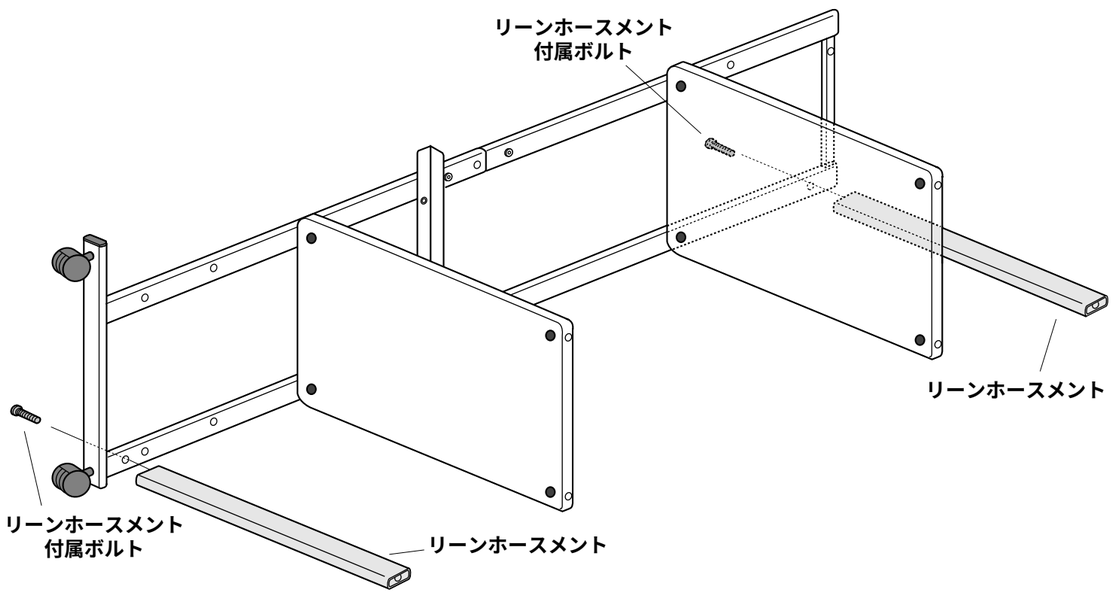

6 棚板Bを取り付けます。

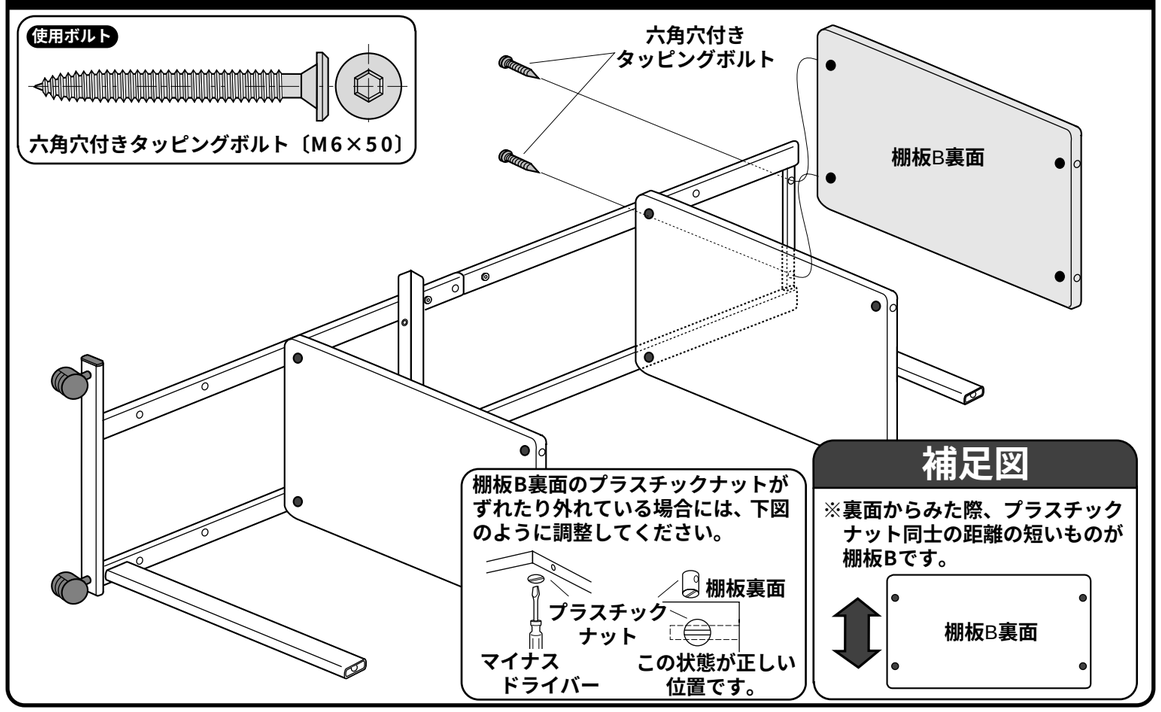

7 同様にして、反対側のサイドフレームを取り付けます。

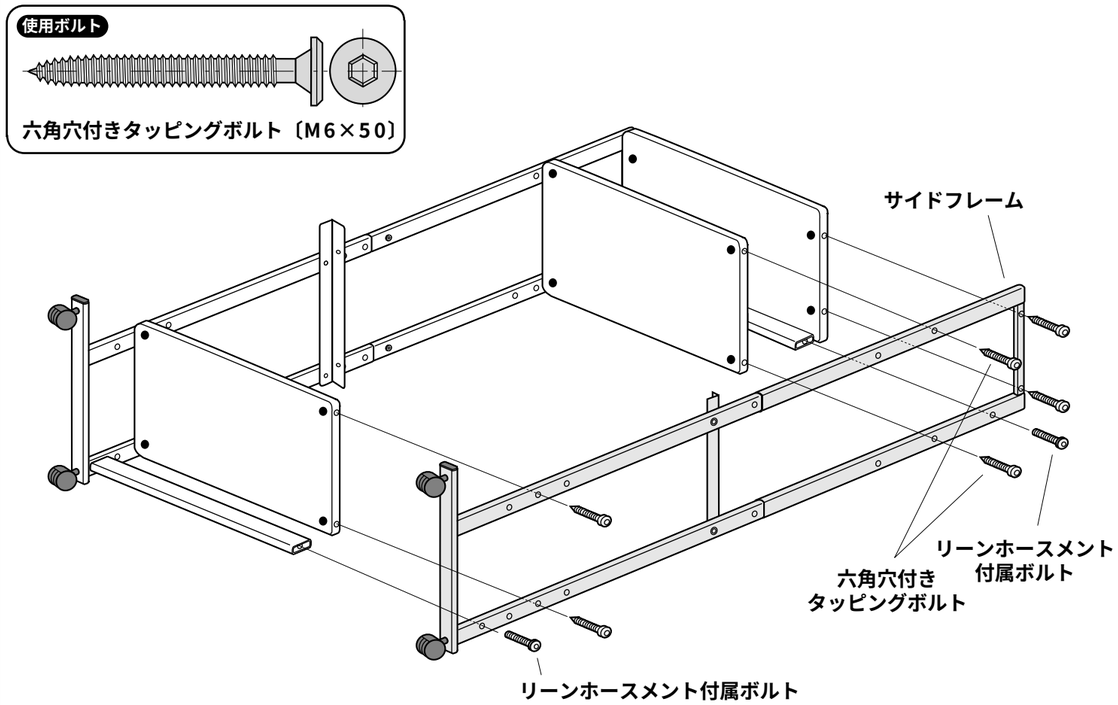

8 ラックを起こして天板ホルダーに天板をとりつけ、全てのボルトを堅くしめて完成です。

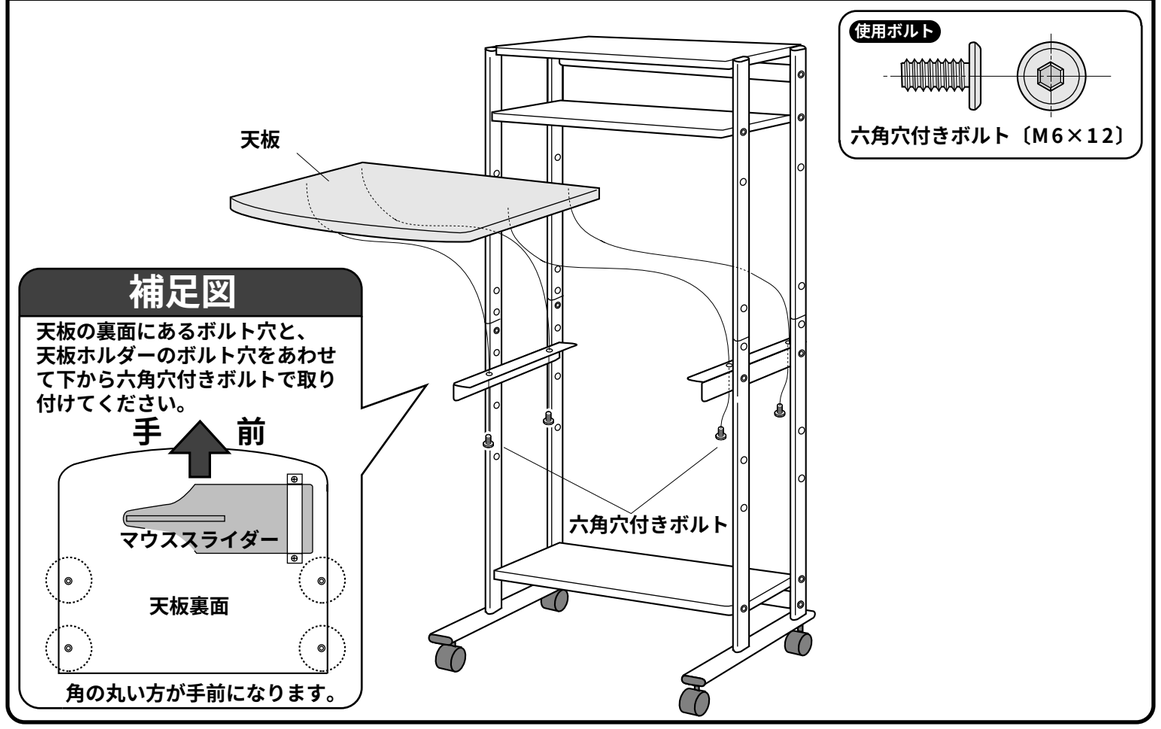

製品に関する お問い合わせ

製品の品質管理には細心の注意をはらっていますが、万一、不都合な点や製品に関するお問い合わせなどございましたら、お買求めの販売店又は右記までお気軽にご相談下さい。

03/11/YDNT

サンワサプライ株式会社

岡山サンワサプライセンター ／〒700-0825 岡山市田町1-10-1
☎086-223-3311 FAX086-223-5123

東京サンワサプライセンター ／〒140-8566 東京都品川区南大井6-5-8
☎03-5763-0011 FAX03-5763-0033