パソコンデスク（SR-CH1）組立説明書

この度は、弊社製品をお買求めいただきましてありがとうございました。
このパソコンデスクは組立式になっておりますので、下記の要領で組み立ててください。
パッキングケースの中には、下記の部品が入っています。

★用意していただくもの・・・・・
手袋（組み立て時のケガ等を防ぐために必ず着用してください。）
プラスドライバー

完成図

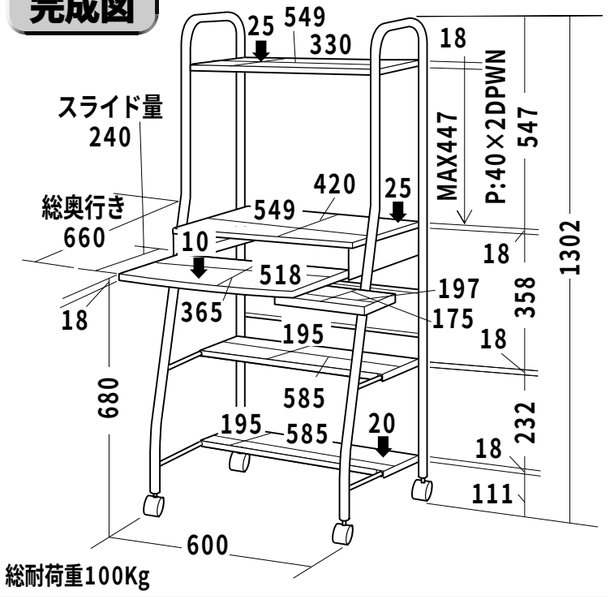

組立て部品

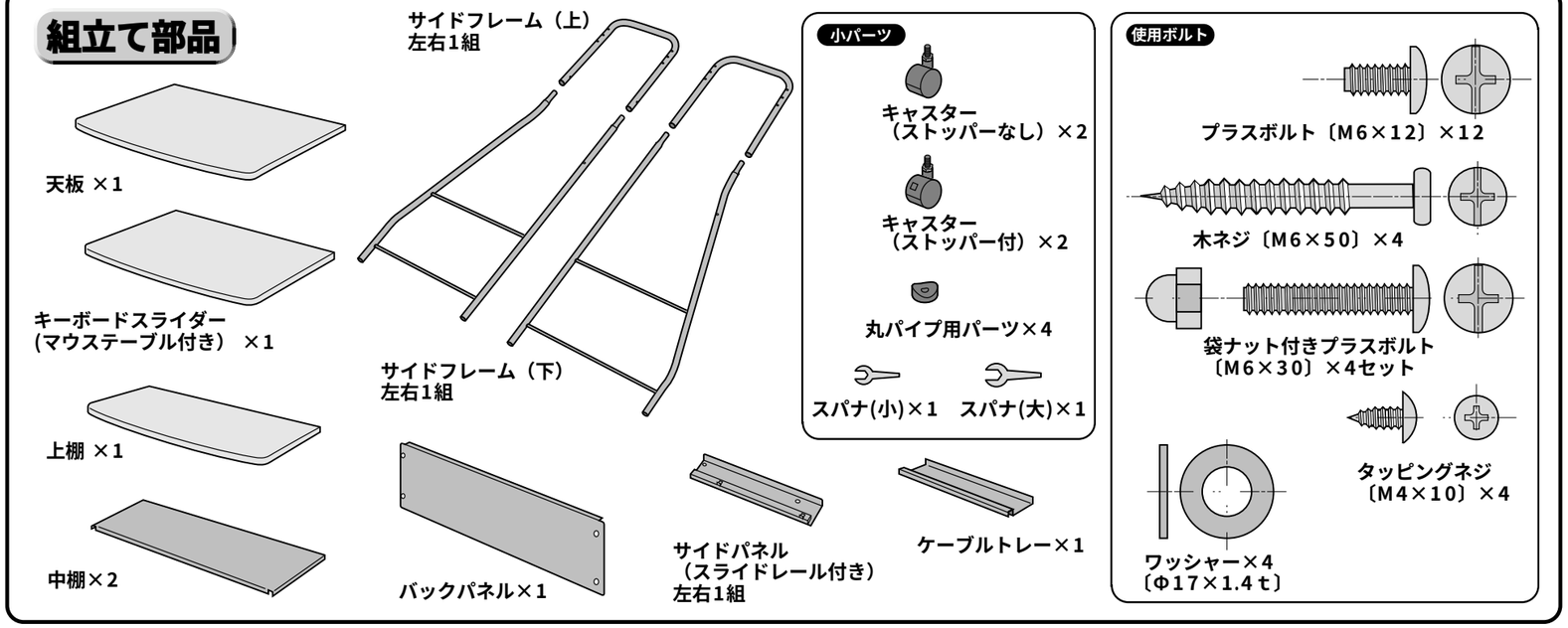

① サイドフレーム(下）にキャスターを取り付けます。

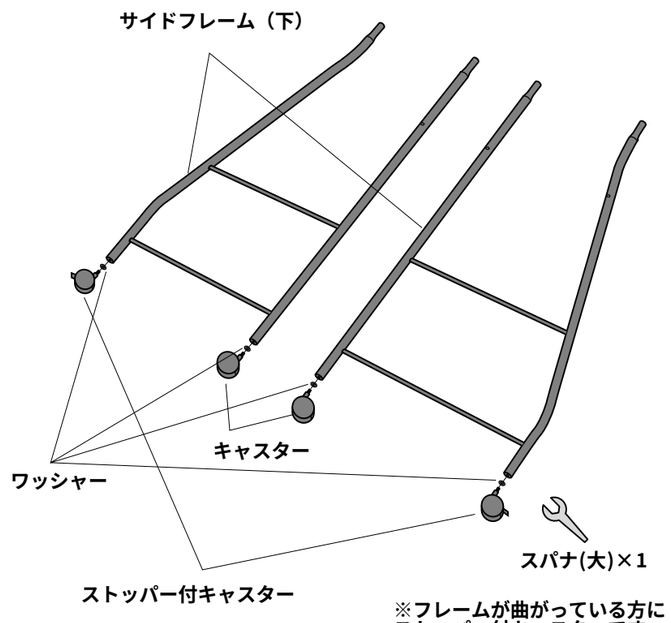

※フレームが曲がっている方に
ストッパー付キャスターです。

② サイドフレーム（上）にサイドフレーム（下）を差し込みます。

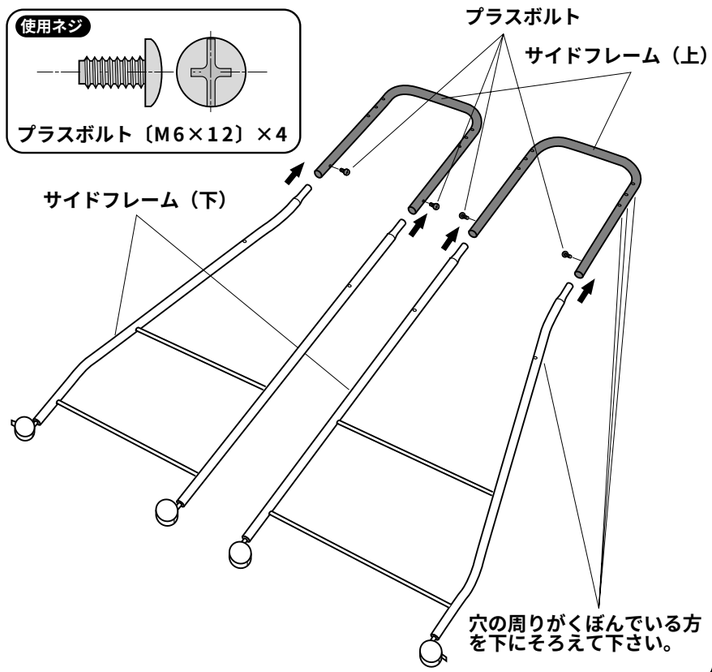

③ サイドフレームにサイドパネル（スライドレール付き）を取り付けます。

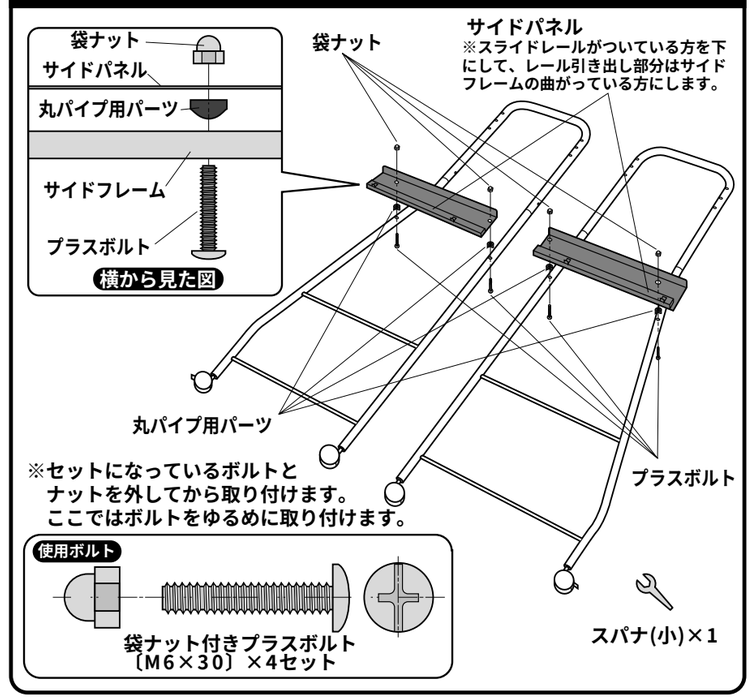

4 サイドフレームに天板・上棚を取り付けます。

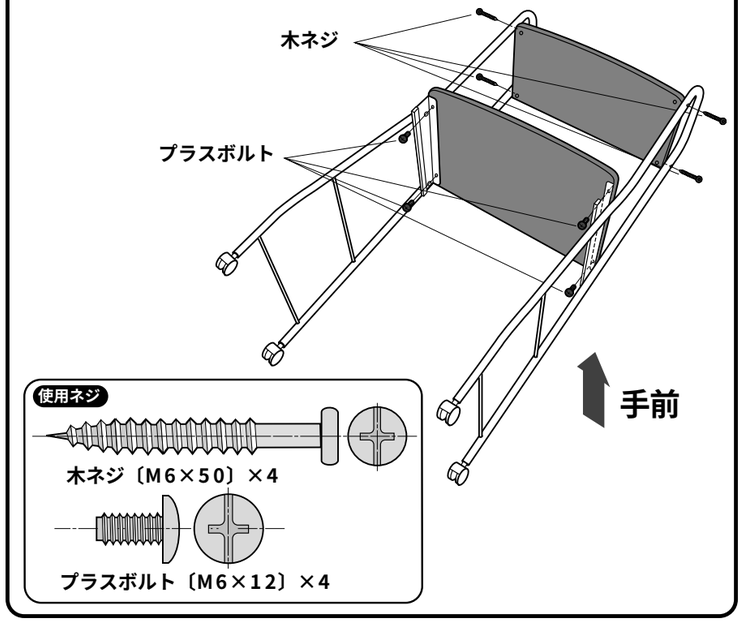

5 バックパネルとケーブルトレーを取り付けます。

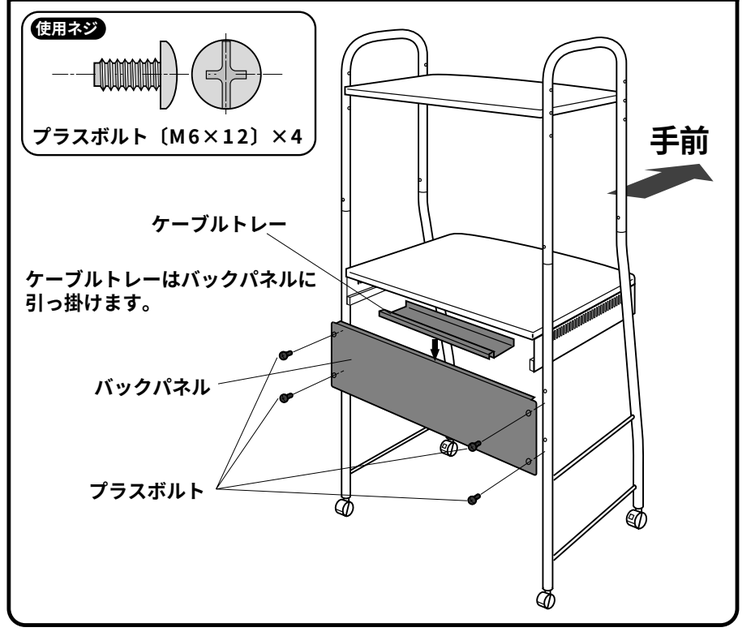

6 キーボードスライダーを取り付けます。

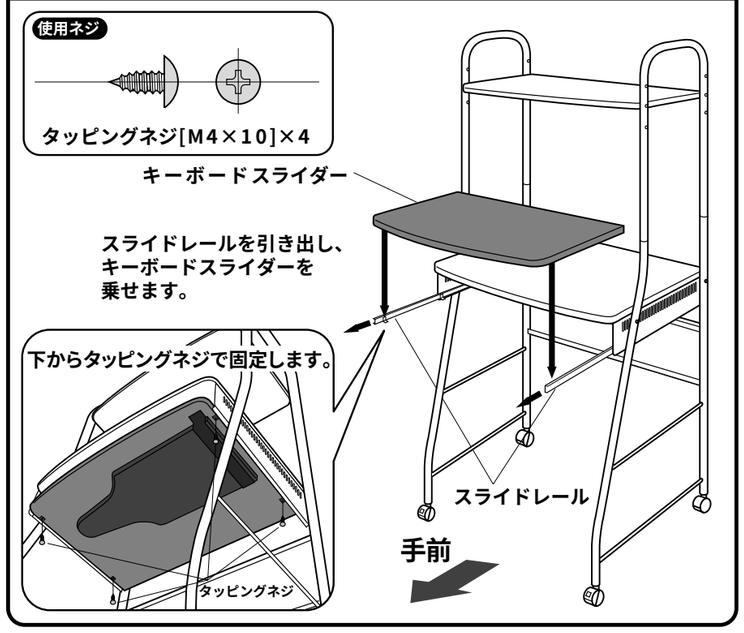

7 サイドフレームに中棚を取り付けて完成です。

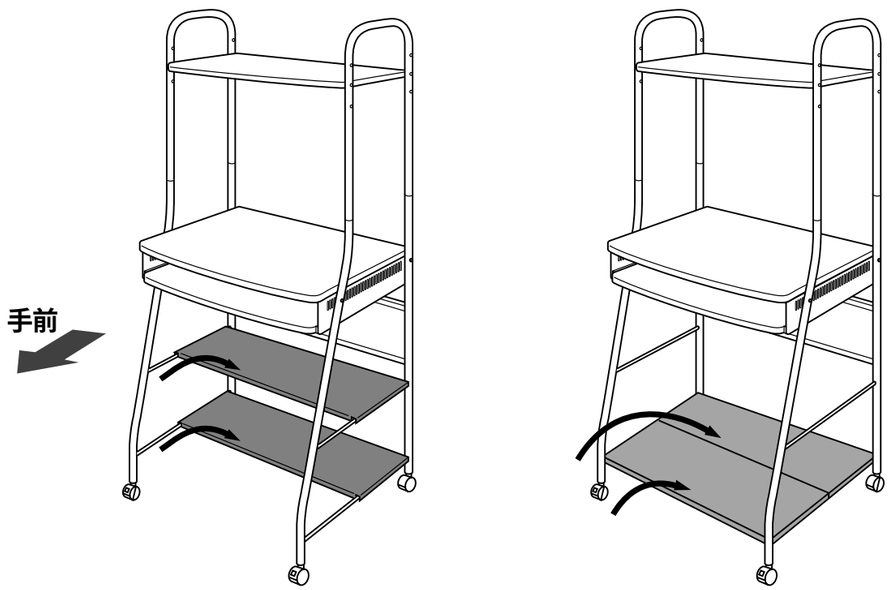

※中棚を下側に前後に並べ、
縦型CPUを置くこともできます。

製品に関する お問い合わせ

製品の品質管理には細心の注意をはらっていますが、万一、不都合な点や製品に関するお問い合わせなどございましたら、お買求めの販売店又は右記までお気軽にご相談下さい。

02/10/NNNT

サンワサプライ株式会社

岡山サンワサプライセンター ／〒700−0825 岡山市田町1−10−1
☎086-223-3311 FAX086-223-5123
東京サンワサプライセンター ／〒140−8566 東京都品川区南大井6−5−8
☎03-5763-0011 FAX03-5763-0033