レーザープリンタースタンド（SPS－078N）組立説明書

この度は、弊社製品をお買い求めいただきましてありがとうございました。
この製品は組立式になっております。パッキングケースの中に下記の部品が入っていますので、確認の上、下記要領で組み立てて下さい。
ご使用前に、製品の使い方と使用上の注意事項について書いた説明書をよくお読みになり、製品を末永くご使用いただくために、説明書を大切に保存し、正しくお使いください。

★用意していただくもの・・・・・
手袋
（鋼製ですので組立の際は必ず着用してください。）

完成品

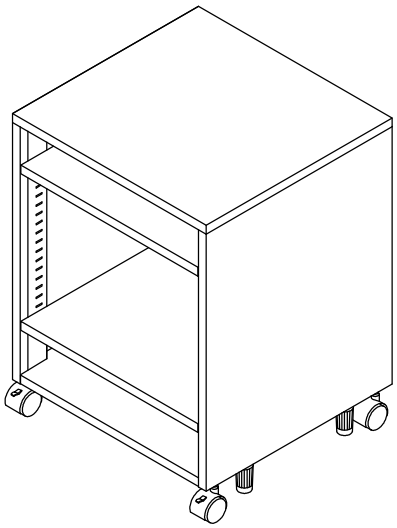

組立部品

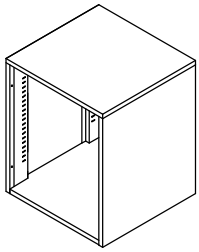

本体×1

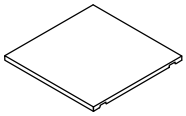

棚板×2

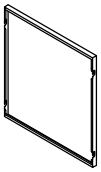

バックパネル×1

使用小部品

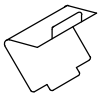

棚板取付爪 × 8

ストッパー付
キャスター × 2

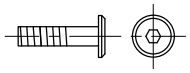

ボルト(M6×20) × 4

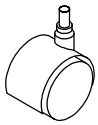

キャスター × 2

六角レンチ × 1

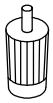

アジャスター × 4

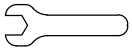

スパナ × 1

① 本体にキャスター、アジャスターを取り付けます。次にお好みの位置に棚板を取り付けます。

ストッパー付キャスターを前側に取り付けます。
本体は内側にナット部があるほうが後側です。

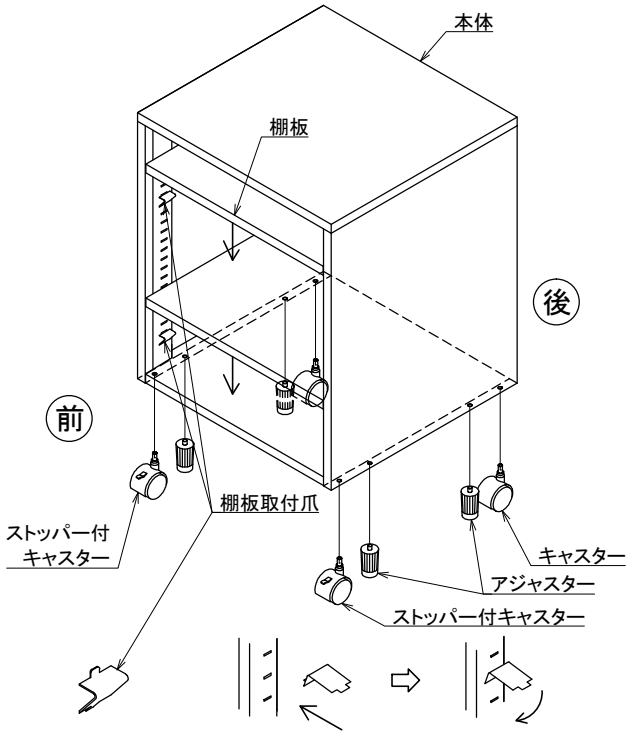

1　棚板取付爪の上側を本体内側の角穴に挿し込みます。
　　前後左右4箇所、同じ高さに挿し込んでください。
2　棚板取付爪を回転させ、下側を角穴に挿し込みます。
3　棚板取付爪に棚板を載せます。

② 本体内側の上下左右4箇所のナット部にボルトを取り付けて、バックパネルを引っ掛けて完成です。

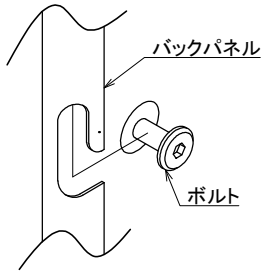

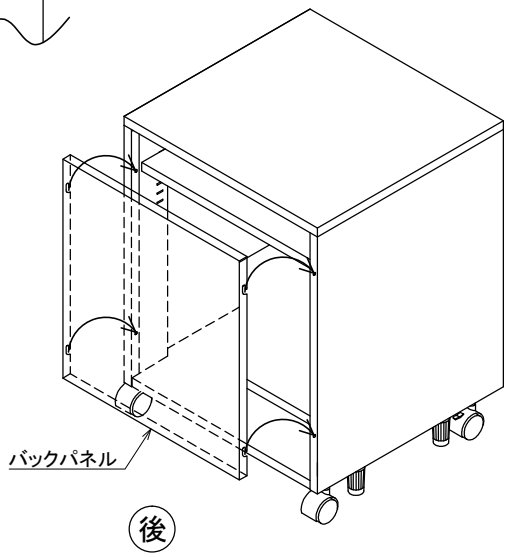

製品に関する
お問い合わせ

製品の品質管理には細心の注意を払っておりますが、万一、不都合な点や製品に関するお問い合わせなどがございましたら、お買い求めの販売店、または右記までお気軽にご相談ください。

サンワサプライ株式会社
岡山サプライセンター／〒700－0825　岡山市北区田町1－10－1
TEL 086－223－3311　FAX 086－223－5123
東京サプライセンター／〒140－8566　東京都品川区南大井6－5－8
TEL 03－5763－0011　FAX 03－5763－0033
http：／／www. sanwa. co. jp／