お買い上げありがとうございました
ＳＰＳ－０６１Ｋ（プリンター台）を正しく組み立てて
いただくため、この組立説明書をよくお読みください。

組立説明書

ＳＰＳ－０６１Ｋ（プリンター台）

完成品

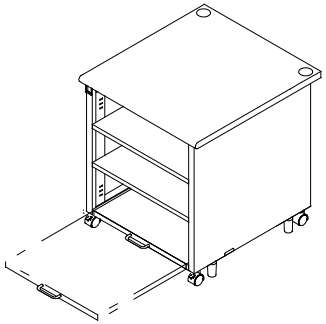

ご注意とお願い

1	天板の上に乗らないでください。
2	お手入れの際は、シンナー・ベンジン・みがき粉などは、使わないでください。
3	耐荷重内での使用にとどめてください。 総耐荷重は１００ｋｇです。
4	電源は許容容量以内で使用してください。 容量／１２５Ｖ．１２Ａ
5	
6	

仕　様

品　　名	プリンター台
品　　番	SPS-061K
外形寸法	幅６５０×奥行７００×高さ７００
重　　量	36.5kg

製品に関するお問い合わせは

製品の品質管理には、細心の注意をはらっていますが、万一不都合な点や製品に関するお問い合わせなどございましたら、お買い求めの販売店又は下記までお気軽にご相談ください。

東京サンワサプライセンター
〒140-8566　東京都品川区南大井 6-5-8
TEL　03-5763-0011 FAX　03-5763-0033

岡山サンワサプライセンター
〒700-0825 岡山市田町　1-10-1
TEL　086-223-3311 FAX　086-223-5123

組み立てる前に

口用意していただくもの・・・・・手袋（鋼製品ですので組み立ての際は必ず着用してください。）

口部品を確認してください。（この商品は部品Ａと部品Ｂの２梱包になっています。）

部品Ａ

テーブルトップ×１

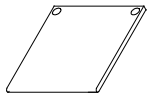

棚板×２

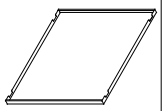

スライドテーブル×１

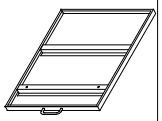

フットバー×１

棚板取付爪×８

ボルト（Ｍ６×１２）×１０

六角レンチ×１

アジャスター×４

ストッパー付キャスター×２

キャスター×４

１２Ｍスパナ×１

部品Ｂ

サイドフレーム（左右）×各１

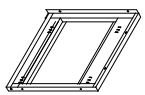

フロントパネル×１

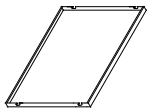

組み立て方　（ボルトはゆるめに締めておいて、完成後もう一度締め直してください。）

1　裏側にしたテーブルトップにサイドフレーム（左右）をボルトで取付けます。この時テーブルトップ及びサイドフレーム（左右）の前後に注意してください。（テーブルトップは角穴のほうが後ろになり、サイドテーブル（左右）は下図を参照してください。）
サイドフレーム（左右）にキャスター，アジャスターを取付けます。（ストッパー付キャスターを前側に取付けてください。）
１～３までは、ボルトは全て緩めにおき、３終了後、全てのボルトをもう一度締め直します。

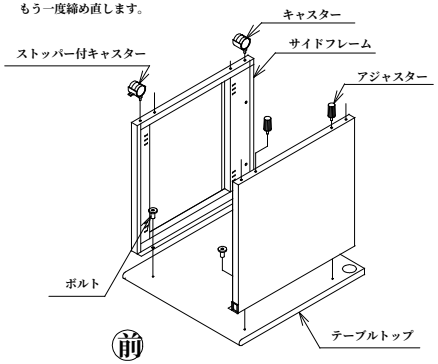

2　サイドフレーム（左右）に１２３の順でフロントパネルを取付けます。

１サイドフレーム（左右）にボルトを半分程染め込みます。

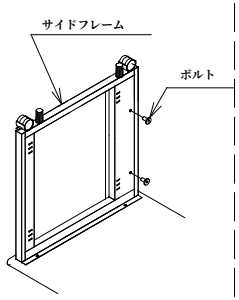

２フロントパネルの切り込み部をボルトに引っ掛けます。

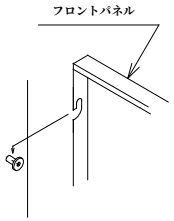

３ボルトを締め込むと、フロントパネルが取付きます。

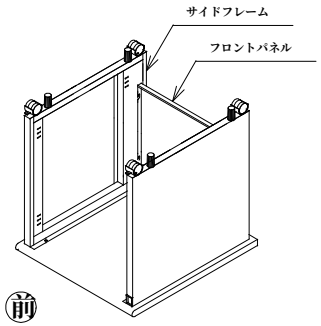

3　サイドフレーム（左右）にフットバーをボルトで取付けます。（フットバーの両端がサイドフレーム（左右）とぴったりくっつくように取付けてください。）
ここまできたら、今まで緩めに締めていたボルトをもう一度締め直してください。

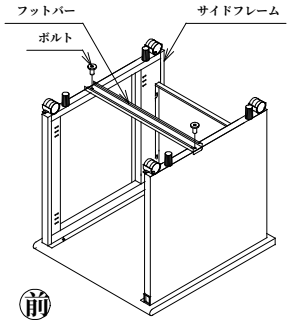

4　まずプリンター台を起こします。
サイドフレーム（左右）内側の角穴に棚板取付爪を右図の要領で取付け（お好みの高さの位置に取付けてください。）、棚板を取付けます。
（棚板には前後左右はありません。）

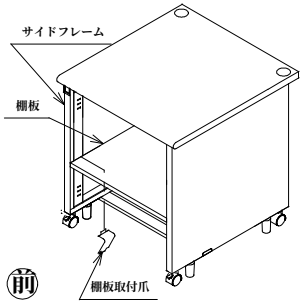

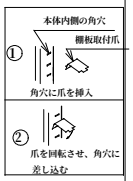

棚板取付用爪　取付方法
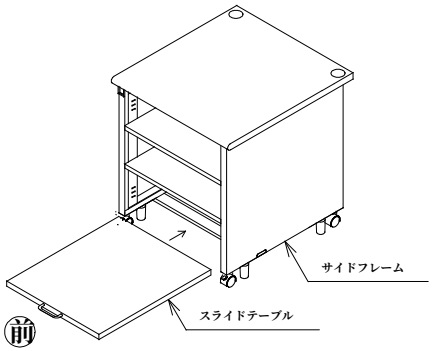
5　キャスターを取付けたスライドテーブルをサイドフレーム（左右）内側下部に取付けてあるスライドレールに差し込みます。
これで完成です。