キャビネット（SNW-395）組立説明書

この度は、弊社製品をお買求めいただきましてありがとうございました。
このキャビネットは組立式になっておりますので、下記の要領で組み立ててください。
パッキングケースの中には、下記の部品が入っています。

★用意していただくもの・・・・・プラスドライバー
手袋（組み立て時のケガ等を防ぐために必ず着用してください。）

完成図

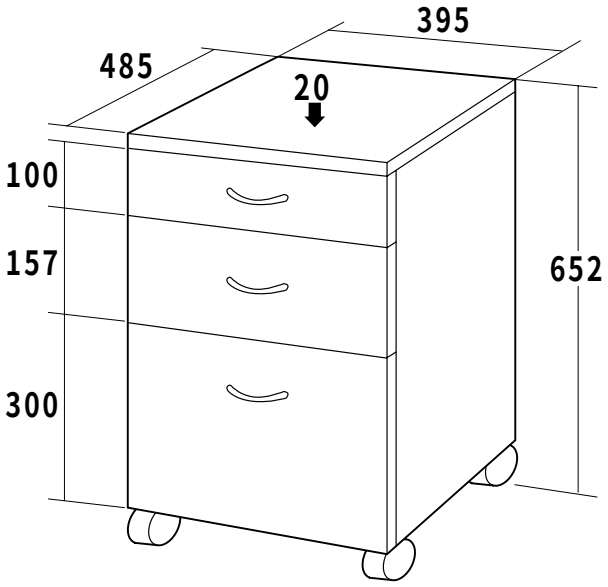

総耐荷重30kg

組立て部品

取っ手×3個

使用ボルト

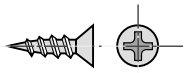

木ネジA×16本〔3×11〕

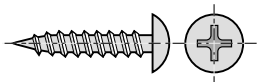

木ネジB×6本〔4×22〕

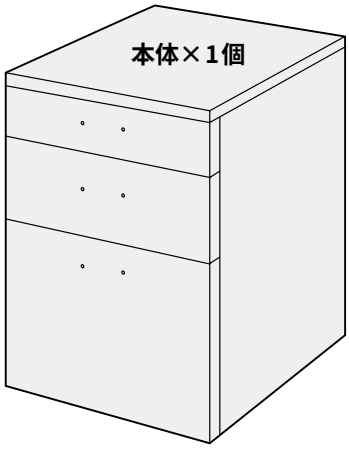

本体×1個

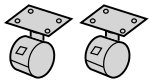

キャスター
(ストッパー付き)×2個

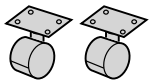

キャスター
(ストッパー無し)×2個

1 本体を倒し、底面にキャスターを取り付けます。

使用ボルト

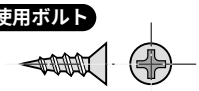

木ネジA〔3×10〕

※ストッパー付キャスターが手前です。

手前

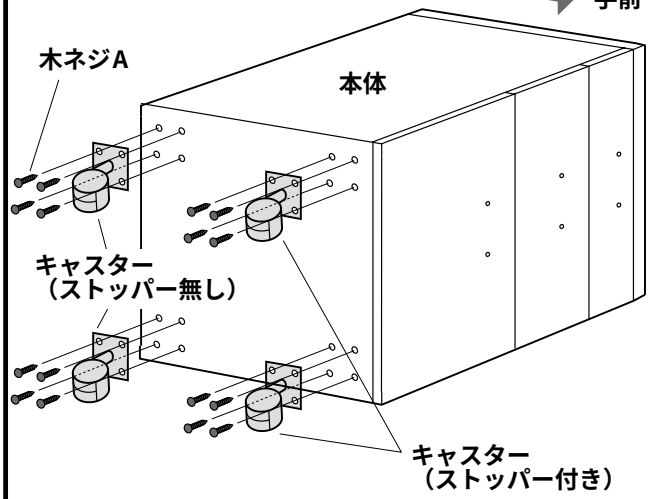

2 本体を起こし、取っ手を取り付けて完成です。

使用ボルト

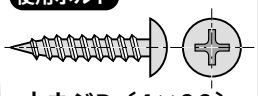

木ネジB〔4×22〕

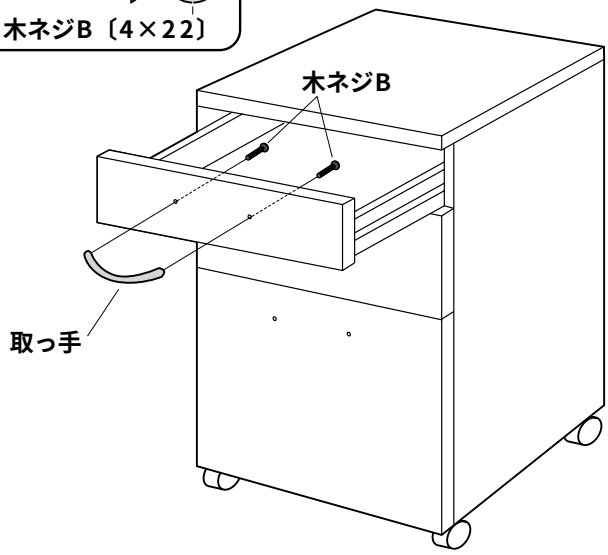

※同様にして残り2個の 取っ手も取り付けます。

製品に関するお問い合わせ

製品の品質管理には細心の注意をはらっていますが、万一、不都合な点や製品に関するお問い合わせなどございましたら、お買求めの販売店又は右記までお気軽にご相談下さい。

05/04/JMDaNo

サンワサプライ株式会社

岡山サンワサプライセンター ／〒700−0825 岡山市田町1−10−1
☎086-223-3311 FAX086-223-5123
東京サンワサプライセンター ／〒140−8566 東京都品川区南大井6−5−8
☎03-5763-0011 FAX03-5763-0033