キャビネット(SNW-098N)組立説明書

この度は、弊社製品をお買求めいただきましてありがとうございました。
このキャビネットは組立式になっておりますので、
下記の要領で組立ててください。
パッキングケースの中には、下記の部品が入っています。

★用意していただくもの・・・・プラスドライバー
手袋(組立て時のケガ等を防ぐために必ず着用してください)

完成図

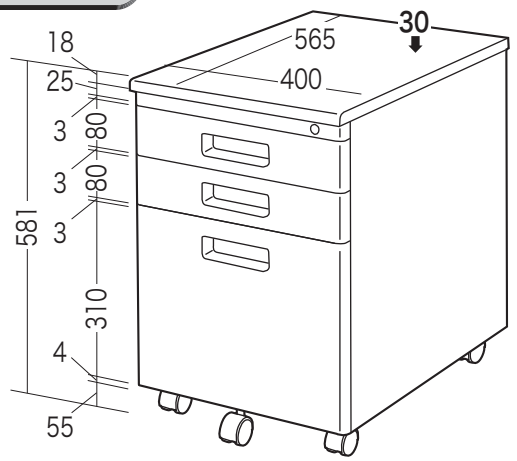

引き出し有効内寸法

	W	D	H	対応
上引き出し	318	422	57	小
中引き出し	318	422	57	小
下引き出し	318	410	280	A4

総耐荷重40kg

付属品

使用ボルト

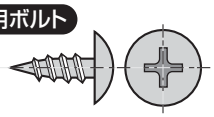

ネジ×18本〔4×10〕

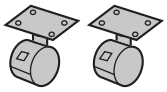

キャスター
(ストッパー付き)×2個

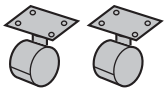

キャスター
(ストッパー無し)×2個

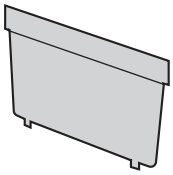

仕切板×1枚

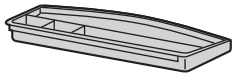

トレー×1個

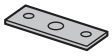

ブラケット×1個

キャスター
(ボルト付き)×1個

スパナ×1個

カギ×2個

※キャスター等は引き出しの中に収納されています。
※本体上部のカギ穴1つで全ての引き出しをロックします。

1 キャスターの取付け方法

※本体を倒し、底面に取付けます。

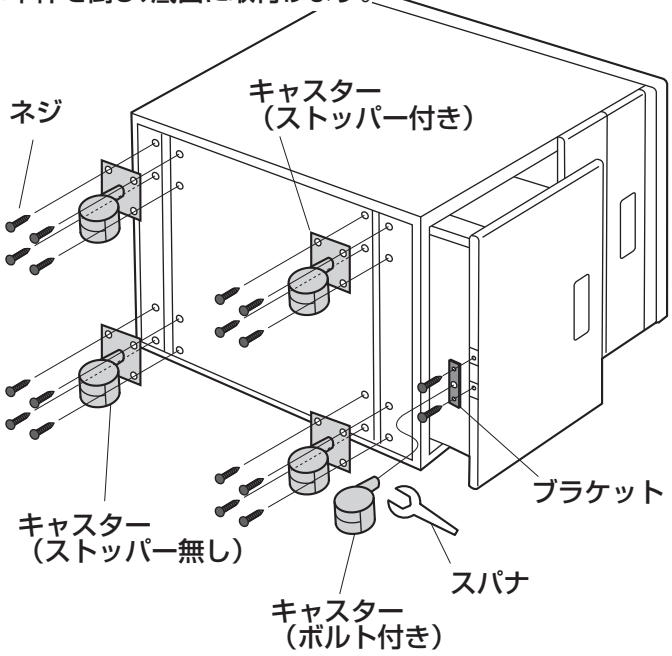

※ストッパー付きキャスターが前です。
※ネジ穴には溝が切られていません。プラスドライバーを強く押して、溝を切りながらねじ込んでください。
※ボルト付きキャスターは下引き出しの底にブラケットを取付けてから、スパナで取付けます。

2 仕切板、トレーの使用方法

※上引き出しに乗せます。

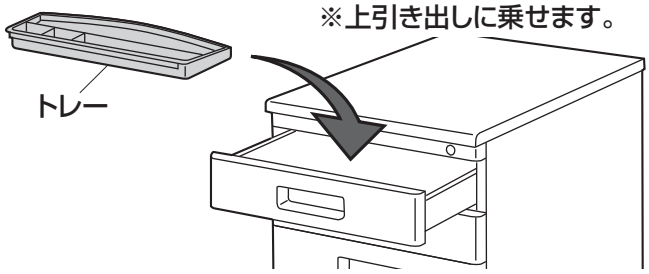

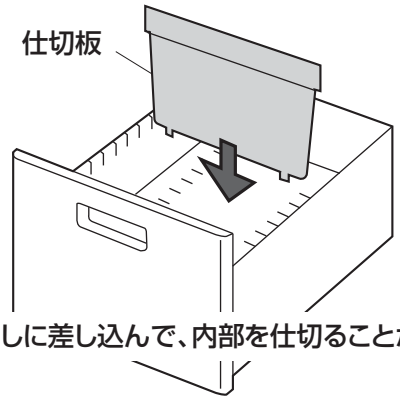

※下引き出しに差し込んで、内部を仕切ることができます。

※**カギの注意事項**…スペアキーも含め2個付属しています。万一、無くされた場合は本体の鍵のところに刻印されている数字をお買い求められた販売店を通じてご連絡ください。スペアキーを有償でご提供させて頂きます。

組立説明書は組立て後も大切に保管してください。

この製品を第三者に貸し出すときは、この説明書も共に貸し出し、よく読んでから使用するようご指導ください。

製品に関するお問い合わせ

製品の品質管理には細心の注意をはらっていますが、万一、不都合な点や製品に関するお問い合わせなどございましたら、お買求めの販売店又は右記までお気軽にご相談下さい。

12/09/TTDaNo

サンワサプライ株式会社

岡山サプライセンター / 〒700-0825 岡山県岡山市北区田町1-10-1
TEL.086-223-3311 FAX.086-223-5123
東京サプライセンター / 〒140-8566 東京都品川区南大井6-5-8
TEL.03-5763-0011 FAX.03-5763-0033
http://www.sanwa.co.jp/