ホームチェア（SNC-TH2）組立説明書

SANWA SUPPLY

この度は、弊社製品をお買求めいただきましてありがとうございました。
このホームチェアは組立式になっておりますので、下記の要領で組み立ててください。
パッキングケースの中には、下記の部品が入っています。

★用意していただくもの・・・・・・・手袋
（鋼製ですので組立の際は必ず着用してください。）

完成図

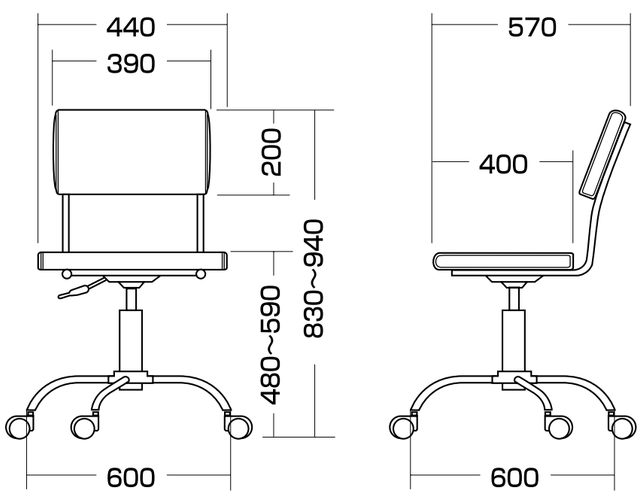

組立て部品

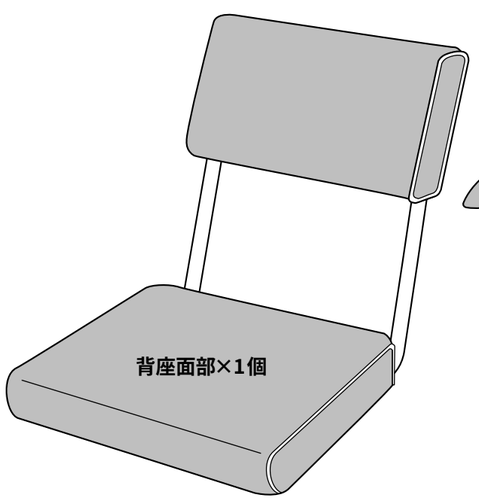

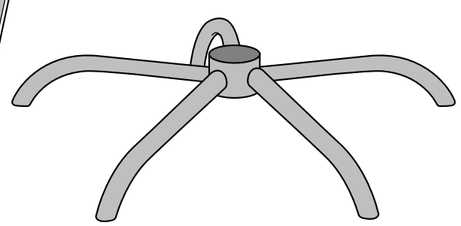

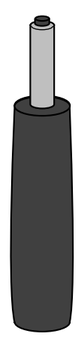

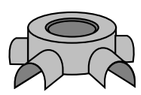

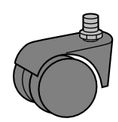

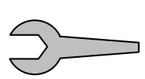

1 脚フレームをひっくり返して、それぞれの穴にスプリングワッシャーとキャスターを取り付けます。

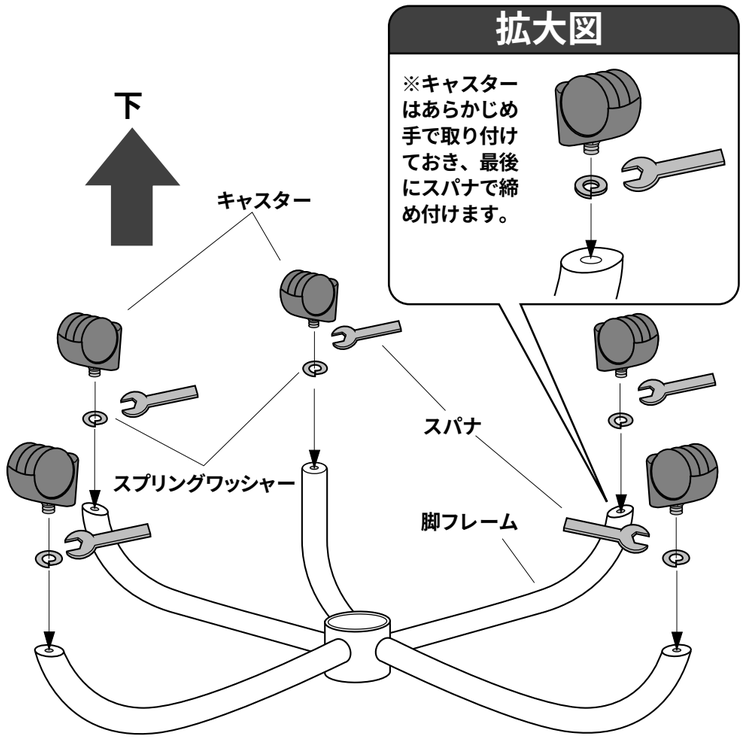

2 脚フレームを再びひっくり返して脚フレームキャップを取り付けます。

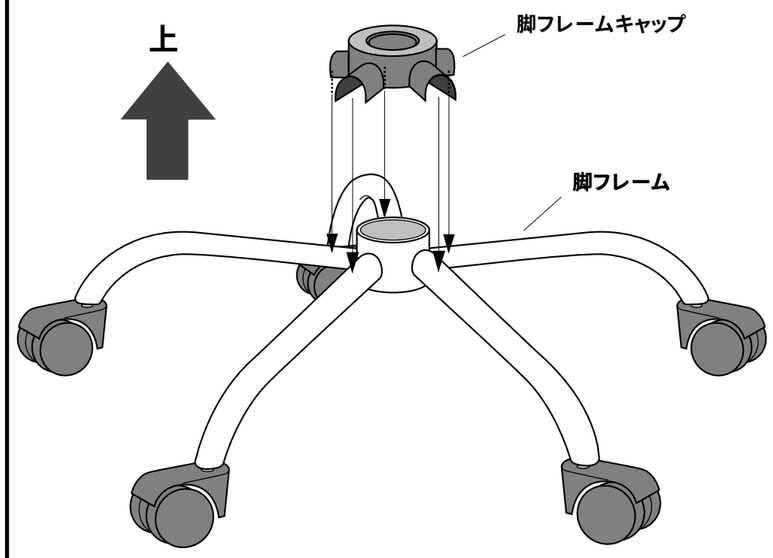

3 脚フレームキャップ中央の穴部分に、ガスシリンダーを差し込みます。

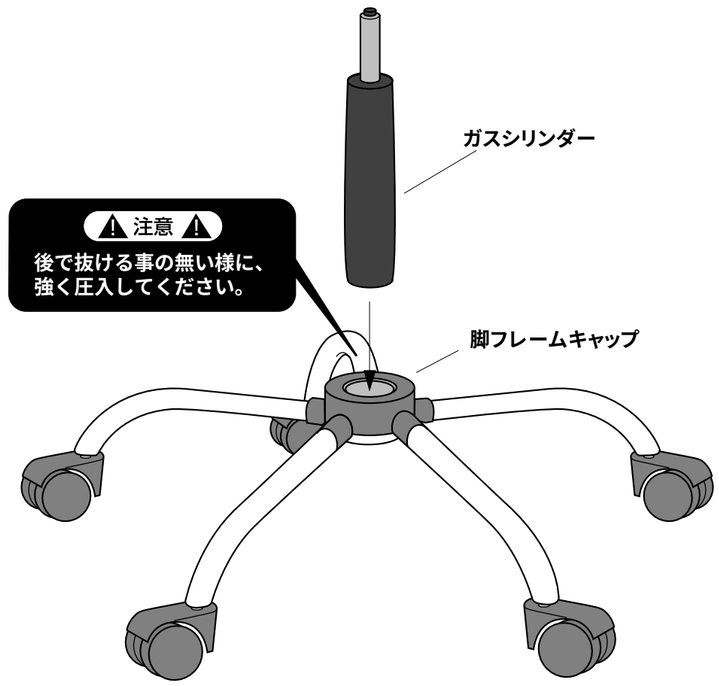

4 ガスシリンダーに背座面部を差し込んで完成です。

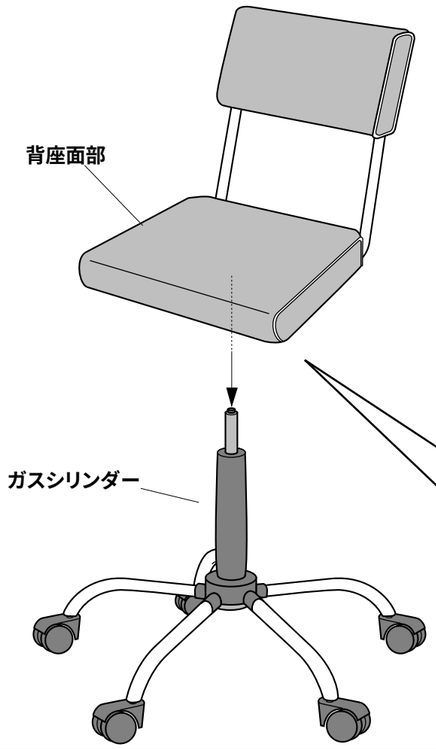

背座面裏面図

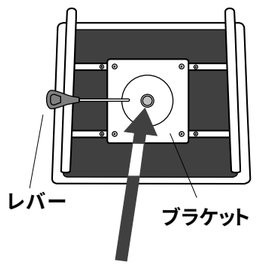

背座面裏面にあるブラケット中央の穴部分に、ガスシリンダーを強く圧入して下さい。

上下の調節方法とブレーキについて

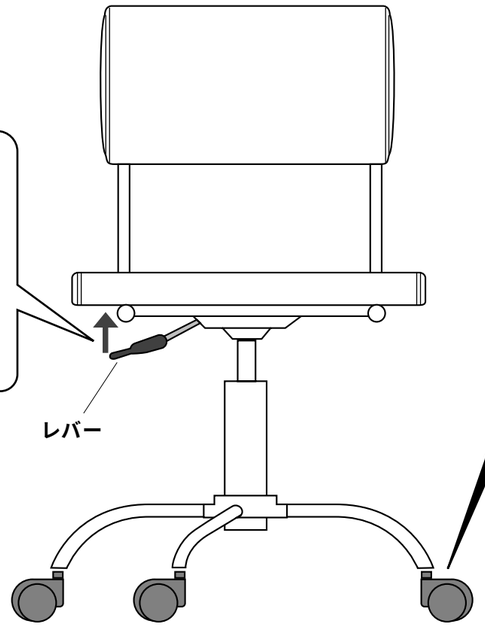

上げる時・・・
座面に体重をかけないで
レバーを引き上げます。

下げる時・・・
座面に座り、（体重をかけて）
レバーを引き上げます。

⚠ 注意 ⚠

キャスターは通常（座っていない時）は、ブレーキがかかった状態です。車輪は転がりません。
座面に座る（体重がかかる）事でブレーキが解除されて車輪が転がる様になり、移動が用意になります。

製品に関するお問い合わせ

製品の品質管理には細心の注意をはらっていますが、万一、不都合な点や製品に関するお問い合わせなどございましたら、お買求めの販売店又は右記までお気軽にご相談下さい。

01/02/YDNT

サンワサプライ株式会社

岡山サンワサプライセンター ／〒700-0825 岡山市田町1-10-1
☎086-223-3311 FAX086-223-5123
東京サンワサプライセンター ／〒140-8566 東京都品川区南大井6-5-8
☎03-5763-0011 FAX03-5763-0033