OAチェアー（SNC-T137BKN）組立説明書

この度は、弊社製品をお買求めいただきましてありがとうございました。
このOAチェアーは組立式になっておりますので、下記の要領で組み立ててください。
パッキングケースの中には、下記の部品が入っています。

★用意していただくもの・・・・・プラスドライバー
手袋（組み立て時のケガ等を防ぐために必ず着用してください。）

完成図

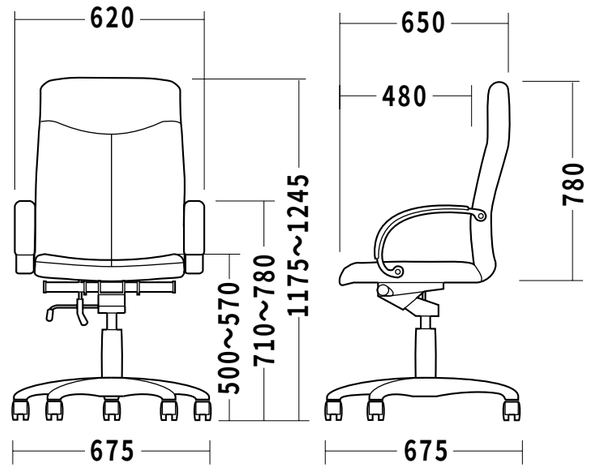

組立て部品

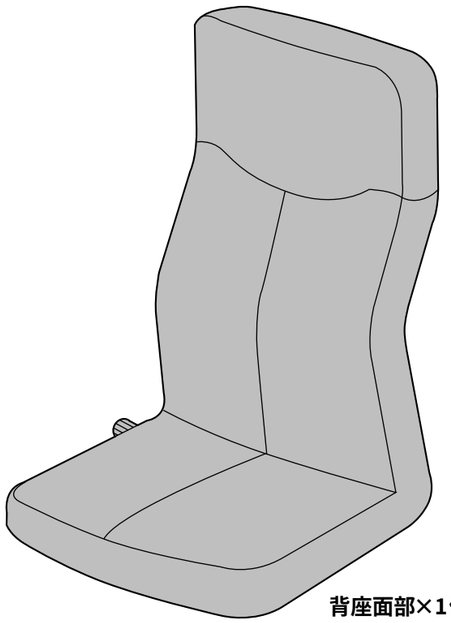

背座面部×1個

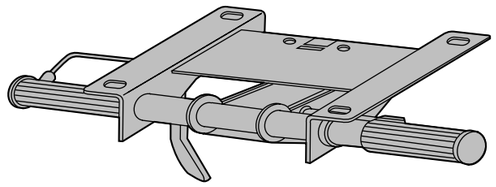

座面ブラケット×1個

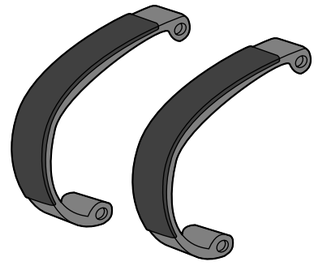

アームレスト×2個

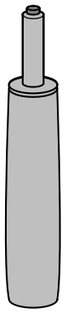

ガスシリンダー×1個

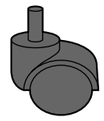

キャスター×5個

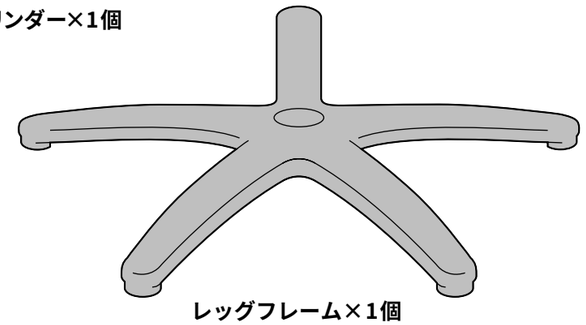

レッグフレーム×1個

使用ボルト

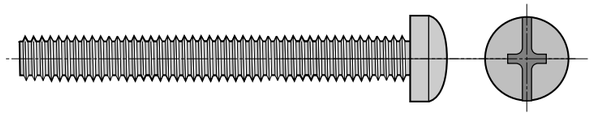

丸ボルト(大)×**4本** [M8×63]

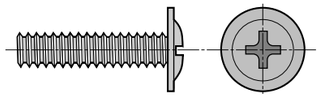

丸ボルト(小)×**4本** [M6×25]

1 レッグフレームをひっくり返して、それぞれの穴にキャスターを取り付けます。

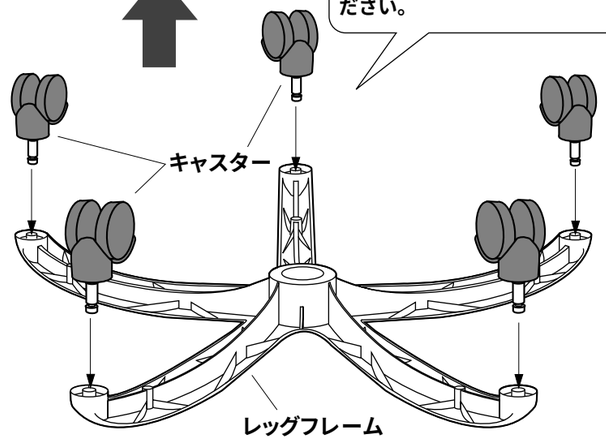

⚠ 注意 ⚠
それぞれのキャスターは全て圧入です（手ではめこむ）。カチッと音がするまで、確実に圧入してください。

2 ガスシリンダーをレッグフレームに差し込みます。

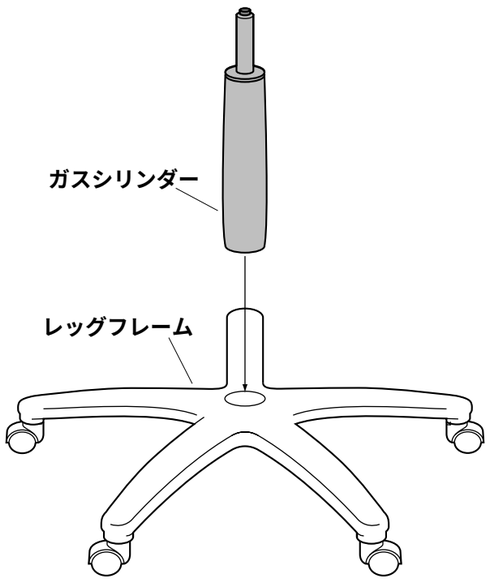

3 背座面部にブラケットを取り付けます。

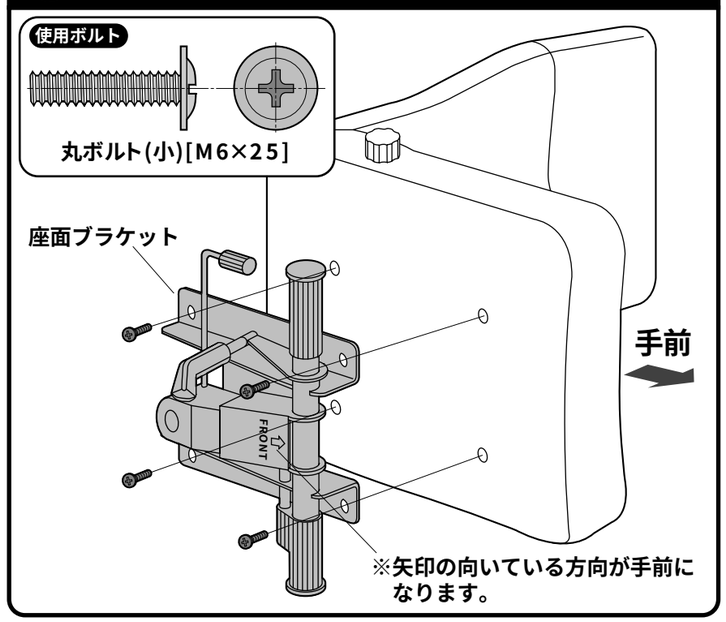

4 ガスシリンダーに背座面部を取り付けます。

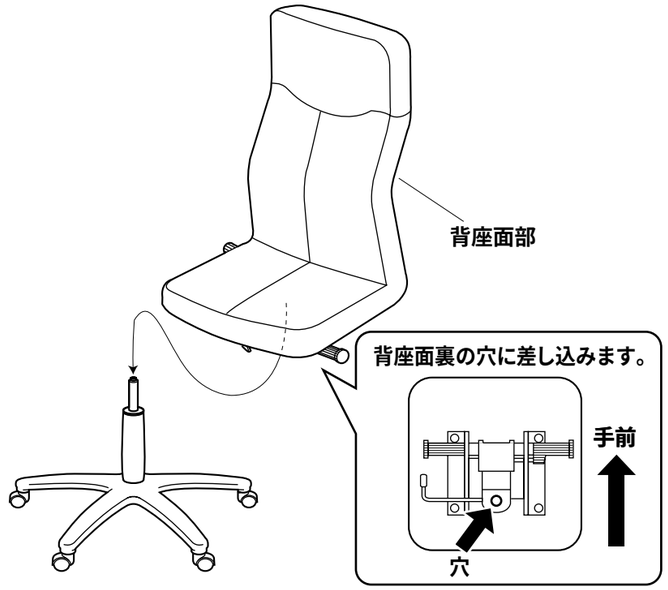

5 アームレストを取り付け完成です。

各部の調節方法

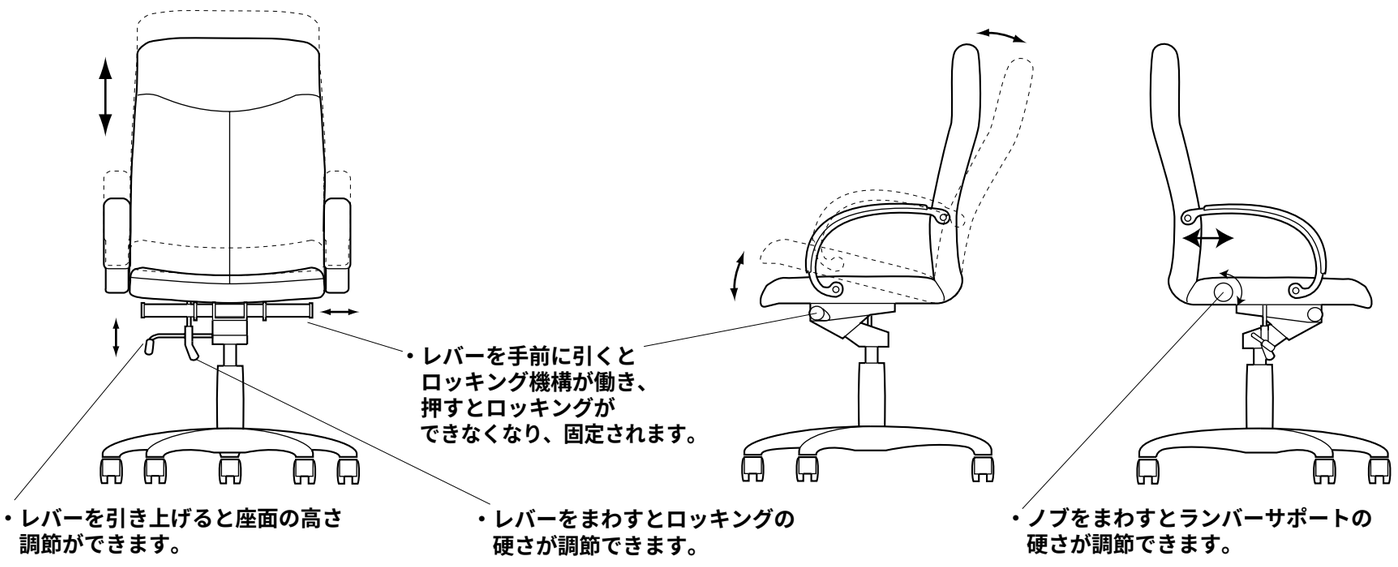

製品に関するお問い合わせ

製品の品質管理には細心の注意をはらっていますが、万一、不都合な点や製品に関するお問い合わせなどございましたら、お買求めの販売店又は右記までお気軽にご相談下さい。

02/11/SNNT

サンワサプライ株式会社

岡山サンワサプライセンター ／〒700-0825 岡山市田町1-10-1
☎086-223-3311 FAX086-223-5123
東京サンワサプライセンター ／〒140-8566 東京都品川区南大井6-5-8
☎03-5763-0011 FAX03-5763-0033