OAチェア（SNC-T130シリーズ）組立説明書

この度は、弊社製品をお買求めいただきましてありがとうございました。
このOAチェアは組立式になっておりますので、下記の要領で組立ててください。
パッキングケースの中には、下記の部品が入っています。

★用意していただくもの・・・・・
手袋（組立て時のケガ等を防ぐために必ず着用してください。）

完成図

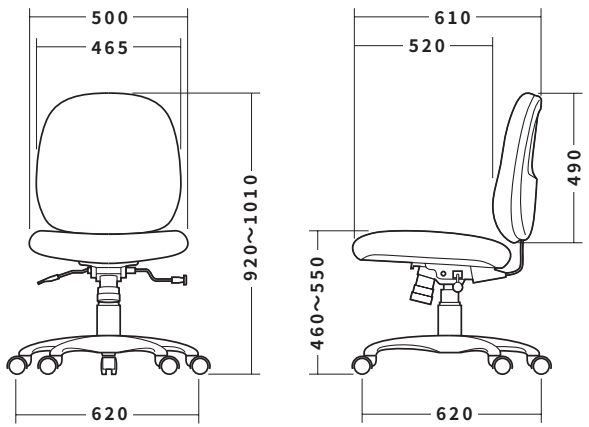

完成図

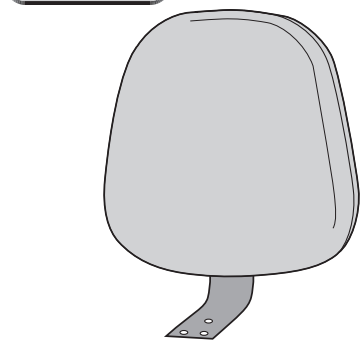

背もたれ×1個

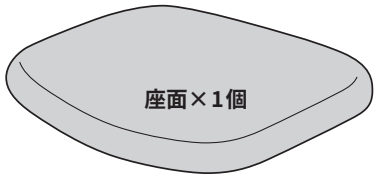

座面×1個

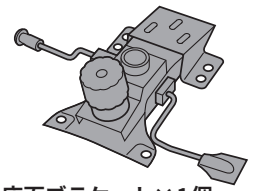

座面ブラケット×1個

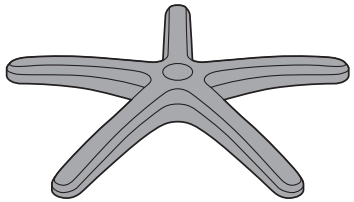

レッグフレーム×1個

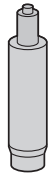

ガスシリンダー×1本

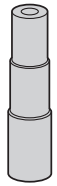

シリンダーカバー×1個

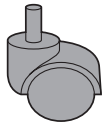

キャスター×5個

六角レンチ×1本

ワッシャー×3枚

使用ボルト

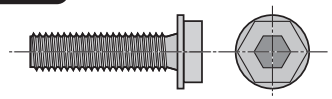

六角穴付きボルトA×**4**本〔M6×24〕

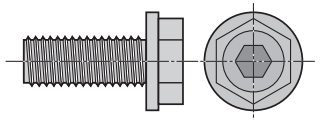

六角穴付きボルトB×**3**本〔M8×20〕

1 レッグフレームをひっくり返して、キャスターを取付けます。

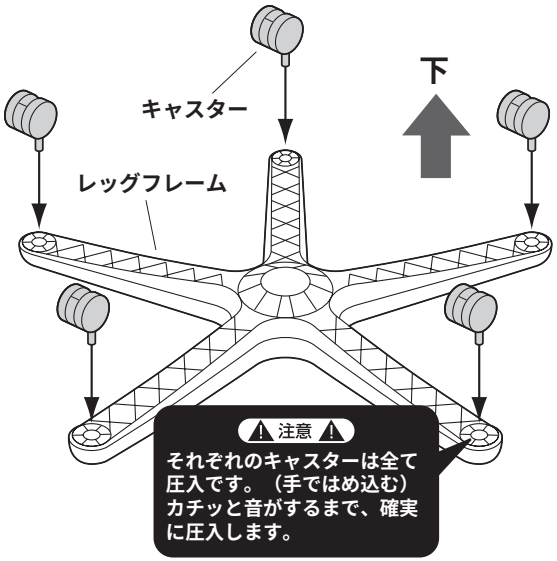

2 ガスシリンダーにシリンダーカバーをかぶせ、レッグフレームに差し込みます。

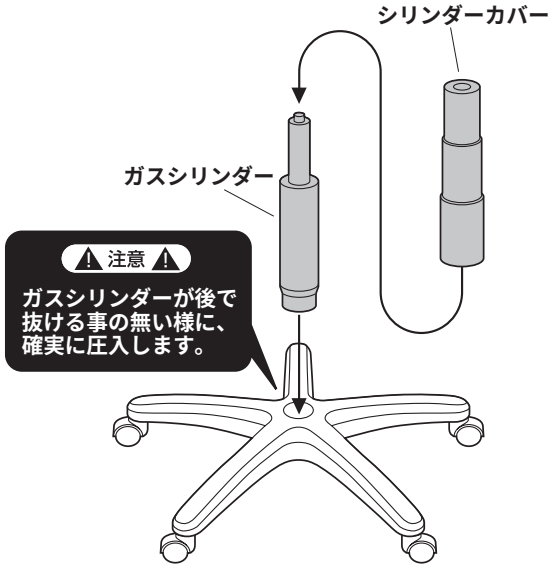

3 座面の裏側に座面ブラケットを取付けます。

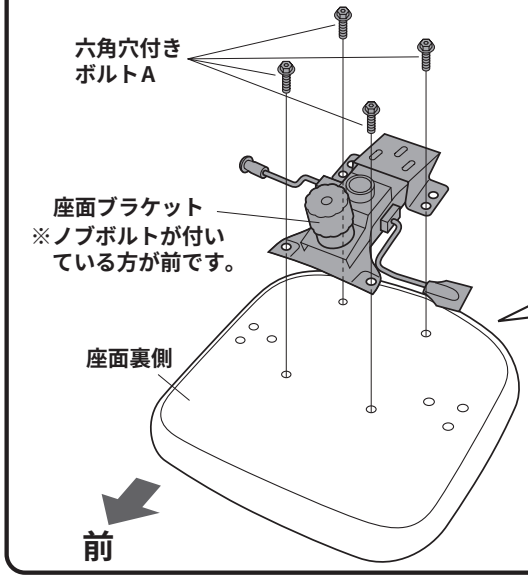

下から見た図

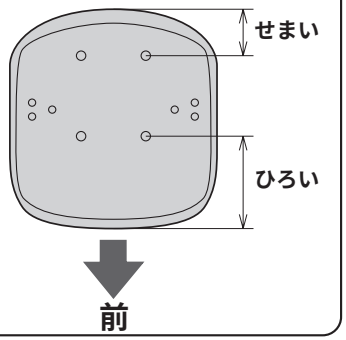

使用ボルト

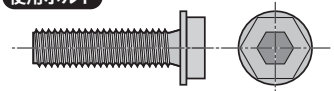

六角穴付きボルトA〔M6×24〕

4 ガスシリンダーに座面を差し込みます。

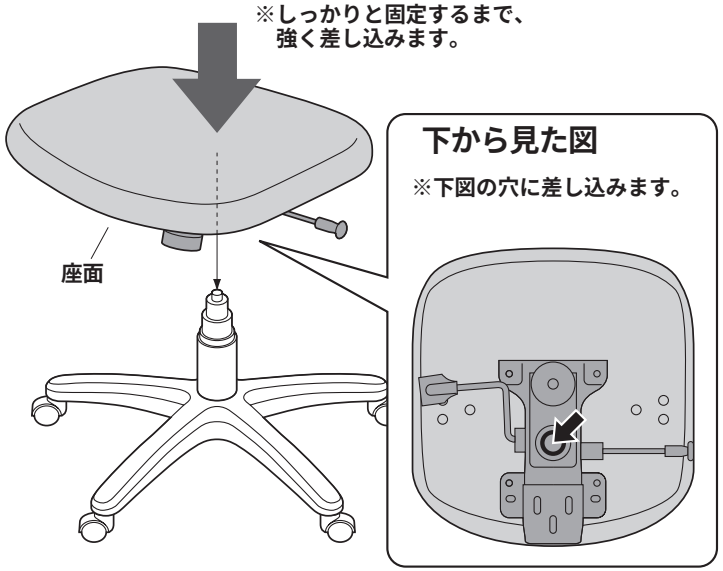

5 横に倒し、背もたれを取付けて完成です。

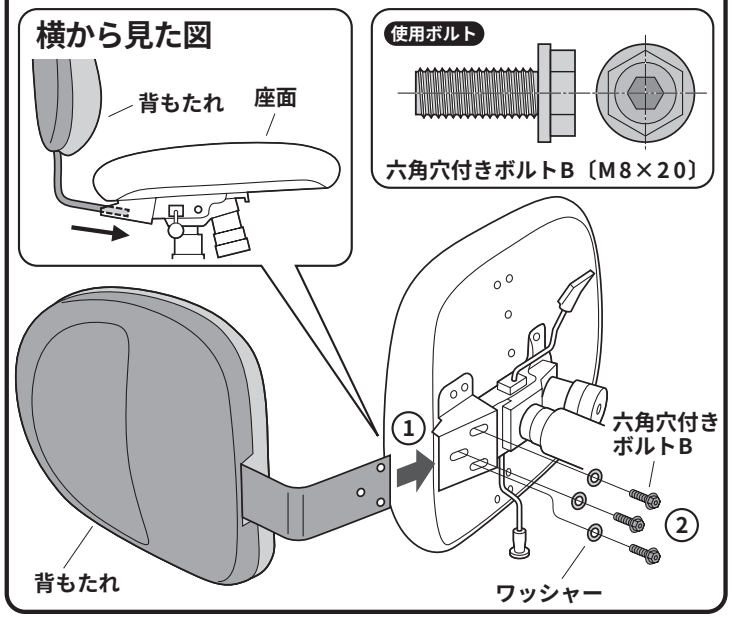

各部の調節方法

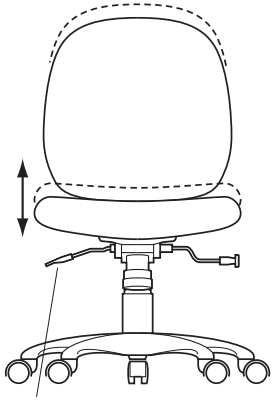

・レバーを引き上げると
座面の高さ調節ができます。

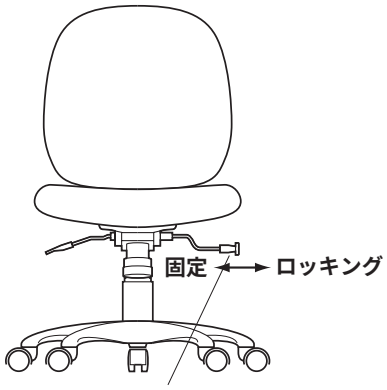

・レバーをイスの正面から見て右方向に引き出すと、ロッキング機構が働き、逆に左方向へ差し込むとロッキングができなくなり、固定されます。

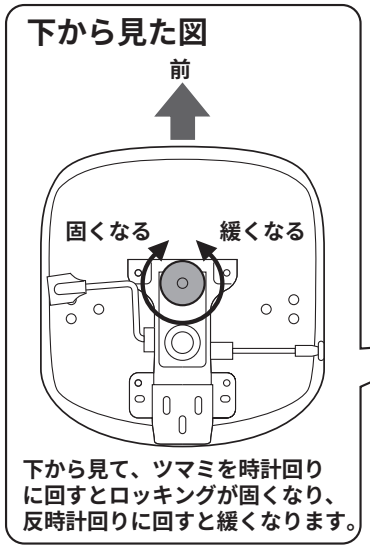

下から見て、ツマミを時計回りに回すとロッキングが固くなり、反時計回りに回すと緩くなります。

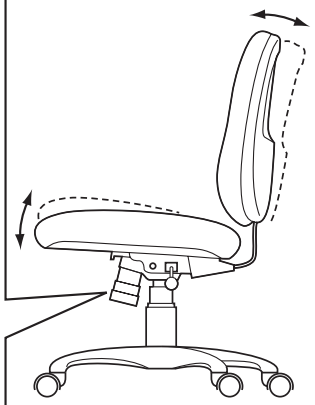

チェアの品質表示

外形寸法：幅620×奥行620×高さ920~ 1010mm(座面高さ460~ 550mm)
構造部材：脚部/ナイロン　座部/合板、ウレタンフォーム
背もたれ部/合板、ポリプロピレン、ウレタンフォーム
キャスター部/ナイロン　張り材：布　クッション材：ウレタンフォーム

⚠ 使用上の 注意 ⚠

- ●直射日光の当たる場所や高温、湿気及び乾燥の著しい場所を避けてください。
- ●滑りやすい床面で使用しないでください。
- ●用途以外で使用しないでください。
- ●2ヶ月毎を目安に、ボルトやネジを定期的に締め直してください。
- ●ボルトやネジがゆるんだ状態では使用しないでください。
- ●座面や肘あての上に登らないで下さい。転倒の原因になります。
- ●可動部に手足などを挟まないように注意してください。
- ●著しい汚れを落とす場合は、薄めた中性洗剤を使用してください。
- ●座面に勢いよく座らないでください。勢いよく座ると、座面に体重の3～4倍の荷重がかかり、チェアが破壊される恐れがあります。
- ●同時に2人以上で腰掛けないでください。
- ●各調整ボルト、ネジ、ビスなどを含むパーツ類が1つでも紛失、破損、消耗した場合は、純正部品による修理が完了するまで使用しないでください。

※以上の注意に従ってご使用いただかない場合、大きな事故につながる危険がありますので、必ず守ってください。

製品に関する
お問い合わせ

製品の品質管理には細心の注意をはらっていますが、万一、不都合な点や製品に関するお問い合わせなどございましたら、お買求めの販売店又は右記までお気軽にご相談下さい。

10/04/TTDaT

サンワサプライ株式会社
岡山サンワサプライセンター / 〒700−0825　岡山市田町1−10−1
☎086-223-3311 FAX086-223-5123
東京サンワサプライセンター / 〒140−8566　東京都品川区南大井6−5−8
☎03-5763-0011 FAX03-5763-0033