OAチェアー（SNC-T126シリーズ）組立説明書

SANWA SUPPLY

この度は、弊社製品をお買求めいただきましてありがとうございました。
このOAチェアーは組立式になっておりますので、下記の要領で組み立ててください。
パッキングケースの中には、下記の部品が入っています。

★用意していただくもの・・・・・プラスドライバー
手袋（組み立て時のケガ等を防ぐために必ず着用してください。）

完成図

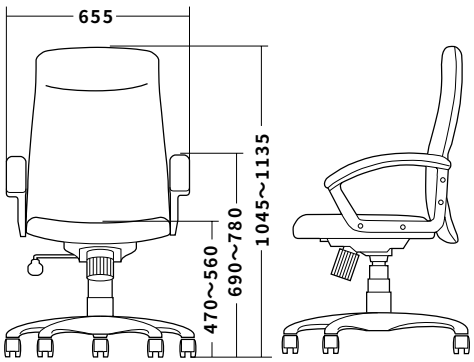

組立て部品

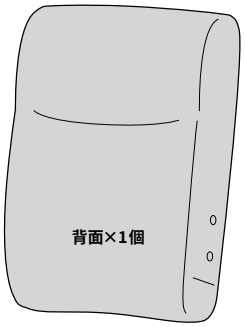

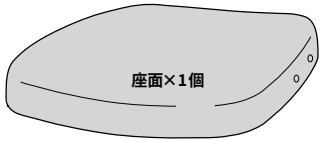

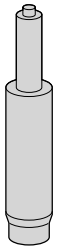
ガスシリンダー×1個

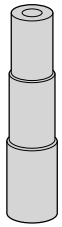
カバー×1個

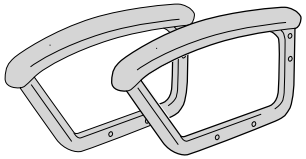
アームレスト×左右一組

キャップ×9個(内1個は予備)

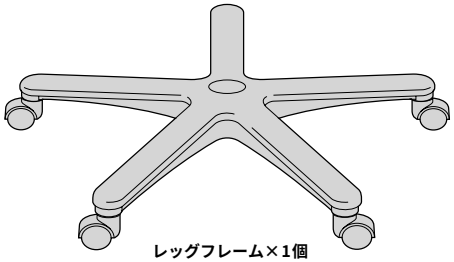
レッグフレーム×1個

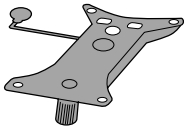
座面ブラケット×1個

使用ボルト

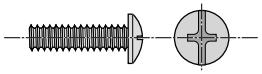
ボルト(大)[M6×25]
× 9 本(内1本は予備)

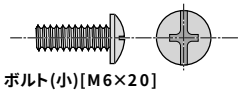
ボルト(小)[M6×20]
× 5 本(内1本は予備)

1 ガスシリンダーにカバーをかぶせ、レッグフレームに差し込みます。

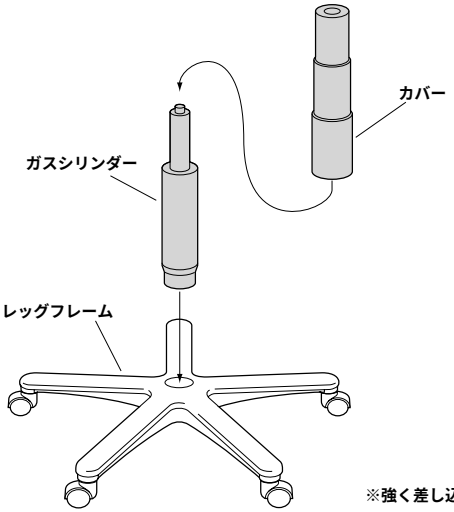

※強く差し込みます。

2 座面の裏面に座面ブラケットを取り付けます。

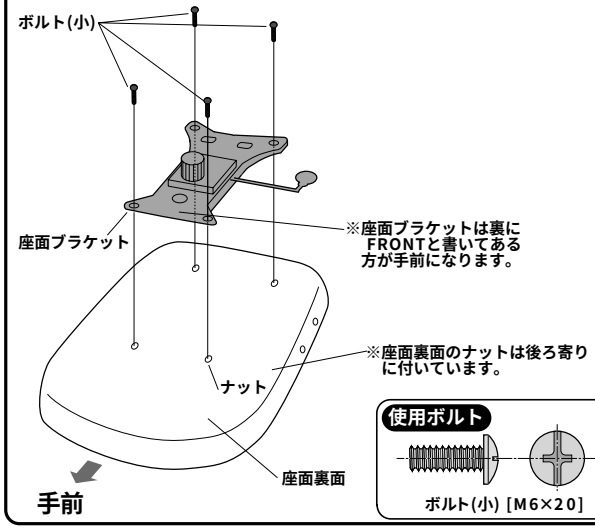

使用ボルト

ボルト(小) [M6×20]

3 ガスシリンダーに座面を差し込みます。

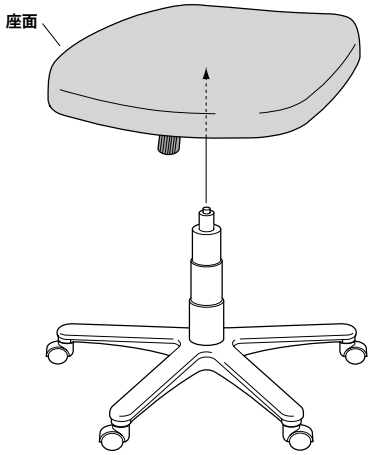

※強く差し込みます。

4 横に倒し、背面とアームレストを取り付けます。

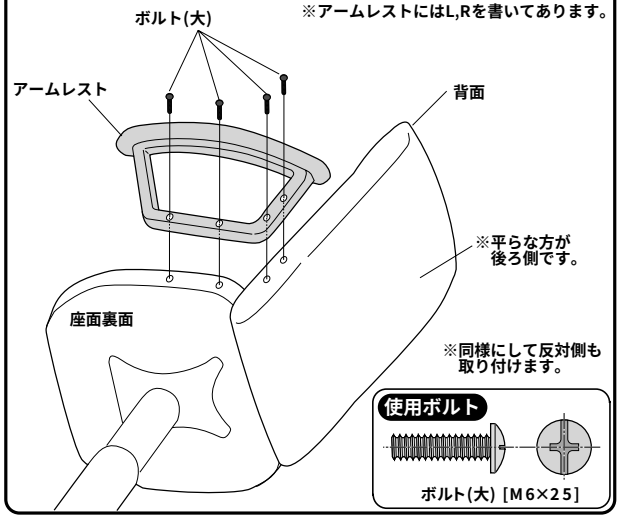

5 全体を起こし、アームレストを取り付けたボルト穴にキャップ差し込んで、完成です 。

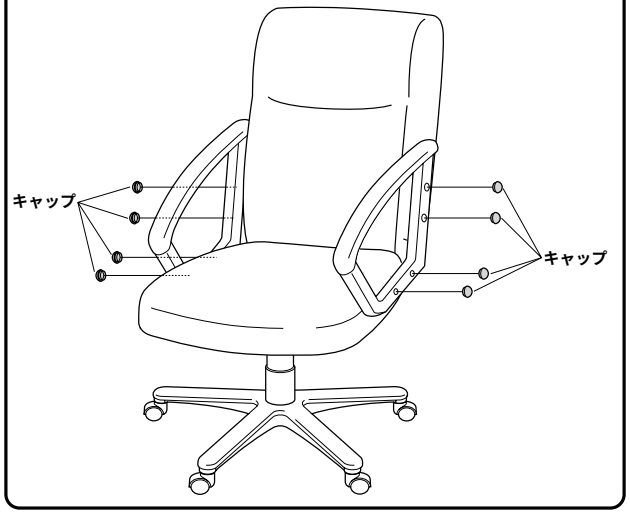

各部の調節方法

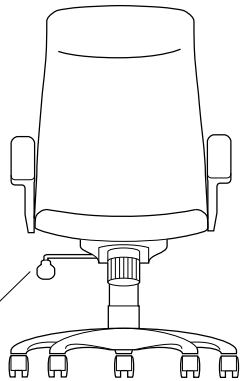

・レバーを引き上げると座面の高さ調節ができます。
・レバーをイスの正面から見て左方向に引き出すと、ロッキング機構が働き、逆に右方向へ差し込むとロッキングができなくなり、固定されます。

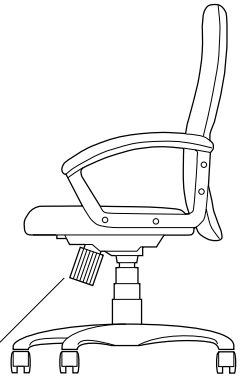

ツマミを回すとロッキングの硬さが調節できます。

製品に関するお問い合わせ

製品の品質管理には細心の注意をはらっていますが、万一、不都合な点や製品に関するお問い合わせなどございましたら、お買求めの販売店又は右記までお気軽にご相談下さい。

00/11/JMNT

サンワサプライ株式会社

岡山サンワサプライセンター ／〒700-0825 岡山市田町1-10-1
☎086-223-3311 FAX086-223-5123
東京サンワサプライセンター ／〒140-8566 東京都品川区南大井6-5-8
☎03-5763-0011 FAX03-5763-0033