OAチェア（SNC-T122BLN）組立説明書

この度は、弊社製品をお買求めいただきましてありがとうございました。
このOAチェアは組立式になっておりますので、下記の要領で組み立ててください。
パッキングケースの中には、下記の部品が入っています。

★用意していただくもの・・・・・・・プラスドライバー
手袋(鋼製ですので組立の際は必ず着用してください。)

完成図

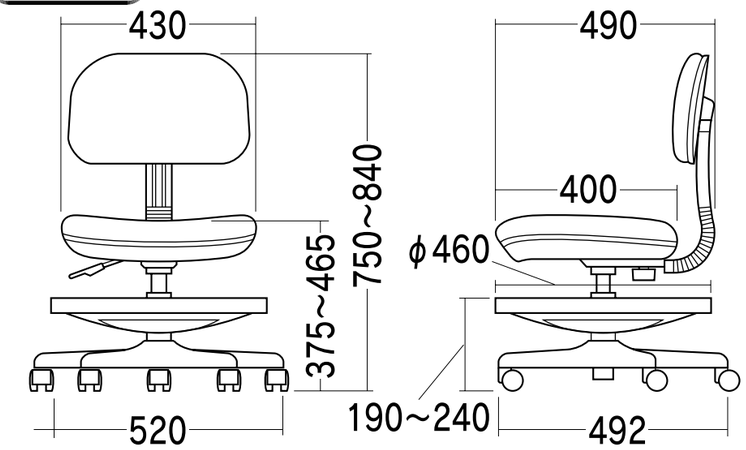

組立て部品

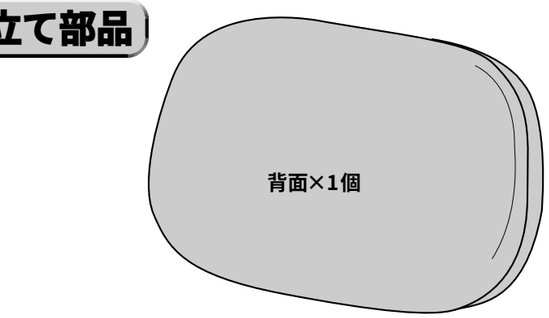

背面×1個

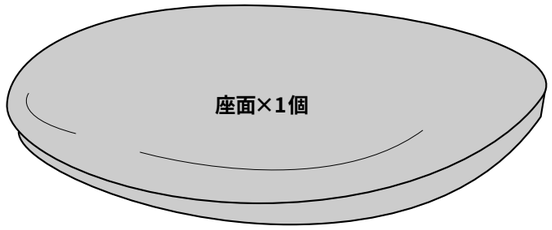

座面×1個

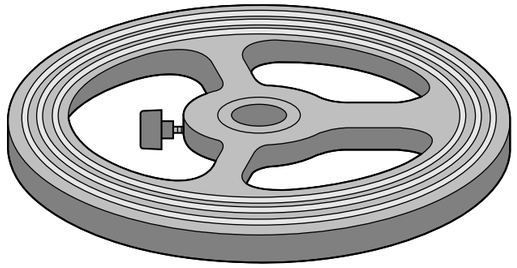

足台（ノブボルト付き）×1個

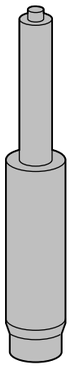

ガスシリンダー×1個

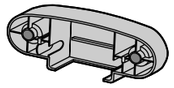

背パイプ用プラッチクカバー×1個

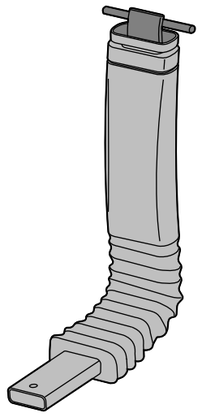

背パイプ×1個

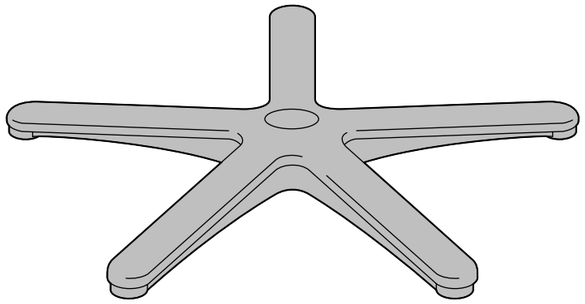

レッグフレーム×1個

キャスター×5個

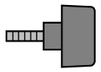

ノブボルト×1個

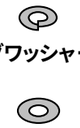

スプリングワッシャー ×1個

ワッシャー ×1個

使用ボルト

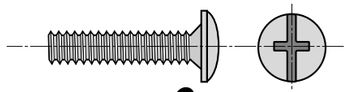

丸ボルト×2本〔M6×25〕

1 レッグフレームにキャスターを取り付けます。

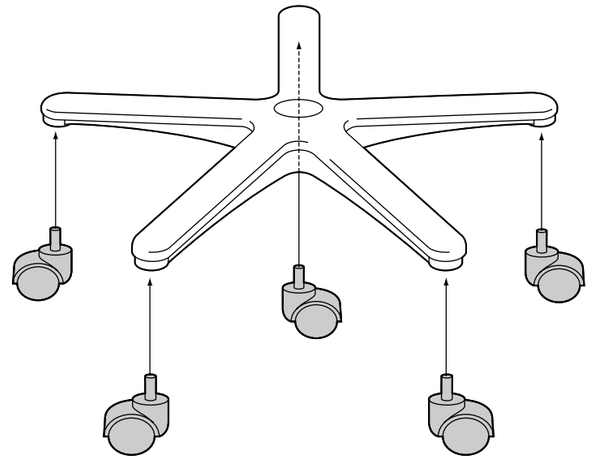

強く差し込みます。

2 ガスシリンダーを足台・レッグフレームに差し込みます。

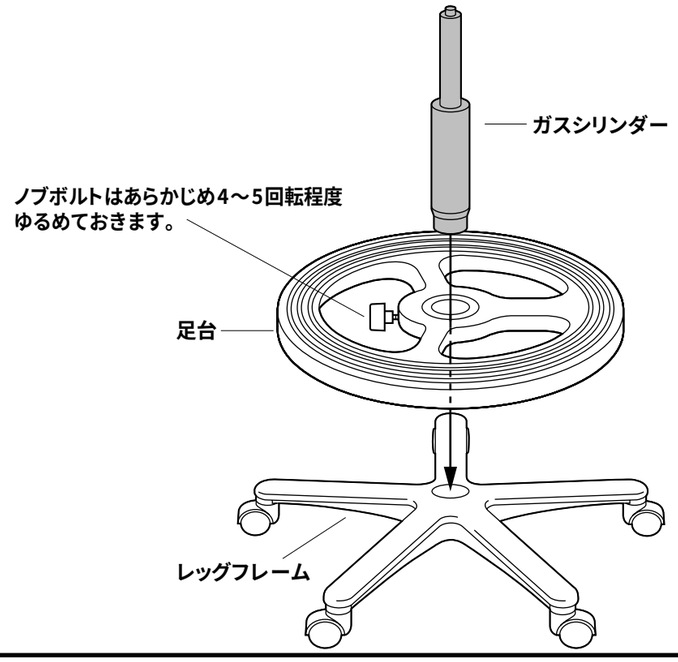

3 背パイプ用プラスチックカバーを背パイプのT型鉄棒にはめ込みます。

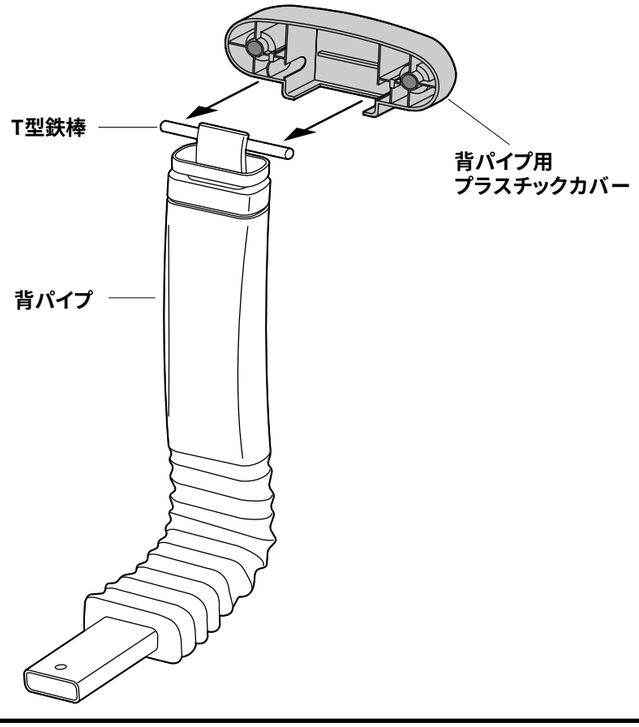

4 背面裏に背パイプ（③で背パイプ用プラスチックカバーを取り付けたもの）を取り付けます。

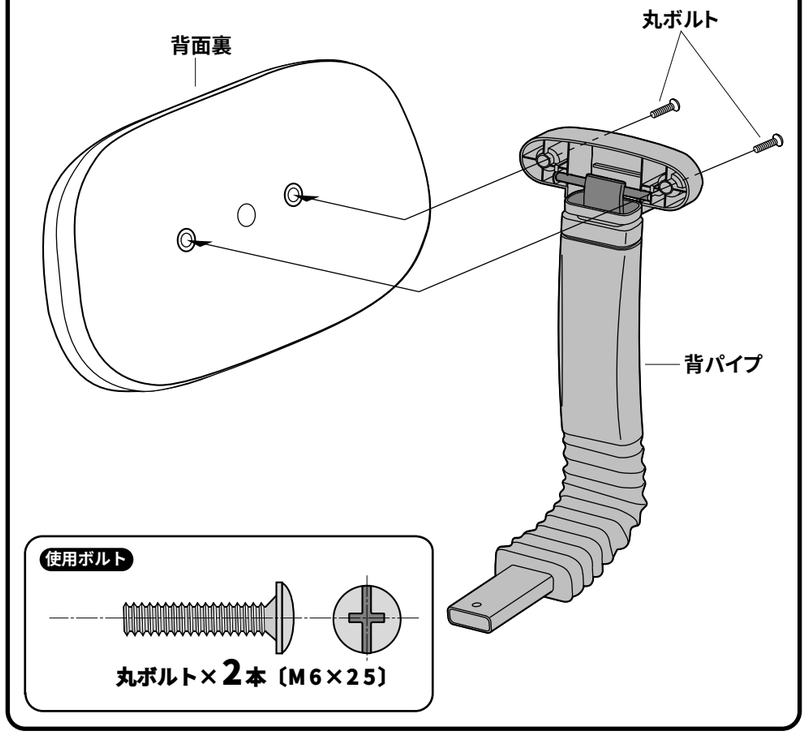

5 ④で組み立てた背部を座面に取り付けます。

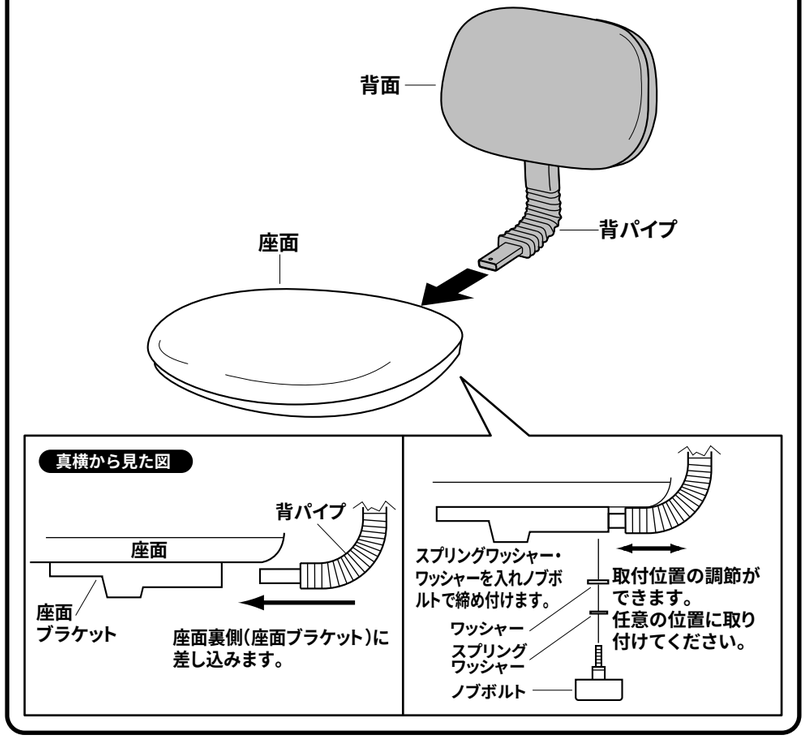

6 ガスシリンダーに座面を差し込みます。

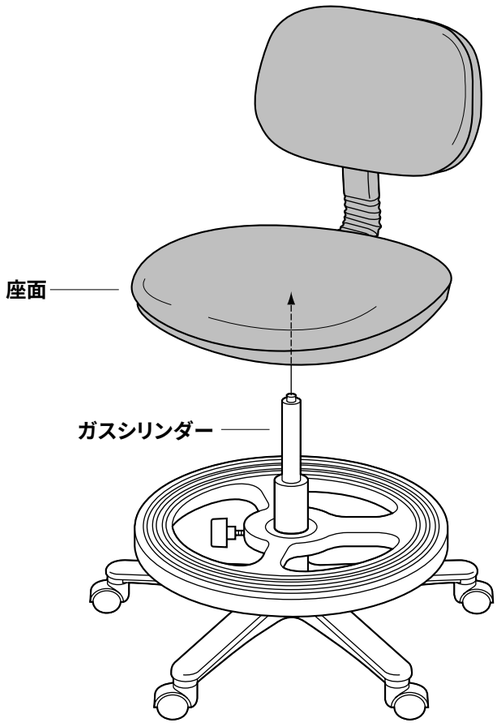

各部の調節方法

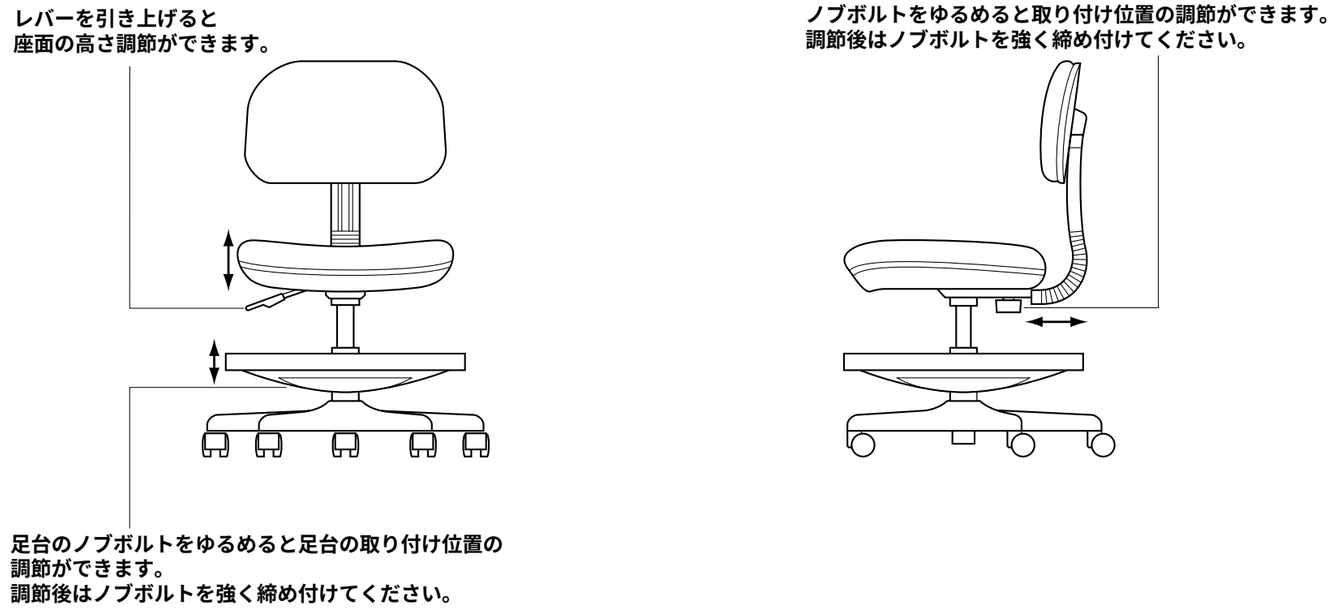

製品に関するお問い合わせ

製品の品質管理には細心の注意をはらっていますが、万一、不都合な点や製品に関するお問い合わせなどございましたら、お買求めの販売店又は右記までお気軽にご相談ください。

サンワサプライ株式会社

岡山サンワサプライセンター ／〒700-0825 岡山市田町1-10-1
☎086-223-3311 FAX086-223-5123

東京サンワサプライセンター ／〒140-8566 東京都品川区南大井6-5-8
☎03-5763-0011 FAX03-5763-0033

99/12/KKNT