OAチェアー(SNC-T119BLN)組立説明書

SANWA SUPPLY

この度は、弊社製品をお買求めいただきましてありがとうございました。
このOAチェアーは組立式になっておりますので、下記の要領で組み立ててください。
パッキングケースの中には、下記の部品が入っています。

★用意していただくもの・・・・・・・・・・・手袋
（鋼製ですので組み立ての際は必ず着用してください。）

完成図

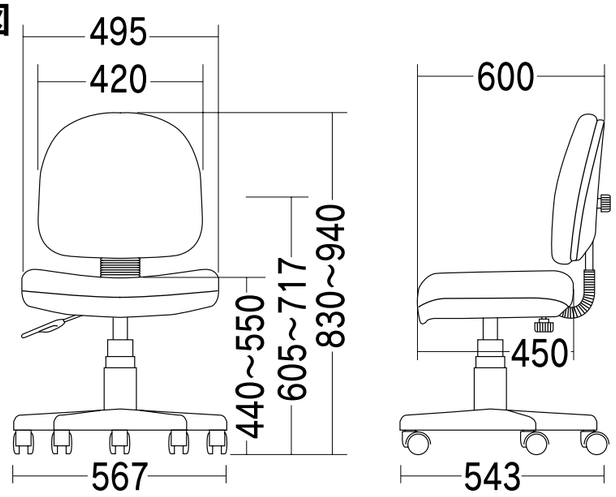

組立て部品

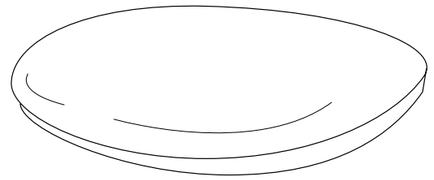

座面部 ×1

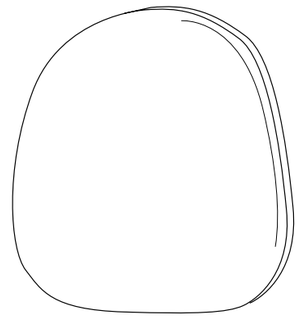

背面部 ×1

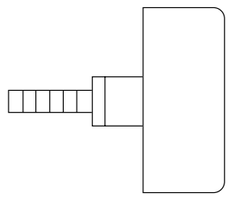

ノブボルト大（座面用）×1

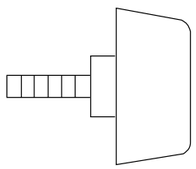

ノブボルト小（背もたれ用）×1

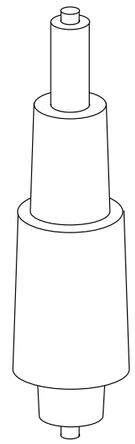

ガスシリンダー（カバー付き）×1

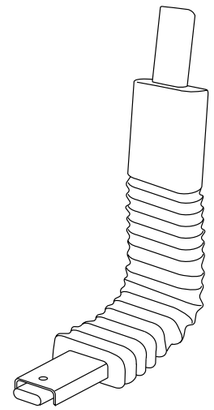

背面部支柱×1

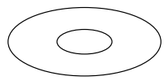

ワッシャー大 ×2

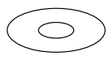

ワッシャー小 ×1

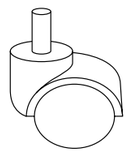

キャスター ×5

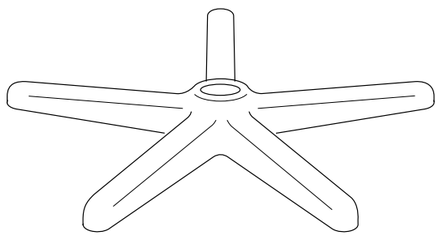

レッグフレーム ×1

1 レッグフレームにキャスターを取り付けます。

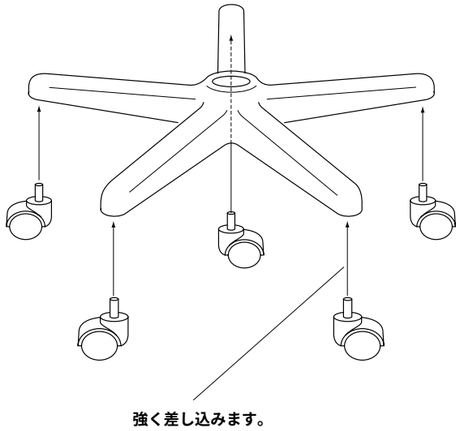

2 レッグフレームにガスシリンダーを差し込みます。

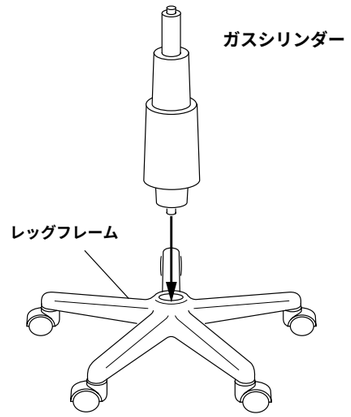

3 座面部を差し込みます。

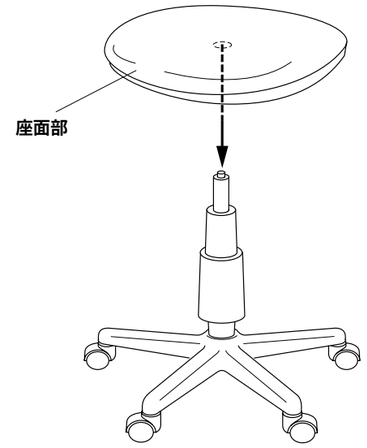

4 背面部に背面部支柱を差し込み、ノブボルト小で締め付けます。

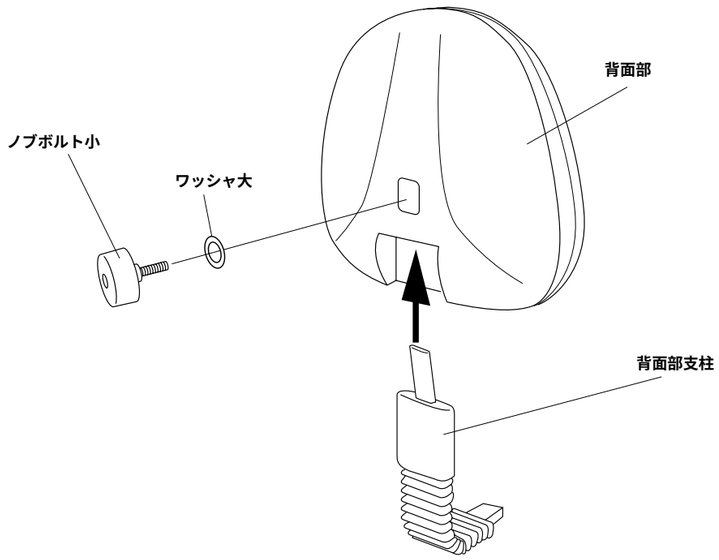

5 背面部を取り付けて完成です。

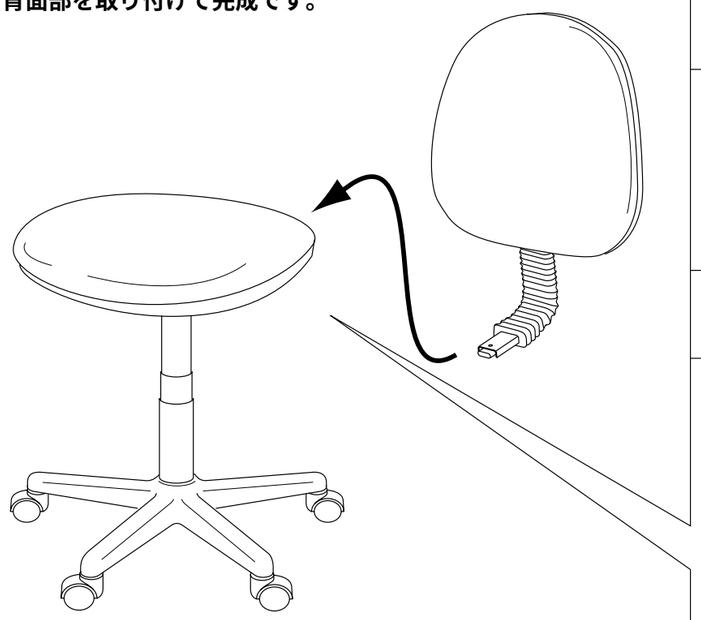

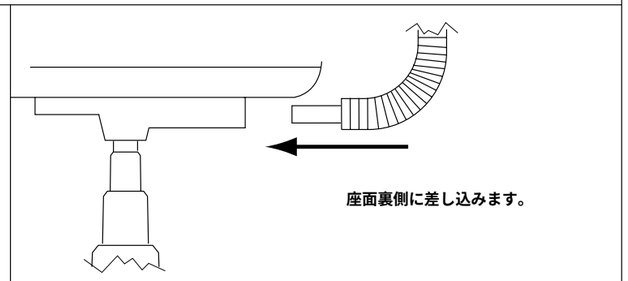

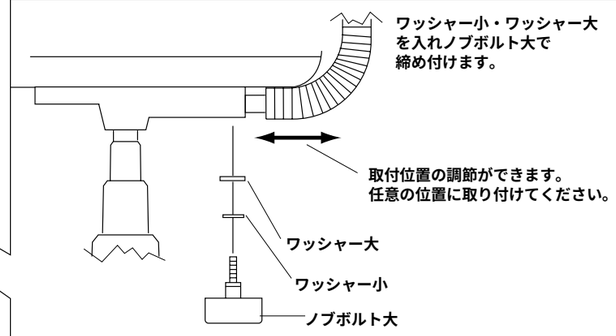

各部の調節方法

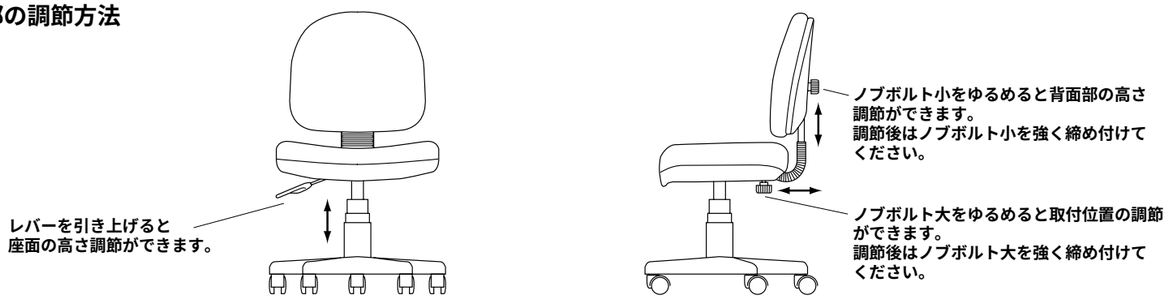

製品に関するお問い合わせ

製品の品質管理には細心の注意をはらっていますが、万一、不都合な点や製品に関するお問い合わせなどございましたら、お買求めの販売店又は右記までお気軽にご相談下さい。

サンワサプライ株式会社

岡山サンワサプライセンター ／〒700−0825 岡山市田町1−10−1
☎086-223-3311 FAX086-223-5123
東京サンワサプライセンター ／〒140−8566 東京都品川区南大井6−5−8
☎03-5763-0011 FAX03-5763-0033

99/03/MITT